FR **Notice d'installation**
EN **Installation Instructions**
DE **Installationsanleitung**
NL **Montagehandleiding**
ES **Instrucciones de instalación**
IT **Manuale di installazione**
DA **Montagevejledning**
A文 **Other languages**

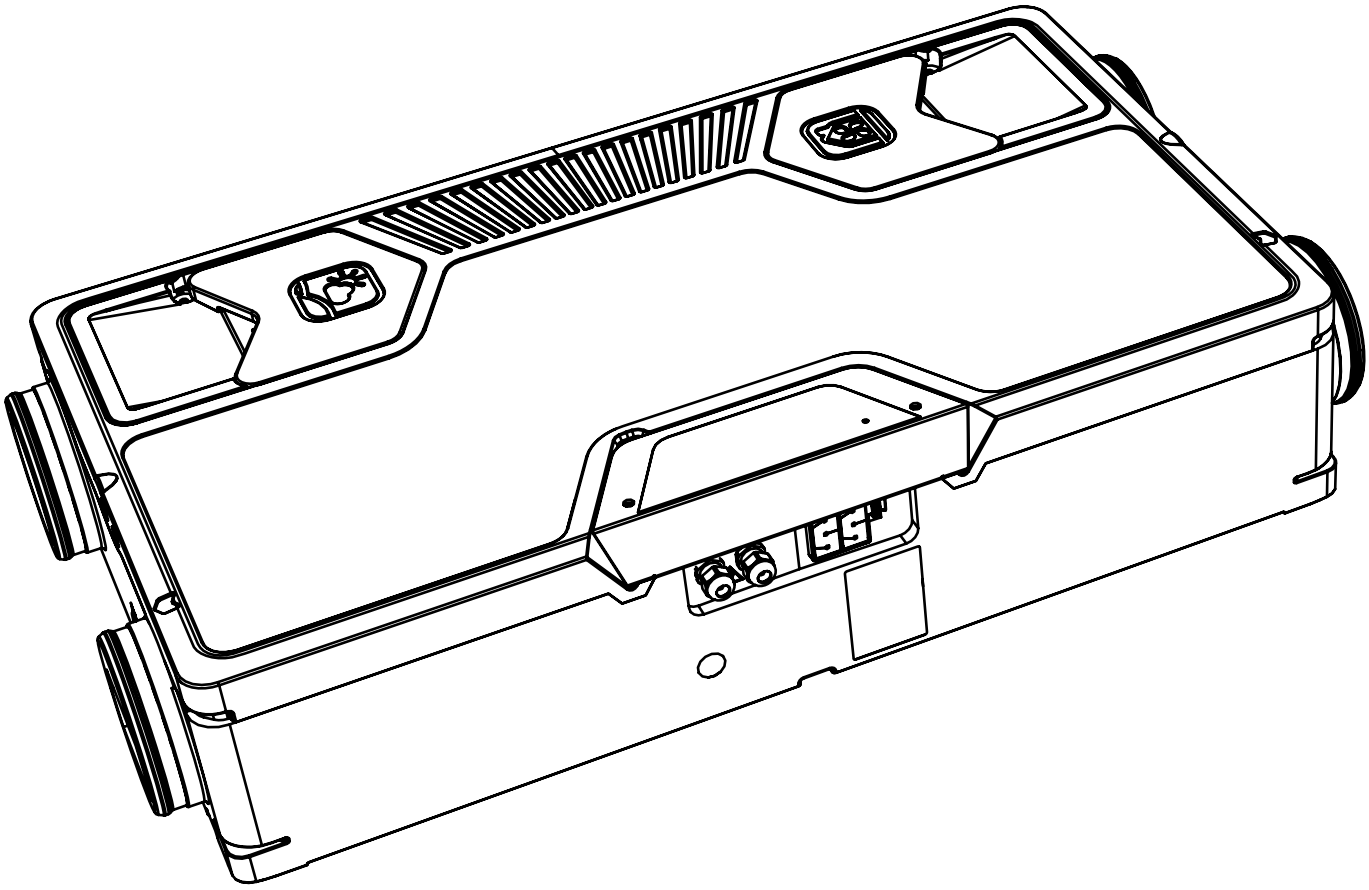

InspirAIR® Side

aldes

1. AVANT-PROPOS 3

2. CONSIGNES DE SECURITÉ 3
2.1. Consignes générales 3
2.2. Risques mécaniques 3
2.3. Risques électriques 3

3. INFORMATIONS GÉNÉRALES 4
3.1. Spécifications produit 4

4. CONSIGNES D'INSTALLATION 5
4.1. Transport / Déballage 5
4.2. Environnement du produit 5
4.3. Plans d'implantation 5
4.4. Connexions aérauliques 6
4.5. Recommandation de mise en œuvre réseaux 6
4.6. Orientation des flux d'air 6
4.7. Connections électriques 7
4.6. Connections électroniques 7

5. INSTALLATION 8
5.1. Installation au plafond 8
5.2. Installation au sol 9
5.3. Raccordement des condensats 9

6. MISE EN ROUTE ET RÉGLAGE 10
6.1. Avant de démarrer l'unité 10
6.2. Mise en route 10
6.3. Assistant de mise en service 10
6.4. Structure des menus de la télécommande InspirAIR® 11
6.5. Comportement de l'unité 13
6.6. Paramètres et table Modbus InspirAIR® 14

7. MAINTENANCE 15
7.1. Entretien des filtres - Action autorisée aux particuliers 15
7.2. Nettoyage de l'échangeur - Action réservée aux professionnels 16
7.3. Autres opérations de maintenance 16
7.4. Disfonctionnement produit 17
7.5. Schéma détaillé de la carte électronique 17
7.6. Liste des pièces détachées 17

8. GARANTIE 18
8.1. Conditions générales de garantie 18
8.2. Durée de la garantie 18
8.3. Conditions d'exclusion de la garantie 18

9. FICHE ERP 19

10. CERTIFICATION NF AUTO 205 21

1. AVANT-PROPOS

Nous vous remercions d'avoir choisi un produit ALDES. Nous vous recommandons de lire attentivement ce document et de suivre les instructions afin de garantir le fonctionnement optimal de votre appareil. Notre responsabilité en qualité de fabricant ne saurait être engagée au titre d'une mauvaise utilisation de l'appareil, d'une absence ou mauvais entretien de celui-ci, ou d'une mauvaise installation. Dans un souci d'amélioration constante de la qualité de ses produits, la société ALDES se réserve le droit de modifier à tout moment les caractéristiques indiquées dans ce document.

PENSEZ À VOUS ENREGISTRER

Enregistrez votre InspirAIR® en ligne et soyez assurés de profiter de votre garantie dans les meilleures conditions.
Munissez-vous de votre numéro de série présent sur le produit, puis flashez ce QR Code et/ou rendez-vous sur le site http://support.aldes.com

2. CONSIGNES DE SECURITÉ

2.1. Consignes générales

A lire attentivement avant installation et mise en route de l'appareil. A conserver pendant toute la durée de vie de l'appareil.

Précautions et restrictions d'emploi :

- Cet appareil est destiné exclusivement à un usage domestique, pour assurer le renouvellement d'air d'une habitation dans le cadre d'un système de Ventilation Mécanique Contrôlée.
- Ne pas raccorder cet appareil au refoulement d'une cheminée ou d'appareils tels que : hotte motorisée, climatisation, chauffage, sèche-linge, chaudière gaz ou tout autre appareil évacuant de l'air ou des poussières.
- Ne pas aspirer de l'air chaud à plus de 40°C, des vapeurs explosives, de l'air contenant des particules de poussières.
- Ne pas utiliser l'appareil en présence de substances ou vapeur inflammables telles que les alcools, les insecticides, l'essence.
- Le fabricant ne peut être tenu pour responsable et décline toute responsabilité en cas de dommages subis par les personnes ou les biens à la suite d'une utilisation inappropriée.

Protection des personnes :

- Cet appareil n'est pas prévu pour être utilisé par des personnes (y compris les enfants) dont les capacités physiques, sensorielles ou mentales sont réduites, ou des personnes dénuées d'expérience ou de connaissances, sauf si elles ont pu bénéficier, par l'intermédiaire d'une personne responsable de leur sécurité, d'une surveillance ou d'instructions préalables concernant l'utilisation de l'appareil. - Il convient de surveiller les enfants pour s'assurer qu'ils ne jouent pas avec l'appareil.

Précautions d'installation et de maintenance :

- L'appareil doit être installé dans un local dont la température ambiante ne dépasse pas 60°C. - Le raccordement électrique sera fait sur une installation réalisée par un professionnel selon les règles de la norme NF C 15-100.
- En particulier, un dispositif de séparation des contacts ayant une distance d'ouverture d'au moins 3 mm sur chaque pôle ainsi qu'un dispositif de protection ayant un courant assigné adapté devront être prévus dans les canalisations fixes (disjoncteur). Les sections des conducteurs de cuivre devront être au minimum de 1,5 mm².
- Avant la mise en route, tous les conduits ainsi que le refoulement doivent être raccordés.
- Les conduits doivent être fixés par des colliers vissés, ou par les colliers livrés, le cas échéant, avec le produit.
- Des précautions d'emploi doivent être prises pour éviter un refoulement, à l'intérieur de la pièce, de gaz provenant du tuyau d'évacuation d'appareils à gaz ou d'autres appareils à feu ouvert.
- Couper l'alimentation électrique avant toute opération de maintenance ou de nettoyage et s'assurer que le caisson ne peut pas être mis en route accidentellement.
- Pour les appareils équipés d'un câble d'alimentation, ne pas utiliser de prolongateur, adaptateur ou prise multiple.
- Si le câble d'alimentation est endommagé, il doit être remplacé par le fabricant, son service après-vente ou des personnes de qualification similaire afin d'éviter un danger.
- Si le problème persiste, s'adresser à votre installateur ou à votre revendeur.
- Utiliser exclusivement les pièces détachées d'origine constructeur.

Fin de vie produit DEEE :

En cas de problème, merci de vous adresser à votre installateur ou à votre revendeur. Ce produit ne doit pas être jeté avec les déchets ménagers En fin de vie ou lors de son remplacement, il doit être remis à un revendeur ou un centre de collecte. ALDES adhère à l'éco-organisme Eco Systemes www.ecosystem.eco/

Règlement REACH :

En l'état de nos connaissances, cet article ne contient pas de substance candidate à autorisation à plus de 0,1% de son poids selon la liste maintenue par l'ECHA.

Certifications produit :

Les certificats de conformité produit aux normes en vigueur sont disponibles auprès du fabriquant Pour tout problème d'installation ou de maintenance, merci de vous adresser à votre installateur ou à votre revendeur.

2.2. Risques mécaniques

Raccordez toujours les gaines d'air à la centrale avant de brancher l'alimentation électrique de celle-ci. Ceci garantit qu'il est impossible de toucher les moteurs lorsque l'unité fonctionne.

2.3. Risques électriques

L'appareil ne doit pas être mis en tension et laissé à l'usage de l'utilisateur tant que tous les accessoires électriques nécessaires n'ont pas été connectés selon par un installateur compétent, comme décrit dans les notices dédiées.

3. INFORMATIONS GÉNÉRALES

3.1. Spécifications produit

Poids & dimensions

Side 150 / 180 - Poids = 12 kg

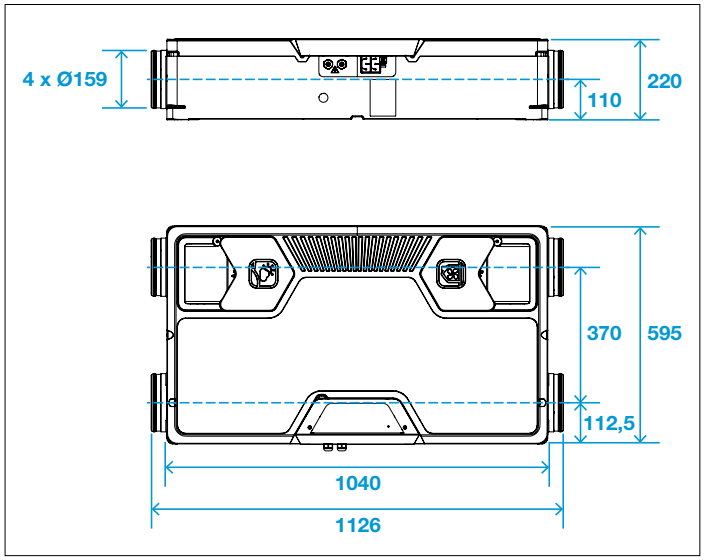

Side 300 - Poids = 14 kg

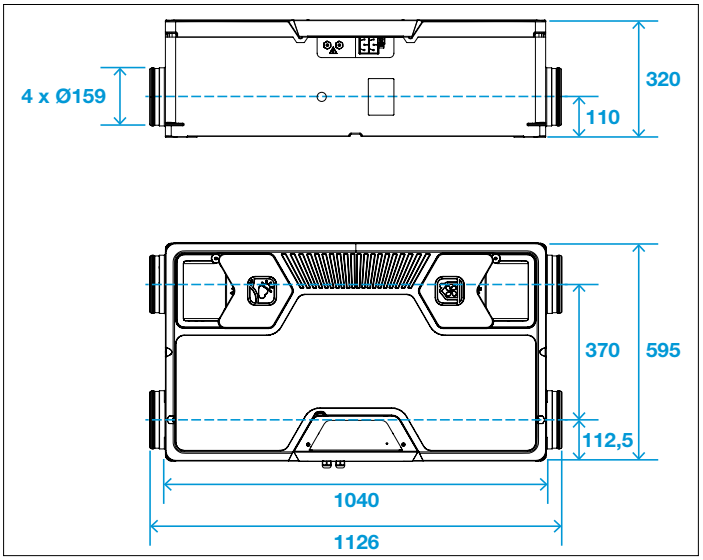

	Caractéristiques électriques					Domaine d'emploi aéraulique		
Désignation	**Alimentation**	**Classe**	**IP**	**Intensité max.**	**Puissance max.**	**Débit d'air réglable mini**	**Débit d'air réglable maxi (max 150 pa)**	**Plage de réglage RPM**
Side 150 Prima	230V +/- 10% 50/60 Hz +/- 10%	Classe I	IP 22	0,7 A	60 W	40 m^3/h	150 m^3/h	20%-100%
Side 180 Classic (DHU)				1,2 A	135 W	40 m^3/h	180 m^3/h	20%-100%
Side 300 Classic (DHU)				1,8 A	240 W	60 m^3/h	300 m^3/h	20%-100%

Liste des accessoires connectables à l'unité

L'unité InspirAIR® Side peut fonctionner avec différents accessoires à raccorder sur sa carte électronique :

Article	Désignation	Commande / pilotage	Alimentation électrique
11027068	TELECOMMANDE INSPIRAIR V2	Connecté et alimenté par l'unité - connexion télécommande (X4)	
11027069	TELECOMMANDE INSPIRAIR V2 CO_2	Connecté et alimenté par l'unité - connexion télécommande (X4)	
11023386	ALDES CONNECT BOX	Connecté et alimenté par l'unité - connexion USB (X5)	
11026011	Télécommande 2 vitesses Bouton poussoir	Connecté et alimenté par l'unité - connexion Ibus (X6)	
11023225	Batterie préch. ext. InspirAIR®	Pilotage par entrée IBus	Alimentation séparée, 230V
11023487	Batterie post-chauffe ext. InspirAIR®	Pilotage par entrée IBus	Alimentation séparée, 230V

Plaque de firme

Chaque modèle possède une plaque de firme propre en fonction de ses performances et de ses certifications et labels. Voici un exemple représentatif :

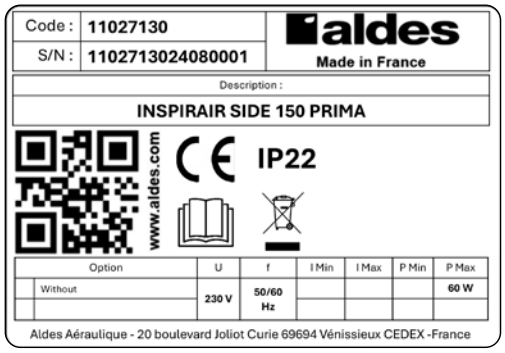

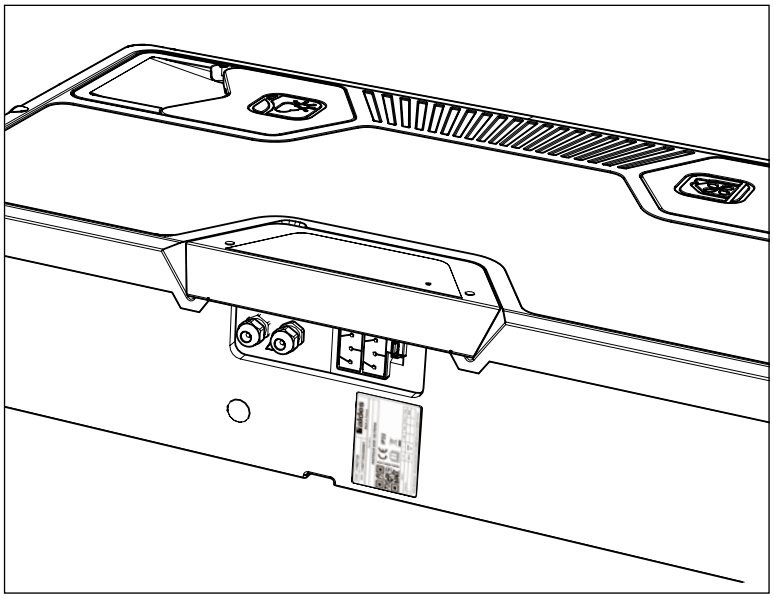

N° de série

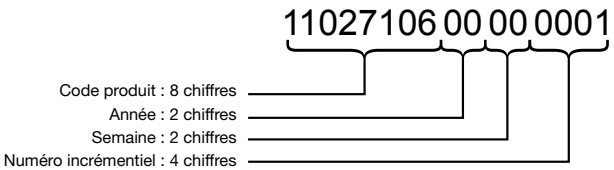

Le n° de série du produit est disponible :
- sur le carton
- sur le produit (positionné sous le boitier de la carte électronique à proximité du bornier de raccordement)
- disponible via Aldes Configurator et dans la télécommande menu Information > ID produit

4. CONSIGNES D'INSTALLATION

4.1. Transport / Déballage

A la réception, vérifier l'état du produit et inscrire les réserves nécessaires auprès du transporteur sur le bordereau de livraison. La livraison comprend au minimum :
- L'unité et un système de fixation au plafond
- La documentation
- Pour les réfs « Kits » : un siphon aéraulique adapté à l'unité et la télécommande InspirAIR® Side adaptée

⚠ **Important :** l'emballage du produit doit être obligatoirement recyclé par l'installateur.

La température admissible de stockage et de transport est comprise entre -20°C et +60°C.

4.2. Environnement du produit

Le produit et les conduits doivent être installés dans un local chauffé pour garantir des performances thermiques optimales et éviter que ne se forme de la condensation dans des zones prévues pour l'évacuer correctement.

Voici les conséquences sur le produit et le réseau de ventilation en fonction du type de pièce d'installation :

Type de pièce	Plage de Température de la pièce au cours de l'année	Impact sur le fonctionnement de l'unité
Pièce isolée et chauffée dans le logement	+15°C - +25°C	**Installation optimale :** Performances thermiques garanties Accès facile pour changement régulier des filtres
Combles / garage isolés	+10°C - +35°C	**Installation satisfaisante :** Performances thermiques dégradées Accès plus contraignant pour changement régulier des filtres
Combles / garage non isolées	-10° - +50°C	**Installation convenable :** Performances thermiques limitées. Accès plus contraignant pour changement régulier des filtres.

Le système ne doit pas être placé dans une pièce comportant un risque d'explosion dû à des gaz, des émanations ou des poussières. Prévoir l'évacuation des condensats avec le siphon commercialisé avec l'unité.

Il n'est pas recommandé d'installer l'unité dans des endroits où le taux d'humidité est élevé. L'installation électrique doit être adaptée à la puissance maximale de l'unité (voir point 3.1.). L'emplacement et la fixation doit garantir un accès de maintenance minimal

4.3. Plans d'implantation

Prévoir la zone d'implantation suivante :

140 mm mini côté raccordement électrique
160 mm mini au dessus du couvercle pour les Side 150-180
260 mm mini au dessus du couvercle pour les Side 300
En cas de montage en faux-plafond, une trappe d'accès est nécessaire pour assurer le dégagement du couvercle.

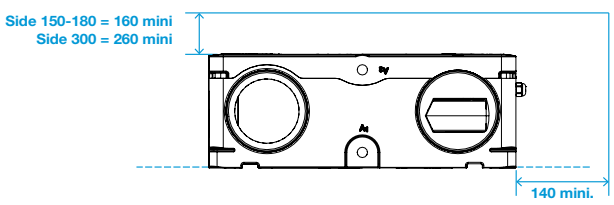

4.4. Connexions aérauliques

L'unité est conçue avec 4 piquages Ø 160 mm. Aldes recommande l'utilisation de gaines souples insonorisés et isolés de type Aldes Algaine Alu.

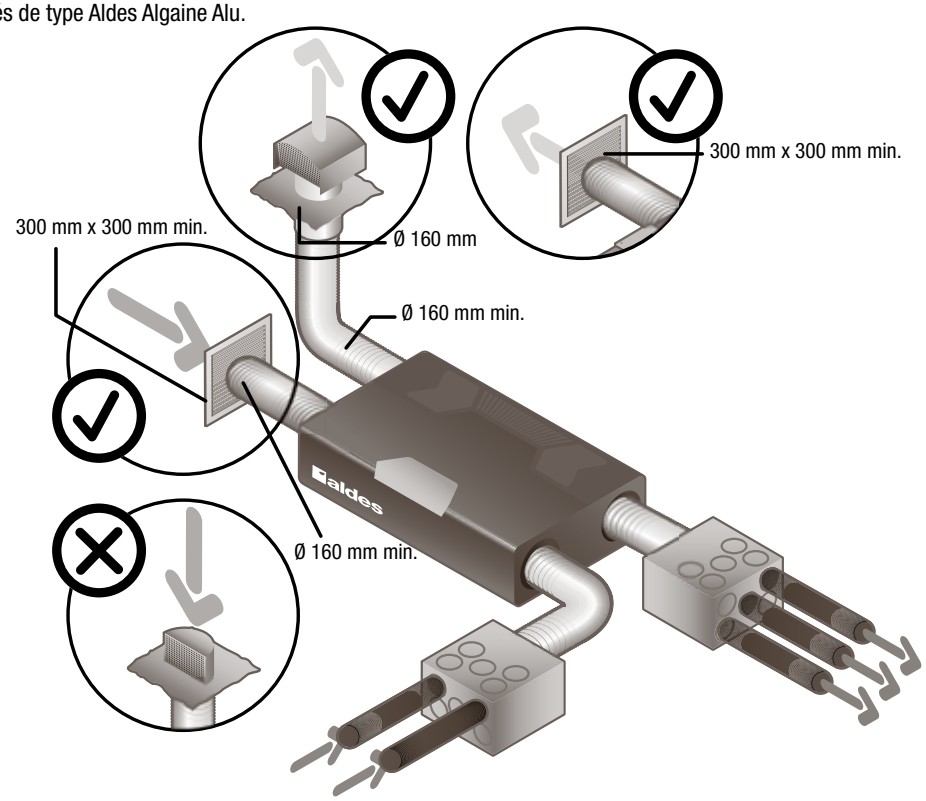

4.5. Recommandation de mise en œuvre réseaux

Avant la mise en route de votre InspirAIR, il est nécessaire de s'assurer que tous les composants du réseau de ventilation sont bien mis en place et raccordés correctement :

- la prise d'air neuf doit être raccordée en gaine isolée et connecté correctement à une grille adaptée (ne pas utiliser de prise d'air neuf avec grillage antimoustique)
- les gaines vers les caissons de distribution d'insufflation et d'extraction doivent être effectués en gaines isolées et installés correctement
- les bouches d'insufflation et d'extraction doivent bien être raccordées
- des régulateurs de débits à l'extraction doivent être installés et dans le bon sens
- le rejet d'air doit être raccordée en gaine isolée et connecté vers l'extérieur via une sortie toiture adaptée.
- les gaines souples isolées doivent être bien tendues et avec des coudes de grand rayon si besoin
- les piquages non utilisés sur les caissons de répartition doivent bien être obturés
- le raccordement condensats doit bien être réalisé avec siphon aéraulique adapté

4.6. Orientation des flux d'air

L'installateur peut choisir l'orientation des flux de la machine lors de la mise en service.

Le produit est livré par défaut en configuration A.

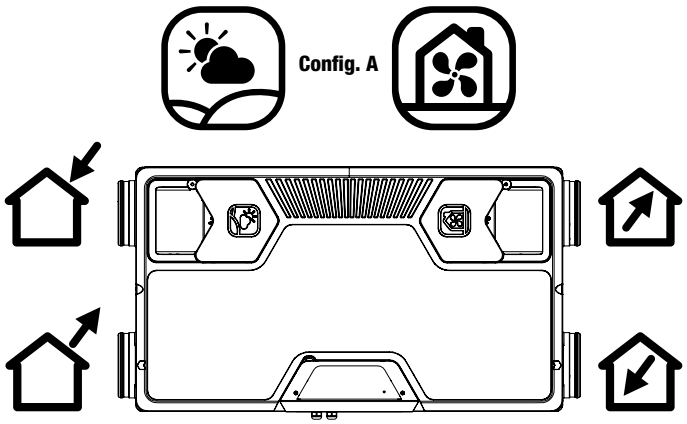

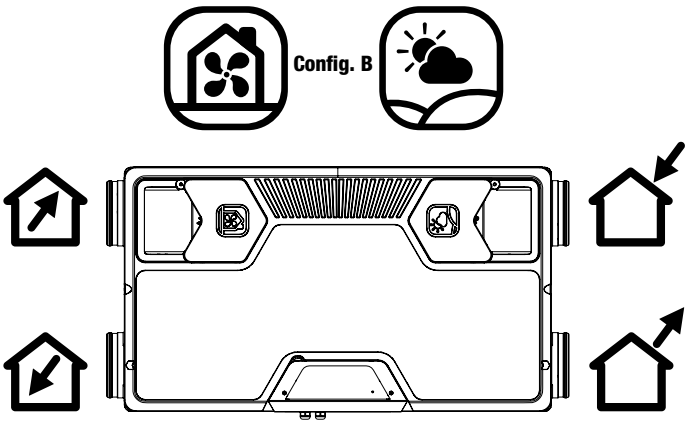

Pour passer physiquement en configuration B :

- lors de la mise en service, sélectionner la configuration B
- inverser physiquement les filtres et les bouchons filtres
- raccorder les condensats du côté correspondant

4.7. Connexions électriques

L'unité est livrée précablée avec un câble de 1,7 m de type 3AWG18. Un 4e fil avec connecteur fastone est inclut pour assurer le raccordement à la terres sur la carte. Aldes déconseille de changer le fil mais plutôt d'utiliser une boite de dérivation et un deuxième câble si la longueur standard ne suffit pas.

Aldes recommande que le produit (ou sa prise) ait son propre disjoncteur sur le tableau électrique du logement.

Pour la télécommande InspirAIR®, le câble à utiliser (non fourni) doit être de type 4x0,22-0,5 mm². Longueur maximum : 20,0 mètres. Connecteur marqué fourni sur la carte InspirAIR® Top. Le schéma de câblage détaille les raccordements du produit et de ses accessoires.

4.8. Connexions électroniques

Vue des raccordements clients de la carte électronique :

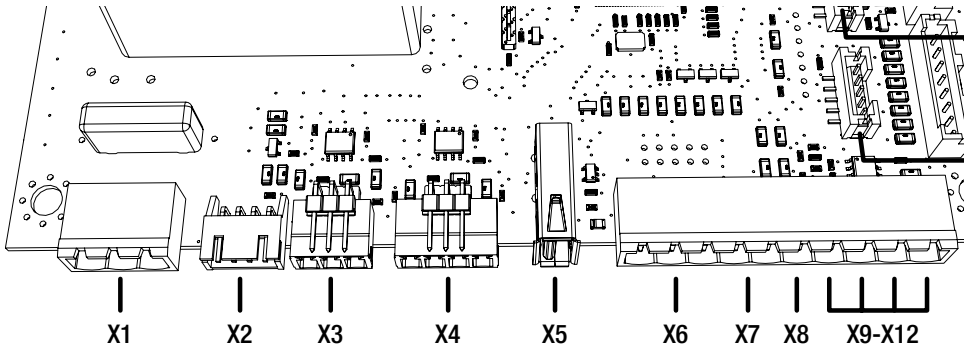

Repère	Fonction
X1	Alimentation 230V
X2	Commande relais préchauffe interne
X3	Connexion Modbus client
X4	Connexion télécommande
X5	Connexion USB
X6	Connexion IBus
X7	Connexion bouton poussoir
X8	Contact sec / NO par défaut
X9-X12	Entrées-sorties 0-10V X9 : Entrée analogique 0 X10 : Entrée analogique 1 X11 : Non fonctionnel X12 : ⏚

Connexion IBus :

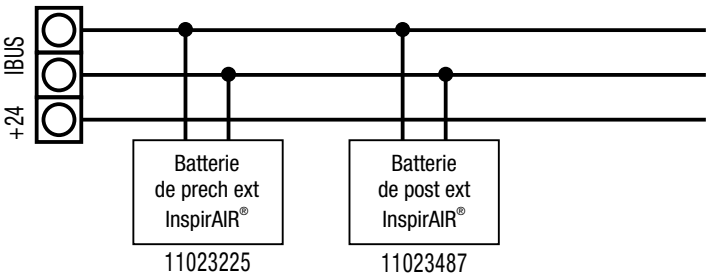

Connexion Bouton poussoir :

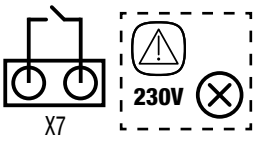

Contact sec / NO par défaut :

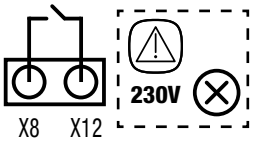

Utilisation du port USB

La connexion USB à l'unité peut être nécessaire pour :
- connecter l'Aldes Connect Box
- charger une mise à jour du soft produit
- télécharger l'historique du produit

Aucune autre utilisation n'est possible

Vue côté boitier

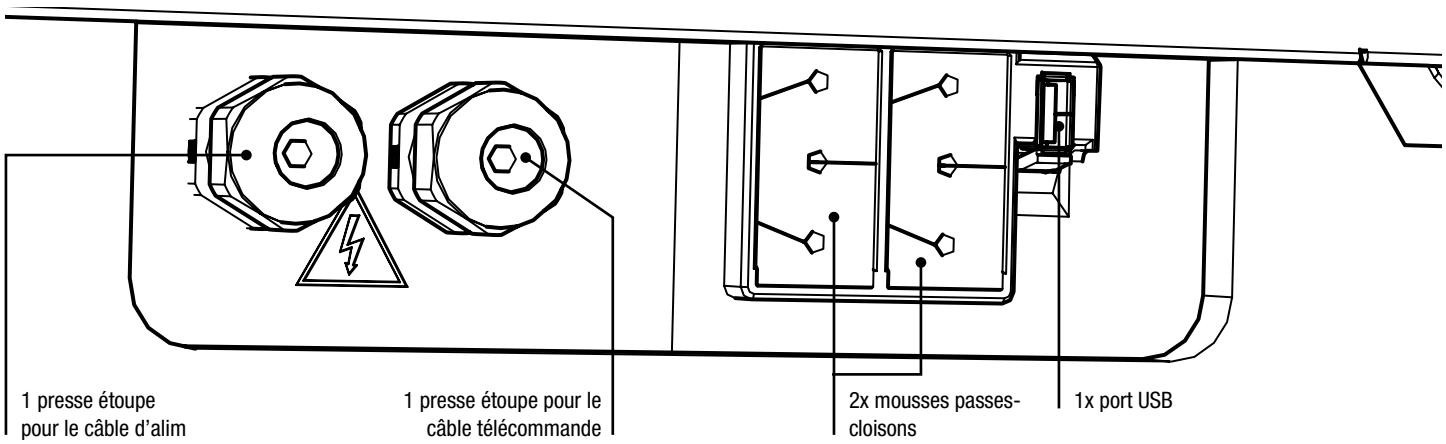

Les mousses permettent de passer les autres câbles (modbus client, entrées 0-10V et IBus)

5. INSTALLATION

Le produit peut être posé au plafond ou au sol.

⚠ **Attention :** Il faut bien anticiper le raccordement des condensats pour déterminer le meilleur positionnement et sens des flux du produit.

Les chevilles de fixation doivent être adaptées au mur support et dimensionnées pour pouvoir supporter une charge de 120 kg.

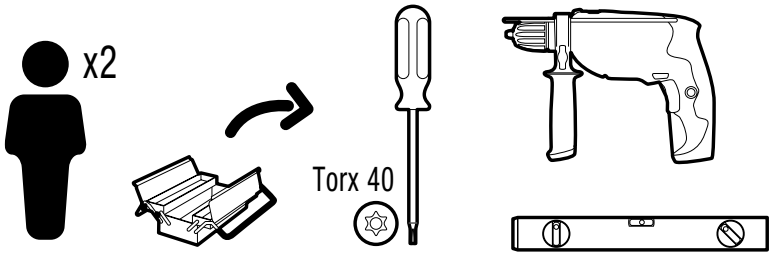

5.1. Installation au plafond

Possible par 1 seule personne avec l'accessoire de montage en plafond 11027073 - Kit quick fix InspirAIR® Side.

2 personnes recommandées pour l'installation du produit avec les réglettes livrées en standard avec l'unité.

Etape de montage

Montage plafond, système de base, 2 techniciens recommandés.

1.

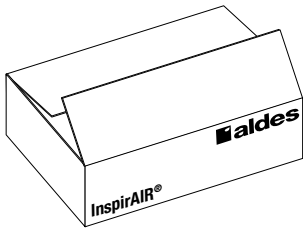

Déballage du produit

2.

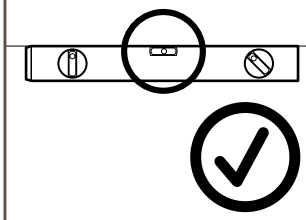

Vérifier l'horizontalité du support

3₁.

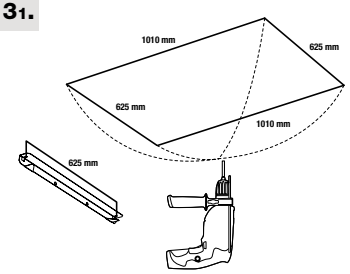

Percer les trous à l'aide du gabarit

3₂.

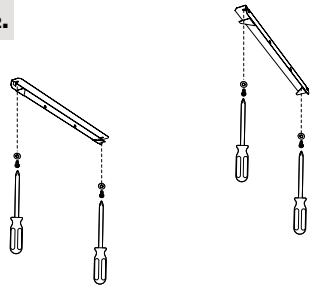

Mettre en place les réglettes de fixation

3₃.

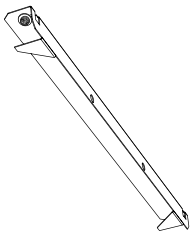

Serrer complétement une réglette en position fixe, laisser la seconde «glissante»

3₄.

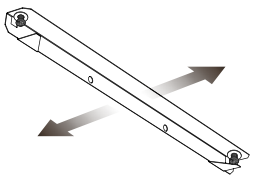

Décaler la réglette glissante sur l'extérieure

4.

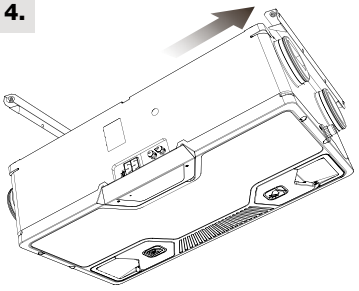

Engager le produit dans la réglette fixe

5₁.

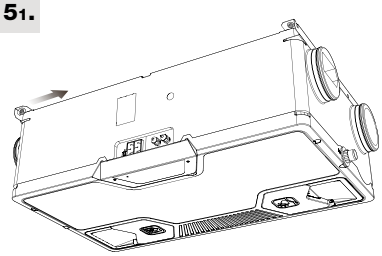

Rabattre la réglette coulissante

5₂.

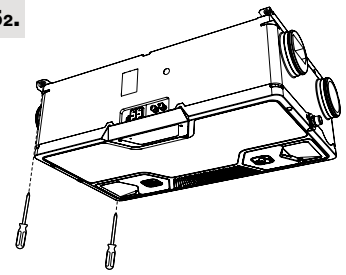

S'assurer de la bonne position de la réglette et serrer les vis de la réglette

6.

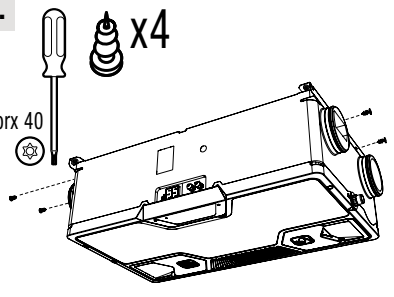

Mettre les vis PPE de chaque coté

7.

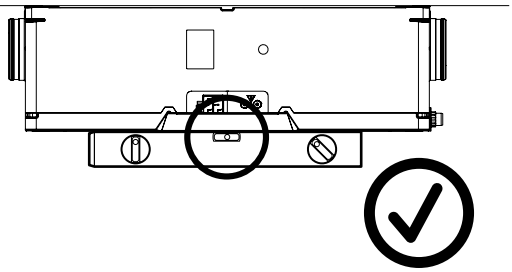

S'assurer de la mise au niveau du produit (ajuster à l'aide de rondelles si nécéssaire)

Kit de montage easy to disponible en accessoires sous la référence 11027073

5.2. Installation au sol

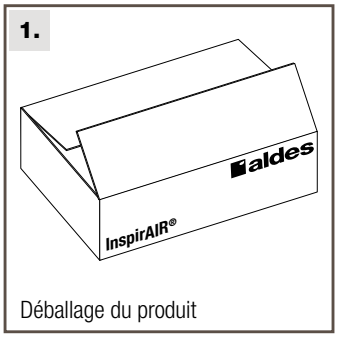

Déballage du produit

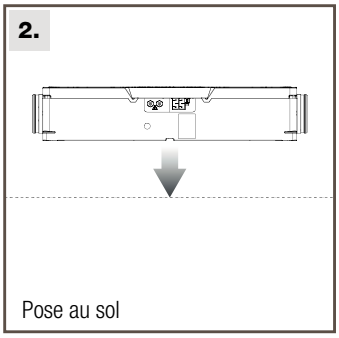

Pose au sol

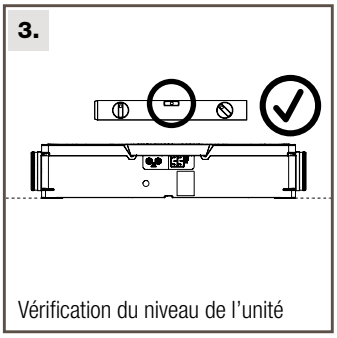

Vérification du niveau de l'unité

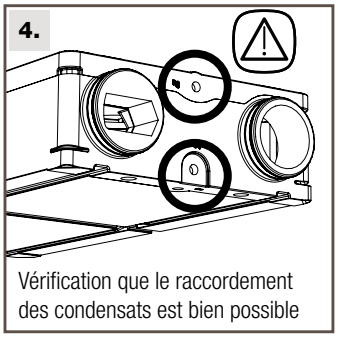

Vérification que le raccordement des condensats est bien possible

5.3. Raccordement des condensats

Positionnement du raccord d'évacuation des condensats

L'installateur doit choisir la solution de raccordement la plus adaptée à son cas d'utilisation et la direction des flux d'air choisi (A ou B) :

⚠ **Important :** en cas d'erreur sur l'installation du raccord à visser, Aldes fournit une mousse patch pour boucher de l'extérieur le mauvais orifice.

⚠ **Important :** Aldes recommande d'utiliser le siphon plat livré en position verticale

Choisir la sortie la plus adaptée

5.3.1. Config A

Au plafond

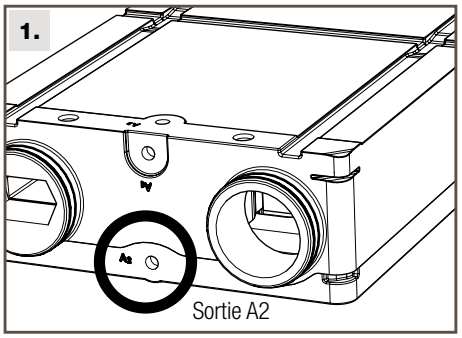

Sortie A2

Directement sol

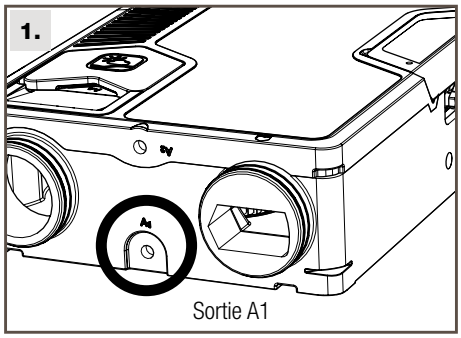

Sortie A1

Au sol sur pied ou sur autres supports

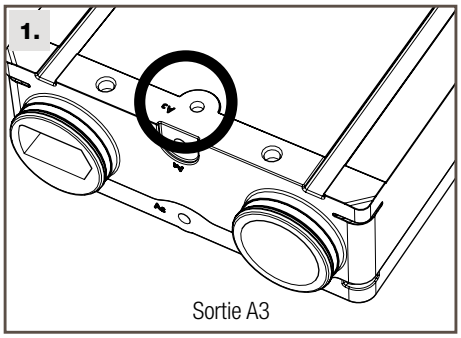

Sortie A3

5.3.2. Config B

Au plafond

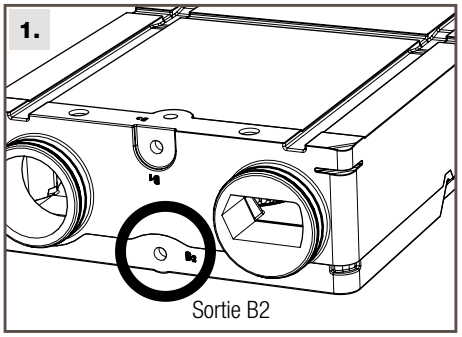

Sortie B2

Directement sol

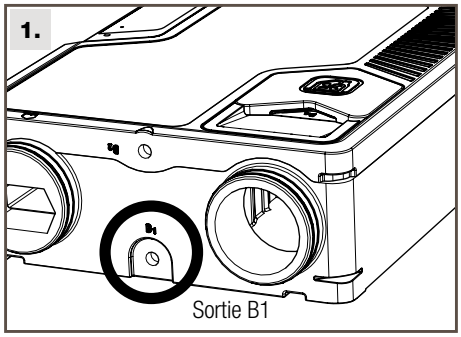

Sortie B1

Au sol sur pied ou sur autres supports

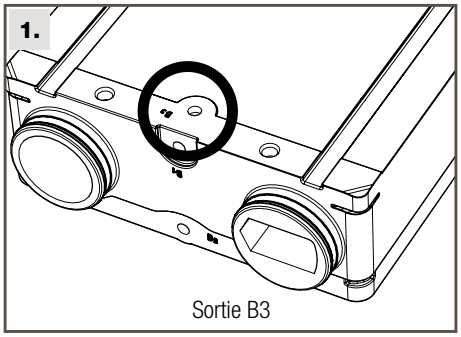

Sortie B3

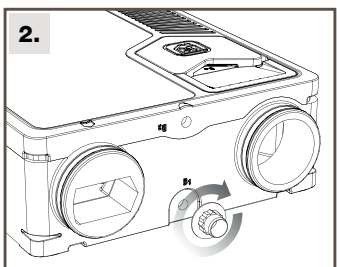

Visser le raccord jusqu'à ce que le joint soit bien comprimé

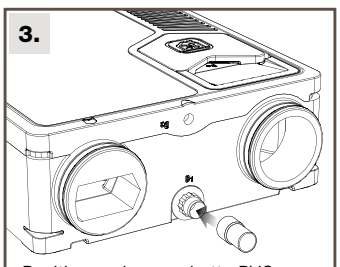

Positionner la manchette PVC droite à joint fourni avec le siphon sans collage

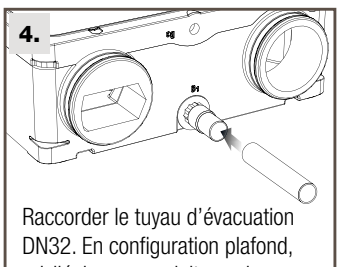

Raccorder le tuyau d'évacuation DN32. En configuration plafond, privilégier un conduit souple pour permettre un éventuel démontage facile du couvercle

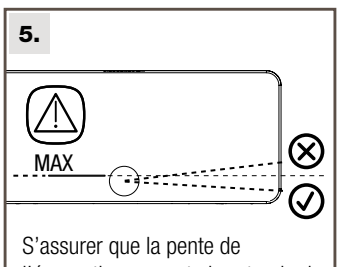

S'assurer que la pente de l'évacuation respecte les standards en vigueur locament (3% mini recommandé)

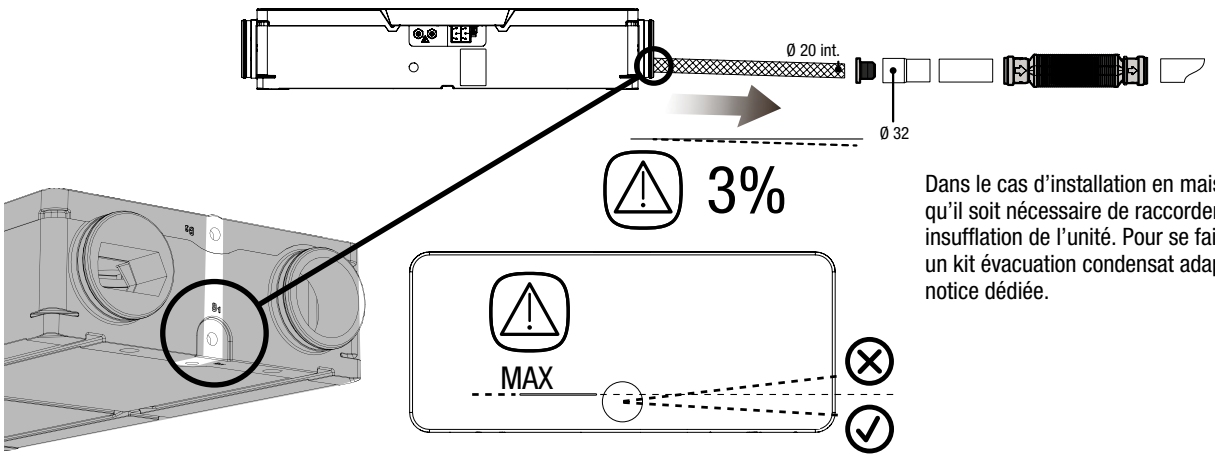

Dans le cas d'installation en maison climatisée, il se peut qu'il soit nécessaire de raccorder les condensats du côté insufflation de l'unité. Pour se faire, aldes commercialise un kit évacuation condensat adapté réf. 11027071 voir notice dédiée.

6. MISE EN ROUTE ET RÉGLAGES

6.1. Avant de démarrer l'unité

Lorsque l'installation est terminée, vérifier que :

- Les filtres sont montés correctement.
- L'unité est installée conformément aux instructions.
- L'appareil est correctement câblé.
- Des pièges à son sont éventuellement installés sur les conduits le nécessitant
- Tous les conduits sont suffisamment isolés et installés conformément aux règles et réglementations locales.

6.2. Mise en route

Brancher le câble électrique de l'unité ou reconnecter son disjoncteur. Le produit doit être absolument paramétré par l'une de ces deux interfaces :

- la télécommande Aldes InspirAIR® qui inclut un assistant de mise en service lors du premier démarrage.
- le logiciel métiers Aldes Configurator (réservé aux professionnels)

⚠ Les moteurs de l'unité ne peuvent démarrer qu'après la mise en service réalisée avec succès.

6.3. Assistant de mise en service

N°	Menu		Fonction
1	Langue		Permet de personnaliser la langue de la télécommande pour l'utilisateur et l'installateur
2	Profil produit		Permet d'adapter le comportement de l'unité à son pays d'installation : 01(FR) -02(DK) -03(Others)
3	Orientation		Permet de régler l'orientation de l'unité
4	Config A	Config B	Si l'unité reste en A, pas d'action spécifique obligatoire. Si en B, alors suivre les étapes suivantes
5		Bouchons et filtres	Inverser les filtres et les bouchons
6		Filtres inversés	Confirmer le bon changement de filtre
7	Raccord condensat		Permet de confirmer que le raccordement Condensat a bien été fait (uniquement pour les réfs. non ERV)
8	Mode régulation		Permet de choisir le mode de régulation de l'unité (voir détails page suivante)
9	Assistant débit		Permet de régler la valeur de chaque niveau de ventilation (L0- Vacances / L1- Quotidien / L2-Bouton Poussoir- hotte cuisine / L3-Boost)
10	Assistant Accessoires		Permet de paramétrer la présence d'accessoires spécifiques. Menu facultatif

6.4. Structure des menus de la télécommande InspirAIR®

Le menu INFORMATION est accessible sans mot de passe. Il permet d'afficher les paramètres clés de l'unité sans pouvoir les modifier. Il permet à l'installateur de prendre connaissance des réglages de l'unité et son fonctionnement. L'utilisateur peut l'utiliser facilement pour communiquer à distance des éléments à l'installateur si l'unité de semble pas fonctionner correctement et réaliser un premier diagnostic à distance.

Menu	Sous-menu	Contenu
INFORMATION 	Réglages	Permet d'afficher les réglages en cours sans les modifier: - type de régulation - réglage de chaque vitesse - température post chauffe
	Timer filtres	Afficher sans pouvoir modifier : - la durée du timer filtre standard - le nombre de jours restants avant alerte de changement du filtre
	Erreurs	Afficher les codes erreurs activés si la LED télécommande est allumée
	ID produit	Afficher sans pouvoir modifier : - le n° d'article de l'unité - le n° de série associé - la version de software unité et télécommande installée
	Accessoires	Afficher quel accessoire est connecté à l'unité et confirmer son bon état de fonctionnement : - télécommande CO_2 > valeur PPM - batteries préchauffe ou post-chauffe - clapets coupe-feu - contact sec

Le menu MES RÉGLAGES est dédié à l'utilisateur et accessible sans mot de passe. Il permet de régler au quotidien sa ventilation de lancer des actions simples.

Menu	Sous-menu	Contenu
MES RÉGLAGES 	Date et heure	Régler la date et l'heure si vous utilisez la programmation hebdomadaire
	Signal lumineux	Choisir le battement de la LED du produit et de la télécommande : - changement de couleur selon la qualité d'air - battement au rythme de la vitesse de ventilation - éteint
	Timer filtre	Choisir la durée du timer filtre en fonction des caractéristiques du logement, de sa localisation et des attentes des occupants. Valeurs possibles de 6 à 12 mois
	Prog. hebdo	Lancer une programmation rapide de la ventilation du logement (voir guide utilisateur)
	Capteurs	Activer ou désactiver temporairement ou e permanence la prise en compte de la qualité d'air intérieur pour piloter automatiquement la ventilation
	T° post chauffe	Régler la température de l'air insufflé entre 16 et 23 degrés lorsqu'une batterie de post-chauffe InspirAIR est connectée
	Saison	
	Bypass	Permet d'activer le bypass donc de limiter la réchauffement de l'air insufflé, en été par exemple. Le bypass se désactivera après 4 mois sans nouvel action dans ce menu pour ne pas rester ouvert l'hiver
	Cheminée ouverte	Activer pour 2 heures le fonctionnement de la ventilation en surpression pour faciliter la prise d'un feu en cheminée de type foyer ouvert.
	Langues	Choisir la langue d'utilisation de la télécommande

Le menu INSTALLATEUR est dédié à un installateur compétent et accessible avec le mot de passe : 0405. Il permet d'accéder à l'ensemble des réglages, des accessoires et des donnés de fonctionnement et de maintenance de l'unité.

Menu	Sous-menu	Contenu
INSTALLATEUR 	**Réglages ventilation**	
	Mode régulation	Permet de choisir le mode de régulation du produit.
	Config. Niveau	Permet de régler chacun des 4 niveaux de ventilation : L0- Vacances / L1- Quotidien / L2-Bouton Poussoir / L3-Boost. Ce réglage disponible pour les pays hors France est en m3/h ou en %, ou en pa en fonction de la régulation
	Config rapide FR	Lance un assistant de calcul de débit basé sur la réglementation française NF 205 Auto. Il permet, à partir des caractéristiques du logement que l'unité définisse automatiquement les débits de chaque niveau de ventilation. L'utilisation de cet assistant n'est pas recommandée hors France
	Réglage tempo.	Permet de personnaliser les durées des temporisations sur les vitesses L0, L2 et L3.
	Ajustement rapide	Permet de corriger les débits mesurés aux bouches jusqu'à 10%. Il n'est disponible que pour le mode de régulation "autoréglable" et sur les vitesses L1 et L2
	Autres réglages	
	Profil produit	Permet d'adapter le comportement de l'unité à son pays d'installation : 01(FR) -02(DK) -03(Others)
	Paramétrage bypass	Permet de régler les températures de déclenchement
	Mode Radon	Permet de régler rapidement un déséquilibre favorable de 15% à l'insufflation par rapport à l'extraction de façon permanente et pour toutes les vitesses, en se basant sur les recommandations sur la ventilation en cas de risqué de présence de Radon. Cette action est uniquement activable en mode de régulation débit constant.
	Foyer ouvert	Active pour l'utilisateur la possibilité de lancer via son menu télécommande un déséquilibre de +15% d'air insufflé par rapport à l'air extrait pendant 2 heures, le temps qu'un feu de cheminée en foyer ouvert prenne au mieux.
	Timer filtres	Permet d'ajuster la durée du timer filtre en fonction des caractéristiques du logement, de la localisation ou des attentes de l'occupants : Valeurs possibles : de 6 à 12 mois.
	Certification	Permet de préciser le type de logement et sa possible certification PassivHaus. Si c'est le cas, l'unité adaptera sa stratégie de dégivrage en fonction (pas de coupure seule du moteur d'insufflation autorisée). Aldes recommande la configuration "Non Passiv Haus" si possible.
	Bypass	Permet de donner à l'utilisateur la possibilité d'activer manuellement le bypass de l'unité. Aldes recommande de ne pas donner cette possiblilité, sauf lorsque l'installation est équipé d'équipement de type géothermie (puit canadien).
	Modbus	Permet de personnaliser les réglages de communication de l'unité (voir 7.5) : - n° d'adresse esclave (entre 1 et 99) - le baudrate - la parity
	Unités	Permet de personnaliser les unités C°, m^3/h, etc…
	Accessoires	
	Capteurs	Permet de paramétrer les différents capteurs 0-10V (voir schéma) et d'activer ou désactiver la sonde d'humidité si présente.
	Batteries chauffe	Permet de déclarer les batteries de préchauffe et post-chauffe
	Clapets coupe feu	Permet de paramétrer le nombre de clapets et leur fréquence de test ainsi que lancer un test
	Contact sec	Permet de paramétrer le statut du contact sec de l'unité. Réglage usine : NO (Normalement Ouvert). Autre valeur possible : NF (Normalement Fermé).
	Paramétrage X7	Permet de choisir le comportement de l'unité lorsqu'on active l'entrée X7 :1) bouton poussoir = 30 minutes à L2 ou 2) hotte cuisine = L2 tant que le signal est actif
	Maintenance	
	Relance MES	Permet de relancer l'assistant de mise en service, comme fait lors du premier démarrage de l'unité. Ce n'est pas un reset usine : les valeurs déjà rentrées seront proposés à nouveau. Pour faire un reset usine, utiliser l'action dédiée.
	Reset usine	Permet de relancer l'unité avec ses paramètres de sortie d'usine. Une nouvelle mise en service sera nécessaire.
	Valeurs réelles	Permet d'examiner en temps réel les différentes valeurs clés de l'unité en fonctionnement : consignes de débit, tensions moteurs, températures sondes) pour un diagnostic maintenance rapide.

6.5. Comportement de l'unité

Stratégie de protection contre la formation de gel.

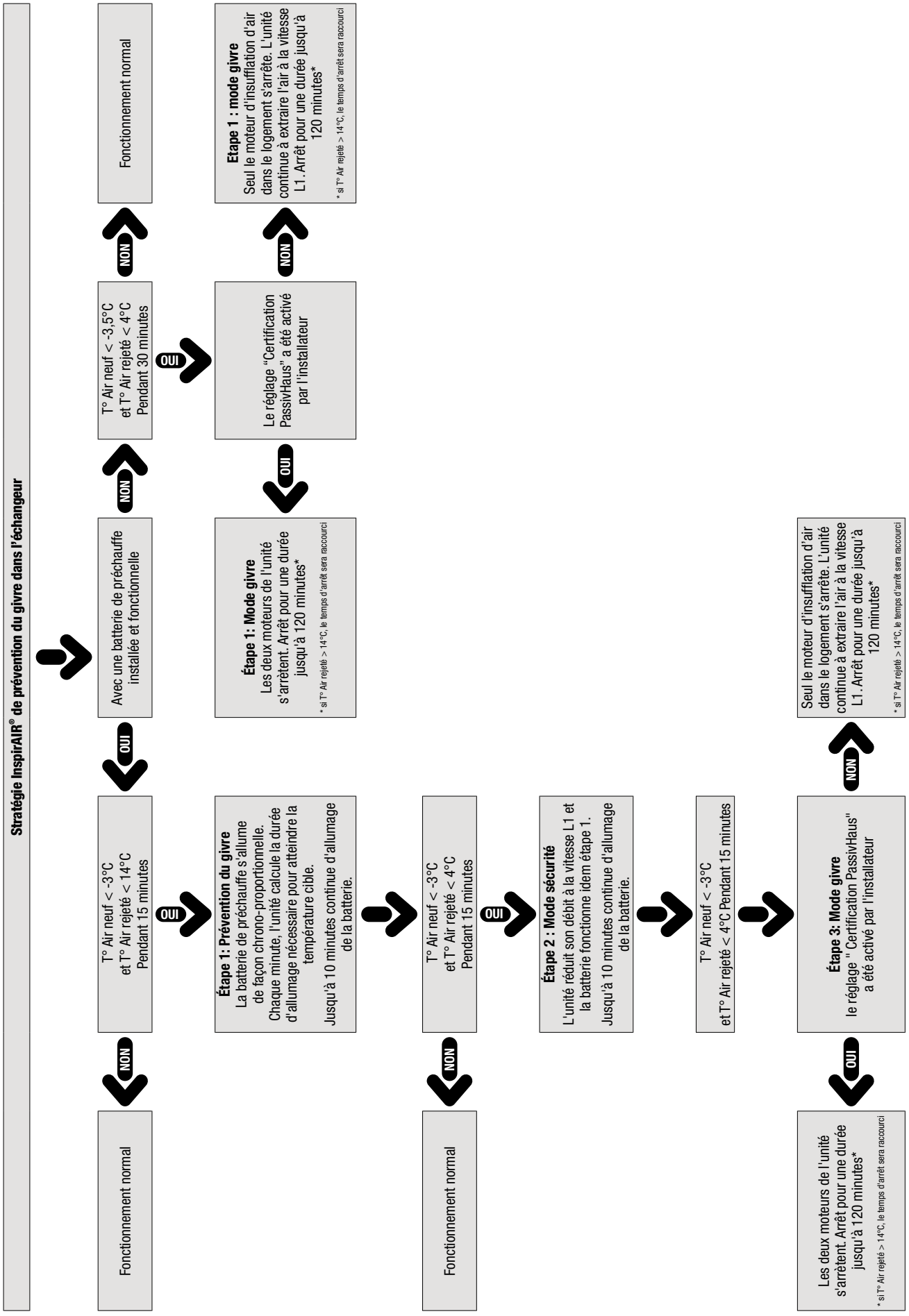

Pilotage par capteur 0-10V

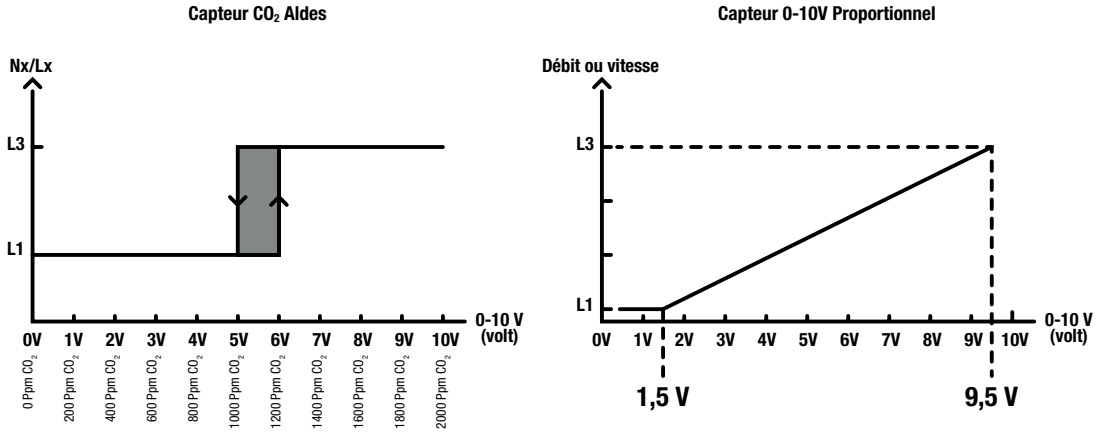

Fonctionnement du bypass

Le bypass InspirAIR® Side est contrôlé 100% automatiquement par l'unité en fonction de la saison enregistrée par l'unité et des températures d'air à l'intérieur et l'extérieur du logement. Lorsque le mode bypass est activé, 2 volets s'activent pour permettre aux flux de ne pas se croiser dans l'échangeur, un flux passant dans la moitié inférieure de l'échangeur, alors que l'autre flux passe dans la partie supérieure. Cette solution technique innovante permet de ne pas préchauffer l'air qui va être insufflé dans le logement.

Détection de la saison

L'unité enregistre la saison en cours (été ou hiver) en vérifiant la température de l'air extérieur toutes les heures tous les jours.

- Si la moyenne de T° est > 19°C ou si T max. est de > 28°C et T° min. > 7°, nous sommes en été.
- Si le T° moyen est < 19°C, ou si T° max. est < 28°C, nous sommes en hiver.

La saison est enregistrée 24 heures après la mise en service de l'unité.

Selon cette saison, l'unité donnera la priorité au chauffage de l'air dans l'élément chauffant en hiver et au refroidissement en été comme suit :

Mode hiver	Mode été
Activation du bypass à 24°C réglable dans le menu installateur de la télécommande	Activation du bypass à 27°C, réglable dans le menu installateur de la télécommande
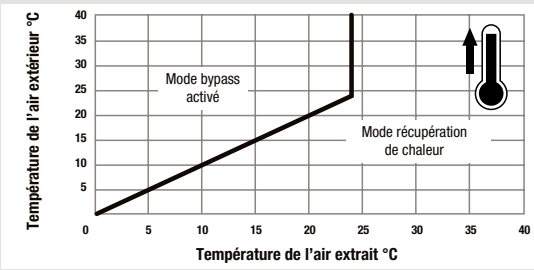	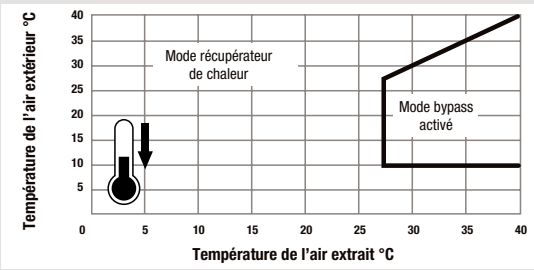

Contrôle de l'humidité (modèles DHU)

L'unité est dotée d'un capteur d'humidité relative intégré dans l'unité sur le flux d'air extrait du logement. Une augmentation du niveau de ventilation L3 est déclenchée lorsque la valeur d'humidité dans cet air augmente soudainement (augmentation de l'indice de variance de l'HR supérieure à 8 points (et non %). La valeur d'humidité est vérifiée toutes les minutes. En mode flux d'air constant, le changement de vitesse sera progressif – jusqu'à 5 minutes – afin de ne pas déranger les utilisateurs finaux dans la maison.

Cette accélération de la ventilation dure aussi longtemps que la valeur d'humidité relative est supérieure à la valeur d'origine avec une minuterie maximale de 60 minutes. Après cette période, l'appareil reviendra à la vitesse active précédente (manuellement ou automatiquement ou selon un programme hebdomadaire).

Si l'humidité est toujours élevée après 60 minutes de boost, le Boost est réactivé jusqu'à 60 minutes maximum, pour ce que l'HR diminue. Cette fonction peut être désactivée sur la télécommande.

Activation manuelle du bypass

A partir de la version software 1.30, les InspirAIR® Side et Top seront compatibles avec l'utilisation d'un puit canadien sur l'arrivée de l'air extérieur vers l'unité.

Lorsque l'installateur activera le mode « Bypass » dans le menu installateur de la télécommande, le particulier pourra alors confirmer la saison en cours de la télécommande et l'unité bypass sera l'échangeur en saison été.

6.6. Paramètres et table Modbus InspirAIR®

Communication baud rate	Data	Parity bit	Stop	Registre type	Codes accès	Type	Adresse esclave
9600*, 19200, 38400, 57600 115200	8 (fixe - ne peut pas être changé)	**NONE***, ODD, EVEN	**1***, 2	Holding (4x)	03 :Registre "Read" 16 : Registre « write"	RS485	2 en standard Personnalisable entre 1 et 99 avec Aldes Configurator

*valeur par défaut

La télécommande InspirAIR V2 est indispensable pour pouvoir ajuster les paramètres Modbus en cas de difficulté de réglage
Utilisez ce QR code pour retrouver la table Modbus complète permettant d'interagir avec notre produit :

7. MAINTENANCE

Ne pas essayer de réparer votre appareil vous-même.

- Cet appareil ne contient aucune pièce susceptible d'être réparée par l'utilisateur lui-même.
- Démonter un des capots peut vous exposer à des tensions électriques dangereuses.
- Couper l'alimentation électrique n'est en aucun cas suffisant pour vous protéger d'éventuels chocs électriques (condensateurs).
- Couper l'alimentation électrique si des bruits anormaux, des odeurs ou de la fumée proviennent de l'appareil et contacter votre installateur.
- Avant tout nettoyage éventuel, couper l'alimentation électrique sur l'appareil.
- Ne pas utiliser de liquide de nettoyage agressif ou de solvants pour nettoyer l'appareil.
- Ne pas utiliser de nettoyeur sous pression pour nettoyer les bouches d'air. Vous risquez de détériorer l'échangeur à air et de faire pénétrer de l'eau dans les circuits électriques.

7.1. Entretien des filtres - Action autorisée aux particuliers

Une fois tous les 6 mois (réglable entre 6 et 12 mois), la télécommande avertit l'utilisateur d'effectuer l'entretien du filtre. La nécessité réelle d'effectuer cette opération peut varier en fonction des conditions ambiantes intérieures et extérieures. Nettoyez les filtres avec un aspirateur. Appuyez sur le bouton dédié pendant 1 seconde pour réinitialiser le timer filtre. Remplacez les filtres chaque année.

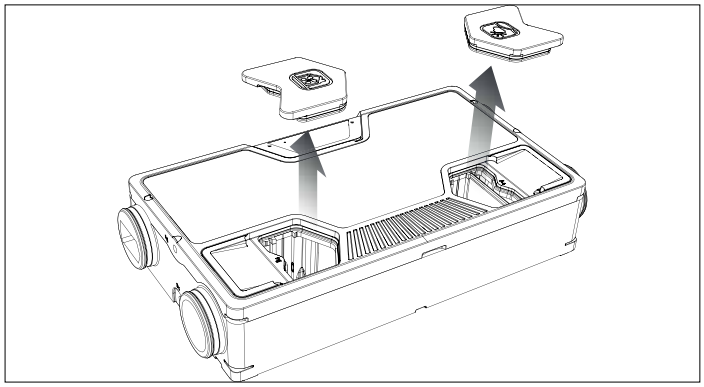

Ouvrir la trappe à filtre

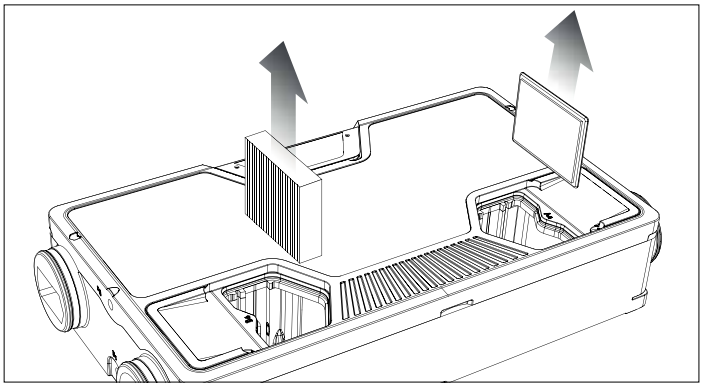

Sortir les filtres et les changeer par des nouveaux

Filtres première monte

Voici les filtres installées en 1ère monte dans les différentes InspirAIR Top :

Modèle	Filtre air insufflé vers logement (côté A)	Filtre air extrait venant du logement (côté B)
Side 150 Prima	Filtre « Poussière » - Grossier 65% (ex-G4)	Filtre « Poussière » - Grossier 65% (ex-G4)
Side 180 Classic	Filtre « Particules » ePM10 50% (ex-M5)	Filtre « Poussière » - Grossier 65% (ex-G4)
Side 300 Classic	Filtre « Particules » ePM10 50% (ex-M5)	Filtre « Poussière » - Grossier 65% (ex-G4)

Références filtres

Des « kits filtres 1ère monte » existent pour simplifier le rachat de filtres de remplacement. Ils comprennent, pour chaque modèle InspirAIR Side existant, 1x filtre pour l'insufflation et 1x filtre pour l'extraction du logement :

Article	Désignation	Pour l'insufflation vers le logement	Pour l'extraction venant du logement
11027055	KIT FILTRES INSPIRAIR SIDE 150 PRIMA	Filtre « Poussière » - Grossier 65% (ex-G4)	Filtre « Poussière » - Grossier 65% (ex-G4)
11027056	KIT FILTRES INSPIRAIR SIDE 180 CLASSIC	Filtre « Particules » ePM10 50% (ex-M5)	Filtre « Poussière » - Grossier 65% (ex-G4)
11027058	KIT FILTRES INSPIRAIR SIDE 300 CLASSIC	Filtre « Particules » ePM10 50% (ex-M5)	Filtre « Poussière » - Grossier 65% (ex-G4)

Filtres haute qualité de filtration disponibles en accessoires

Experts de la qualité d'air intérieur, Aldes propose différents filtres avec des niveaux

	Article	Désignation	Niveau de filtration
Side 150-180	**11027060***	Filtre Particules Fines INSPIRAIR SIDE 150-180	ePM10 >85% / ePM1 50%
	11027061*	Filtre Bacteries INSPIRAIR SIDE 150-180	ePM1 80%
	11027062*	Filtre COV INSPIRAIR SIDE 150-180	ePM10 > 85% / ePM1 50%

Side 300	**11027064***	Filtre Particules Fines INSPIRAIR SIDE 300	ePM10 >85% /ePM1 50%
	11027065*	Filtre Bacteries INSPIRAIR SIDE 300	ePM1 80%
	11027066*	Filtre COV INSPIRAIR SIDE 300	ePM10 > 85% / ePM1 50%

*Afin de garantir leur durée de vie, Aldes inclut dans les références suivantes le filtre en question ainsi qu'un « pré-filtre » Poussière à monter au-dessus du filtre principal pour prolonger sa durée de vie.

7.2. Nettoyage de l'échangeur - Action réservée aux professionnels

Nettoyez l'échangeur tous les 2 ans avec un aspirateur. La nécessité réelle d'effectuer cette opération peut varier en fonction des conditions ambiantes intérieures et extérieures et de la fréquence de nettoyage du filtre.

Il n'est pas nécessaire de sortir l'échangeur pour le nettoyer convenablement.

Durée indicative de cette opération : moins de 20 minutes.

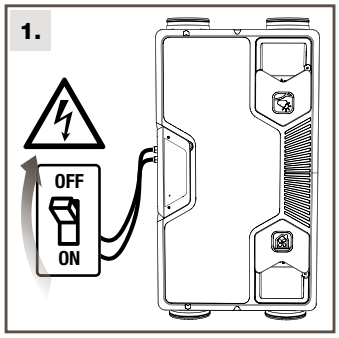

Débrancher l'alimentation du produit

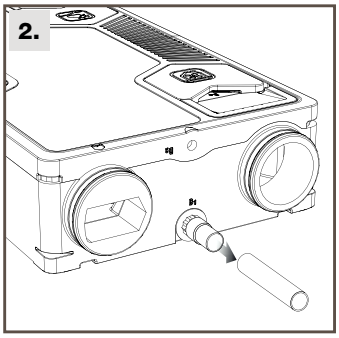

Si produit installé en position plafond > déconnecter les condensats

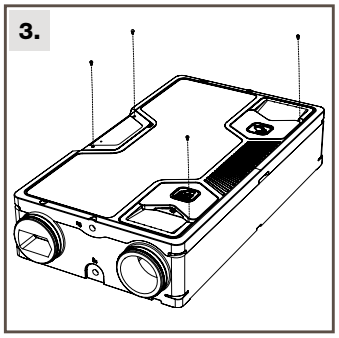

Dévisser les 4 vis tenant le capot

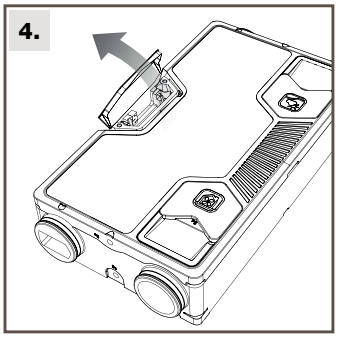

Ouvrir le boitier de la carte électronique

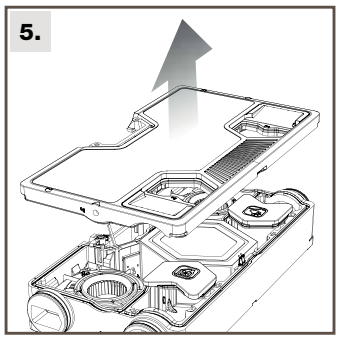

Retirer le couvercle du produit

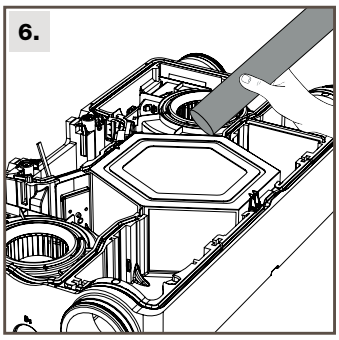

Nettoyer l'échangeur à l'aide d'un aspirateur

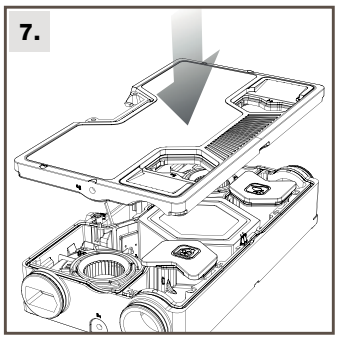

Remettre le couvercle en appuyant fermement d'abord tout autour puis au centre du couvercle

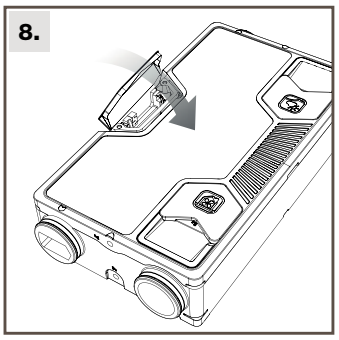

Refermer et visser le boitier de la carte électronique

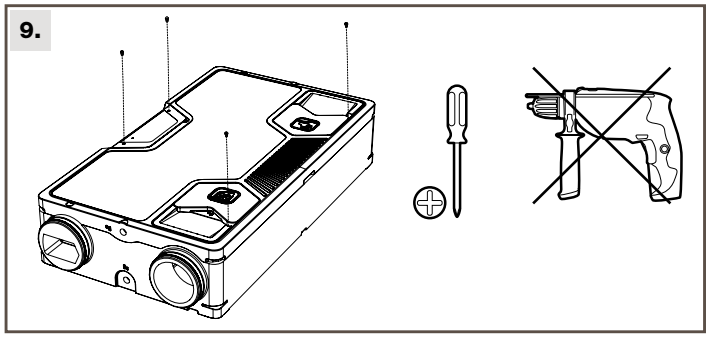

Revisser les 4 vis du couvercle

Il est strictement interdit de revisser ces vis avec une visseuse. Un tournevis manuel est obligatoire pour ne pas risquer de détériorer les inserts du produit.

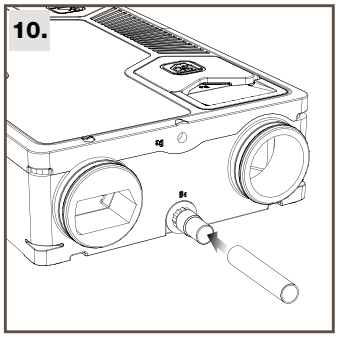

Reconnecter l'évacuation des condensats

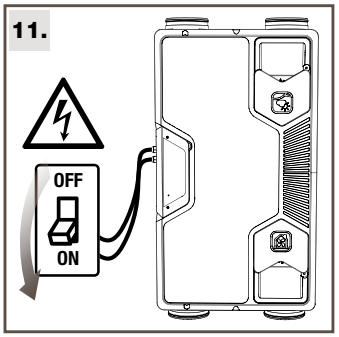

Remettre sous tension l'unité

7.3. Autres opérations de maintenance

Le document Aldes « Guide d'intervention » détailles les opérations de maintenance suivantes :
- changement de la carte électronique
- changement des moteurs
- changement des sondes de températures

7.4. Disfonctionnement produit

N°	Diagnostic	Remède
49	ID produit absent	Renseigner ID produit
50	Produit non configuré	Vérifier qu'une configuration produit a été faite (à minima type de régul et A/B choisi)
70	Contact sec ventilateur de toiture activé	Vérifier l'état du contact sec
72	Défaut sonde HR	Vérifier que sa valeur est cohérente VS autres sondes du produit
76	Défaut sonde CO2 de l'IHM	Remplacer la télécommande
81	Absence BCA détectée	- Vérifier le câblage du port BCA Bus - Vérifier la cohérence ohmique de la sonde insufflation (ci-dessous)
83	BCA préchauffe ext -Résistance ne chauffe pas	Vérifier que les valeurs des sondes T° concernées augmentent
85	Fonctionnement BCA post Chauffe	Vérifier la bonne installation
90	Test fire Damper KO	Vérifier que le test des fire damper est OK
91	Clapet coupe-feu déclenché	Vérifier l'état des positions des lames de clapets
182	Erreur moto-ventilateur extraction débranchée ou moteur HS	- Se reporter au logigramme de panne pour alarme 182/183 (voir guide SAV) - Couper l'alimentation 30 min puis remettre sous tension - Vérifier le câblage du moteur
183	Erreur moto-ventilateur insufflation débranchée ou moteur HS	
239	Défaut sonde Tr rejet d'air	- Vérifier l'emplacement de la sonde - Vérifier la cohérence ohmique de la sonde
240	Défaut sonde Te extérieure	
241	Défaut sonde Ti insufflation d'air	
243	Défaut Tbca ext	
251	Sonde Tv sonde température VMC	

Tous ces numéros d'erreur disparaissent après résolution de l'anomalie. En cas de problème vous pouvez consulter votre revendeur.

7.5. Schéma détaillé de la carte électronique

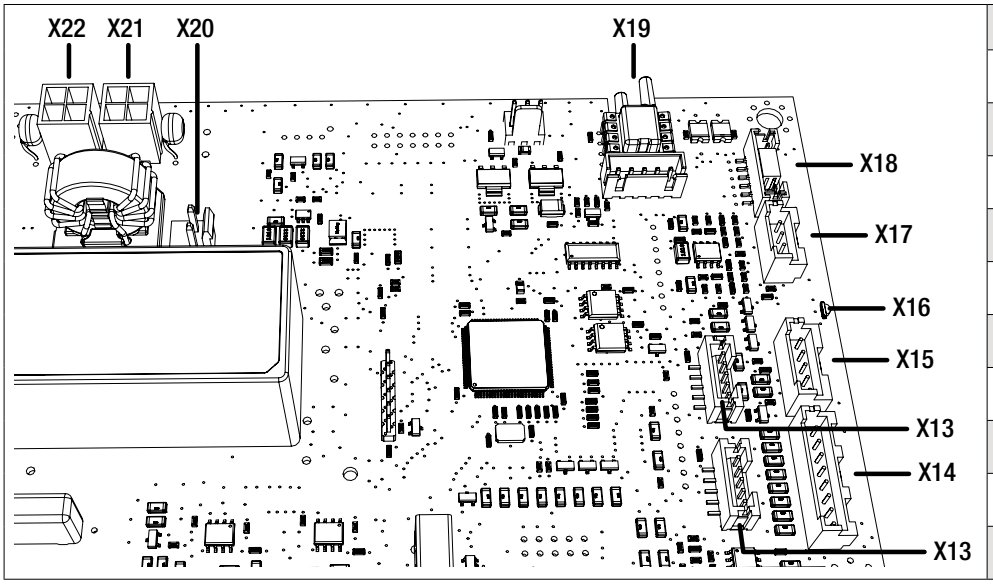

Repère	Fonction
X13	Sondes HR
X14	Sondes de température
X15	Commande moteur gauche 0-10V
X16	Signal lumineux (LED)
X17	Commande moteur droit 0-10V
X18	Bypass
X19	Capteur de pression (selon version)
X20	Self
X21	Alimentation moteur droit
X22	Alimentation moteur gauche

7.6. Liste des pièces détachées

Rendez-vous sur le site Aldes https://www.aldes.fr/documentations-services/pieces-de-rechange

8. GARANTIE

8.1. Conditions générales de garantie

Se reporter aux conditions générales de vente sur le site www aldes.fr Le système doit être installé par un professionnel qualifié suivant les règles de l'art, les normes en vigueur et les prescriptions de nos notices Le système doit être utilisé normalement et régulièrement entretenu par un spécialiste.

8.2. Durée de la garantie

Le produit bénéficie d'une garantie pièces (hors main d'œuvre) de 3 ans. La garantie prend effet à compter de la date d'achat du produit, la facture faisant foi.

8.3. Conditions d'exclusion de la garantie

Seront exclues de cette garantie, toute défaillance de l'installation liée à un non-respect des préconisations du fabricant, dont absence de siphon aéraulique, au non-respect des normes et réglementations en vigueur, ou à un manque d'entretien

9. FICHE ERP

				
Marque commerciale fournisseur	Aldes InspirAIR®			
Désignation	Side 150 Prima	Side 180 Classic	Side 180 Classic DHU	Side 180 Classic ERV DHU
Références	11027130	11027131 11027137	11027132	11027133
Classe énergétique - Climat moyen	A	A	A	A
Climat moyen - SEC - Consommation énergétique spécifique (kWh/(m^2 an)	-36,94	-35,84	-38,80	-37,58
Climat froid - SEC - Consommation énergétique spécifique (kWh/(m^2 an)	-74,15	-73,06	-76,66	-75,44
Climat chaud - SEC - Consommation énergétique spécifique (kWh/(m^2 an)	-12,98	-11,89	-14,48	-13,26
Typologie déclarée	RVU	RVU	RVU	RVU
Type de flux	Bidirectional ventilation unit	Bidirectional ventilation unit	Bidirectional ventilation unit	Bidirectional ventilation unit
Type de motorisation installée ou prévue	4/ Variable speed	4/ Variable speed	4/ Variable speed	4/ Variable speed
Type de système de récupération de chaleur	Récupération	Récupération	Récupération	Récupération
Rendement thermique de récupération de chaleur (%)	87	87	87	79
Débit maximal de URV (m^3/h)	150	180	180	180
Puissance électrique absorbée à Qmax (W)	52	65	65	75
LwA - Niveau de puissance acoustique (dB)	47,1	50,9	50,9	53,7
Débit de référence (m^3/s)	0,029	0,035	0,035	0,035
Différence de pression de référence (Pa)	50	50	50	50
SPI (W/(m^3/h)	0,23	0,26	0,26	0,32
Facteur de régulation (%)	1	1	0,85	0,85
Typologie de régulation	Manual control	Manual control	Central demand control	Central demand control
Taux de fuite interne maximal en dépression déclaré pour DF (%)	3,1	2,2	2,2	2,5
Taux de fuite interne maximal en surpression déclaré pour DF (%)	3,3	2	2	2,3
Taux de fuite externe maximal en dépression déclaré pour SF et DF (%)	4,3	3,3	3,3	2,8
Taux de fuite externe maximal en surpression déclaré pour SF et DF (%)	4,5	4,5	4,5	4,6
Taux de mélange des unités double flux décentralisées sans piquage (%)	NA	NA	NA	NA
Position de l'alarme visuelle	cf. notice	cf. notice	cf. notice	cf. notice
Description de l'alarme visuelle	cf. notice	cf. notice	cf. notice	cf. notice
Remplacement régulier des filtres pour les performances et l'efficacité énergétique de l'unité	cf. notice	cf. notice	cf. notice	cf. notice
Instruction d'installation des entrées d'air neuf	NA	NA	NA	NA
Sensibilité du flux d'air aux variations de pression à + 20 Pa	NA	NA	NA	NA
Sensibilité du flux d'air aux variations de pression à - 20 Pa	NA	NA	NA	NA
Etanchéité à l'air intérieur/extérieur (m^3/h)	NA	NA	NA	NA
Consommation d'électricité annuelle - CEA (kWh électricité/an)	304	348	257	305
Climat moyen - EAC - Economie annuelle de chauffage (kWh énergie primaire/an)	4454	4454	4521	4521
Climat froid - EAC - Economie annuelle de chauffage (kWh énergie primaire/an)	8714	8714	8845	8845
Climat chaud - EAC - Economie annuelle de chauffage (kWh énergie primaire/an)	2014	2014	2045	2045

			
Marque commerciale fournisseur	Aldes InspirAIR®		
Désignation	Side 300 Classic	Side 300 Classic DHU	Side 300 Classic ERV DHU
Références	11027134 11027138	11027135	11027136
Classe énergétique - Climat moyen	A	A	A
Climat moyen - SEC - Consommation énergétique spécifique (kWh/(m^2 an)	-36,46	-39,25	-38,20
Climat froid - SEC - Consommation énergétique spécifique (kWh/(m^2 an)	-73,68	-77,10	-76,06
Climat chaud - SEC - Consommation énergétique spécifique (kWh/(m^2 an)	-12,51	-14,93	-13,88
Typologie déclarée			
Type de flux	Bidirectional ventilation unit	Bidirectional ventilation unit	Bidirectional ventilation unit
Type de motorisation installée ou prévue	4/ Variable speed	4/ Variable speed	4/ Variable speed
Type de système de récupération de chaleur	Récupération	Récupération	Récupération
Rendement thermique de récupération de chaleur (%)	86	86	79
Débit maximal de URV (m^3/h)	300	300	300
Puissance électrique absorbée à Qmax (W)	135	135	160
LwA - Niveau de puissance acoustique (dB)	51,2	51,2	53,1
Débit de référence (m^3/s)	0,058	0,058	0,058
Différence de pression de référence (Pa)	50	50	50
SPI (W/(m^3/h)	0,24	0,24	0,29
Facteur de régulation (%)	1	0,85	0,85
Typologie de régulation	Manual control	Central demand control	Central demand control
Taux de fuite interne maximal en dépression déclaré pour DF (%)	1,7	1,7	1,3
Taux de fuite interne maximal en surpression déclaré pour DF (%)	1,7	1,7	1,2
Taux de fuite externe maximal en dépression déclaré pour SF et DF (%)	2,1	2,1	1,5
Taux de fuite externe maximal en surpression déclaré pour SF et DF (%)	2,4	2,4	1,5
Taux de mélange des unités double flux décentralisées sans piquage (%)	NA	NA	NA
Position de l'alarme visuelle	cf. notice	cf. notice	cf. notice
Description de l'alarme visuelle	cf. notice	cf. notice	cf. notice
Remplacement régulier des filtres pour les performances et l'efficacité énergétique de l'unité	cf. notice	cf. notice	cf. notice
Instruction d'installation des entrées d'air neuf	NA	NA	NA
Sensibilité du flux d'air aux variations de pression à + 20 Pa	NA	NA	NA
Sensibilité du flux d'air aux variations de pression à - 20 Pa	NA	NA	NA
Etanchéité à l'air intérieur/extérieur (m^3/h)	NA	NA	NA
Consommation d'électricité annuelle - CEA (kWh électricité/an)	323	239	280
Climat moyen - EAC - Economie annuelle de chauffage (kWh énergie primaire/an)	4454	4521	4521
Climat froid - EAC - Economie annuelle de chauffage (kWh énergie primaire/an)	8714	8845	8845
Climat chaud - EAC - Economie annuelle de chauffage (kWh énergie primaire/an)	2014	2045	2045

10. CERTIFICATION NF AUTO 205

Modèle	InspirAIR® Side 180 Classic (DHU)	InspirAIR® Side 300 Classic (DHU)
N° de certificat	18.11.033 – certification obtenue sans utilisation de piège à son	
Domaine d'emploi certifié	T2 – 60 m³/h T4 – 180 m³/h	T2 – 60 m³/h T5+ – 270 m³/h
Nombre maximum de sanitaires	4	6
Efficacité thermique certifiée selon NF205 Auto	86%	88%
Configuration filtres certification NF205 Auto selon norme NF EN ISO 16890-1	Insufflation : 1x filtre «Particules» ePM10 50% Extraction : 1x filtre « Poussière » Grossier 65%	
Liste des composants aérauliques garantissant des performances de l'installation selon la NF205 Auto	- Bouches autoréglables Aldes Bapsi à l'extraction - Bouches de type Aldes Bio ou Colorline à l'insufflation - Sortie toiture STS 160	
Recommandation de mise en œuvre	Utilisation d'un bouton poussoir ou de la télécommande obligatoire pour lancer le débit de pointe cuisine Conduits rigides ou flexibles Ø 160 mm recommandés jusqu'au caissons de répartition Chaque pièce principale doit comporter une bouche de soufflage pour respecter le principe de ventilation par balayage. L'équilibrage du réseau sera réalisé par dimensionnement. Il est déconseillé de raccorder cette unité à un puit canadien.	

InspirAIR® Side 180 Classic (DHU)

Type de logement	Salle de bain	WC	Salle d'eau	Débit de base (m³/h)	Débit de pointe (m³/h)	Puissance électrique pondérée (WThC)
T2	1	1	0	60	120	18
	1	2	0	75	135	22
T3	1	1	0	90	150	26
	1	2	0	105	165	32
	1	2	1	120	180	39
T4	1	1 ou 2	0	105	180	33

InspirAIR® Side 300 Classic (DHU)

Type de logement	Salle de bain	WC	Salle d'eau	Débit de base (m³/h)	Débit de pointe (m³/h)	Puissance électrique pondérée (WThC)
T2	1	1	0	60	120	16
	1	2	0	75	135	19
T3	1	1	0	90	150	23
	1	2	0	105	165	26
	1	2	1	120	180	31
	2	2	0	135	195	36
	2	2	1	150	210	42
	3	2	0	165	225	49
	3	2	1	180	240	58
	3	3	1	195	255	67
T4	1	1 ou 2	0	105	180	27
	1	1 ou 2	1	120	195	31
	2	1 ou 2	0	135	210	36
	2	1 ou 2	1	150	225	43
	3	1 ou 2	0	165	240	50
	3	1 ou 2	1	180	255	58
	3	3	1	195	270	68
T5+	1	1 ou 2	0	105	195	27
	1	1 ou 2	1	120	210	32
	2	1ou2	0	135	225	37
	2	1 ou 2	1	150	240	43
	3	1 ou 2	0	165	255	51
	3	1 ou 2	1	180	270	59

1. FOREWORD 23

2. SAFETY INSTRUCTIONS 23
2.1. General instructions 23
2.2. Mechanical risks 23
2.3. Electrical risks 23

3. GENERAL INFORMATION 24
3.1. Product specifications 24

4. INSTALLATION INSTRUCTIONS 25
4.1. Transport/Unpacking 25
4.2. Product environment 25
4.3. Installation plans 25
4.4. Air connections 26
4.5. Recommendations for implementing networks 26
4.6. Air flow direction 26
4.7. Electrical connections 27
4.6. Electronic connections 27

5. INSTALLATION 28
5.1. Ceiling installation 28
5.2. Floor installation 29
5.3. Condensate connection 29

6. START-UP AND ADJUSTMENT 30
6.1. Before starting the unit 30
6.2. Start-up 30
6.3. Commissioning assistant 30
6.4. Menu structure of the InspirAIR® remote control 31
6.5. Unit behaviour 33
6.6. InspirAIR® Modbus parameters and table 34

7. MAINTENANCE 35
7.1. Filter maintenance – Action authorised for private individuals 35
7.2. Cleaning the exchanger – Action reserved for professionals 36
7.3. Other maintenance operations 36
7.4. Product malfunction 37
7.5. Detailed diagram of the electronic board 37
7.6. List of spare parts 37

8. WARRANTY 38
8.1. General terms and conditions 38
8.2. Duration of warranty 38
8.3. Warranty exclusions 38

9. ERP SHEET 39

1. FOREWORD

Thank you for choosing an ALDES product. We recommend that you read this document carefully and follow the instructions provided to ensure optimal operation of your equipment. Our liability as a manufacturer shall not be affected due to incorrect use of the equipment, lack of or unsuitable servicing or incorrect installation. To ensure continuous improvement in the quality of our devices, ALDES reserves the right to amend any device details published in this document at any time.

REMEMBER TO REGISTER

Register your InspirAIR® online to be sure of warranty coverage under the best possible conditions.
Note the serial number on the product, and then scan this QR Code and/or visit http://support.aldes.com

2. SAFETY INSTRUCTIONS

2.1. General instructions

Please read this document carefully before installing and activating the equipment. This document should be kept throughout the lifetime of the equipment.

Precautions and restrictions on use:

- This equipment is designed exclusively for domestic use, to provide air renewal in a dweling as part of a Mechanical Extract Ventilation system.
- Do not connect this device to a chimney outlet or to equipment such as motor-driven hoods, air conditioning, heating, clothes dryer, gas boiler or any other system that discharges air or dust.
- Do not draw in hot air at over 40°C, explosive vapours or air containing dust particles.
- Do not use the equipment in the presence of flammable substances or vapours such as alcohols, insecticides or petrol.
- The manufacturer cannot be held responsible and accepts no liability for any damage to persons or property resulting from inappropriate use.

Personal safety:

- This equipment is not intended for use by persons (including children) with reduced physical, sensory or mental capabilities, or by persons lacking experience or knowledge, unless they have been given supervision or instruction concerning the use of the equipment by a person responsible for their safety. - Children should be supervised to ensure that they do not play with the equipment.

Precautions for installation and maintenance:

- The equipment must be installed in a room where the ambient temperature does not exceed 60°C. - Electrical connections must be made by a professional in accordance with the local standards in place. .
- In particular, a contact separation device with an opening distance of at least 3 mm on each pole, as well as a protective relay with a suitable current rating, must be installed in the fixed ducts (circuit breaker). The copper conductors must have a cross section of at least 1.5 mm².
- Before starting up, all the ductwork and the discharge must be connected.
- Ductwork should be secured using screwed collars, or the collars supplied with the product where applicable.
- Precautions must be taken to avoid the discharge of gases indoors from the exhaust flue of gas-operated or open-flame equipment.
- Switch off the power supply before any maintenance or cleaning operation and ensure that the box fan cannot be switched on accidentally.
- For equipment fitted with a power cable, do not use an extension lead, adapter or multiple-plug socket.
- Any damaged power lead must be replaced by the manufacturer, its after-sales service or similarly qualified persons to prevent a hazard.
- If the problem persists, contact your installer or dealer.
- Only use genuine replacement parts supplied by the manufacturer.

End of product life (WEEE):

In the event of a problem, please contact your installer or vendor. This product must not be disposed of with household waste. At the end of its life or when it is replaced, it must be deposited with a dealer or collection centre. ALDES belongs to the Ecosystem organisation (www.ecosystem.eco).

REACH regulation:

To the best of our knowledge, this item does not contain more than 0.1% of its weight of any substance on the ECHA candidate list.

Product certifications:

Certificates of product compliance with the standards in force are available from the manufacturer. If you have any installation or maintenance problems, please contact your installer or dealer.

2.2. Mechanical risks

Always connect the air ducts to the unit before plugging in the power supply. This ensures that it is impossible to touch the motors when the unit is in operation.

2.3. Electrical risks

The equipment must not be switched on and left for the user to operate until all necessary electric accessories have not been connected by a skilled installer as described in the dedicated manuals..

3. GENERAL INFORMATION

3.1. Product specifications

Weight & dimensions

Side 150 / 180 – Weight = 12 kg

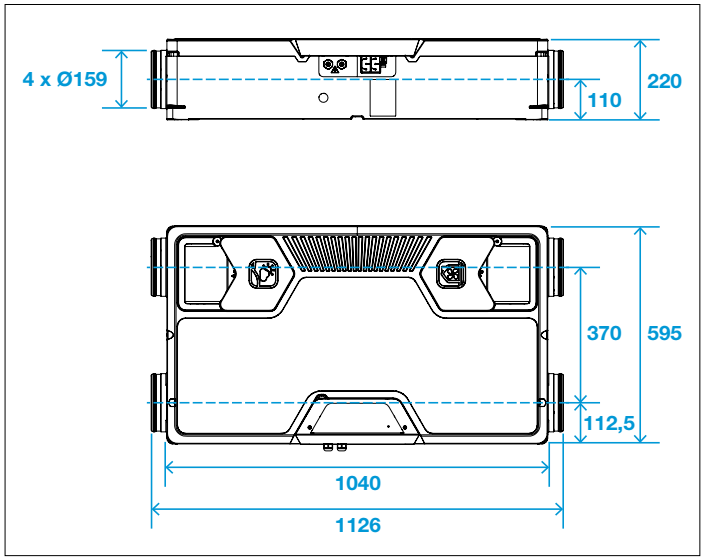

Side 300 – Weight = 14 kg

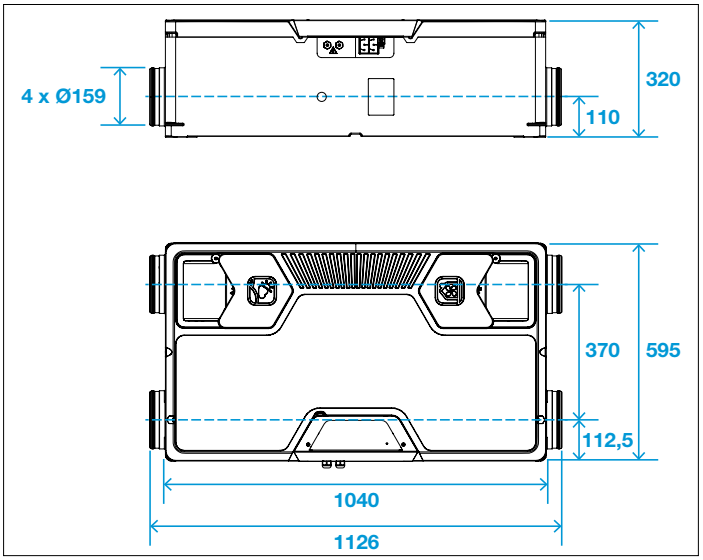

	Electrical details					Ventilation applications		
Designation	**Power supply**	**Class**	**IP**	**Max. current**	**Max. power**	**Min. adjustable airflow**	**Max. adjustable airflow (max 150 Pa)**	**RPM adjustment range**
Side 150 Prima	230V +/- 10% 50/60 Hz +/- 10%	Class I	IP 22	0.7 A	60 W	40 m^3/h	150 m^3/h	20%-100%
Side 180 Classic (DHU)				1.2 A	135 W	40 m^3/h	180 m^3/h	20%-100%
Side 300 Classic (DHU)				1.8 A	240 W	60 m^3/h	300 m^3/h	20%-100%

List of accessories that can be connected to the unit

The InspirAIR® Side unit can operate with various accessories that can be connected to its electronic board:

Item	Designation	Control/supervision	Electrical power supply
11027068	INSPIRAIR V2 REMOTE CONTROL	Connected and powered by the unit - remote control connection (X4)	
11027069	INSPIRAIR V2 CO_2 REMOTE CONTROL	Connected and powered by the unit - remote control connection (X4)	
11023386	ALDES CONNECT BOX	Connected and powered by the unit - USB connection (X5)	
11026011	2-speed remote control Push button control	Connected and powered by the unit - Ibus connection (X6)	
11023225	Ext. pre-heating coil InspirAIR®	Control via IBus input	Separate power supply, 230V
11023487	Ext. post-heating coil InspirAIR®	Control via IBus input	Separate power supply, 230V
11023489	VEX40T FIRE-DAMPERS KIT (DK)	Control via IBus input	Separate power supply, 230V

Identification plate

Each model has its own identification plate, stating its performance, certifications and labels. Here is a typical example:

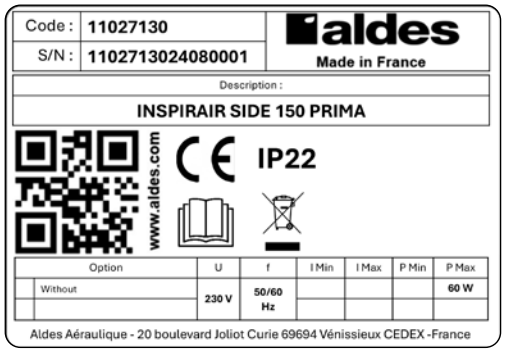

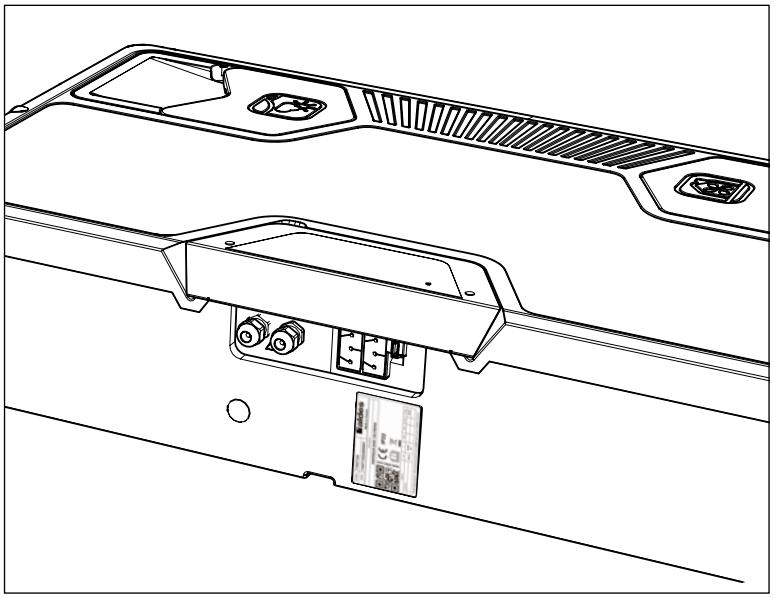

Serial number

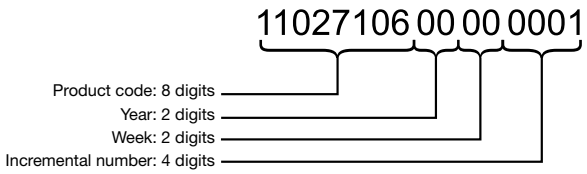

The product serial number can be found:
- on the box
- on the product (located under the electronic board case near the terminal block)
- via Aldes Configurator and in the remote control Information menu > Product ID

4. INSTALLATION INSTRUCTIONS

4.1. Transport/Unpacking

On receipt of the product, verify its condition and record any comments for the attention of the delivery company on the delivery slip. The delivery includes at least:
- The unit and a ceiling fastening system
- Documentation
- For "Kits": a siphon suitable for the unit and the appropriate InspirAIR® Side remote control

⚠ **Important:** the product packaging must be recycled by the installer.

The permissible storage and transport temperature is between -20°C and +60°C.

4.2. Product environment

The product and ductwork must be installed in a heated room to ensure optimum thermal performance and to prevent condensation forming in areas designed to drain properly.
Here are the consequences for the product and the ventilation network depending on the installation room type:

Type of room	Room temperature range over the year	Impact on unit operation
Heated, insulated room inside the dweling	+15°C – +25°C	**Optimum installation:** Guaranteed thermal performance Easy access for regular filter changes
Insulated attic/garage	+10°C – +35°C	**Satisfying installation:** Reduced thermal performance More restrictive access for regular filter changes
Uninsulated attic/garage	-10° – +50°C	**Correct installation:** Limited performance. More restrictive access for regular filter changes.

The system must not be placed in a room where there is a risk of explosion due to gas, fumes or dust. PPlease provide an adapted condensate drainage connection compatible with the siphon sold with the unit.

Installing the unit in areas with high humidity is not recommended. The electrical installation must be suitable for the maximum power of the unit (see point 3.1.).
The location and fastening must ensure at least a basic level of maintenance access

4.3. Installation plans

Ensure there is space around the installation as follows:

140 mm min. on the electrical connection side
160 mm min. above the cover for Side 150-180
260 mm min. above the cover for Side 30
If mounted in a suspended ceiling, an access hatch is required to ensure there is space above the cover.

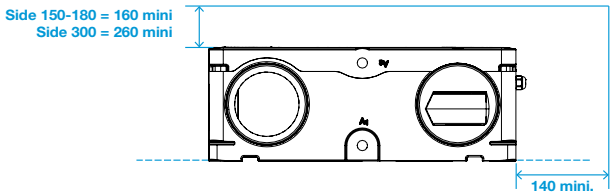

4.4. Air connections

The unit is designed with 4 Ø 160 mm connectors. Aldes recommends the use of Aldes Algaine Alu soundproofed and insulated flexible ducts.

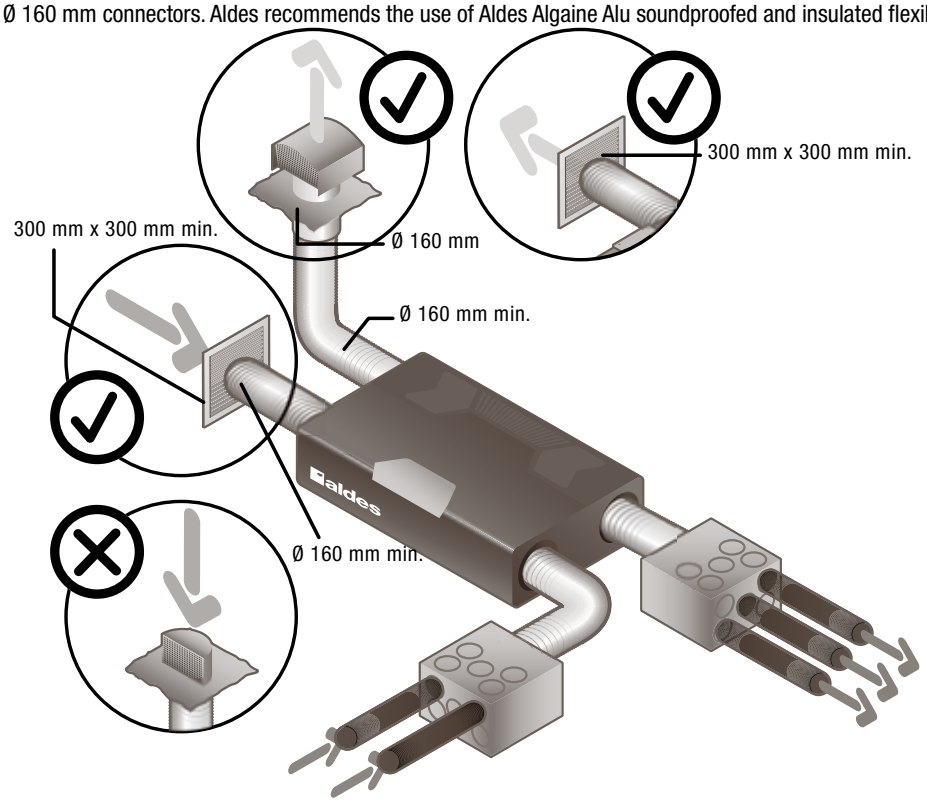

4.5. Recommendations for implementing networks

Before starting up your InspirAIR, make sure that all the components of the ventilation network are correctly installed and connected:
- the fresh air intake must be correctly connected via an insulated duct to a suitable grille (do not use fresh air intakes with insect screens)
- the ducts to the air supply and exhaust box fans must be insulated and correctly installed
- the supply and exhaust grilles must be properly connected
- exhaust airflow regulators must be installed and the right way round
- the air exhaust must be connected via an insulated duct to the outside via a suitable roof cowl.
- insulated flexible ducts must be tightly stretched, with large-radius bends if necessary
- unused connectors on the box fans must be sealed off properly
- the condensate connection must be fitted with a suitable siphon

4.6. Air flow direction

The installer can choose the flow direction of the machine during commissioning.

The product is supplied by default in configuration A.

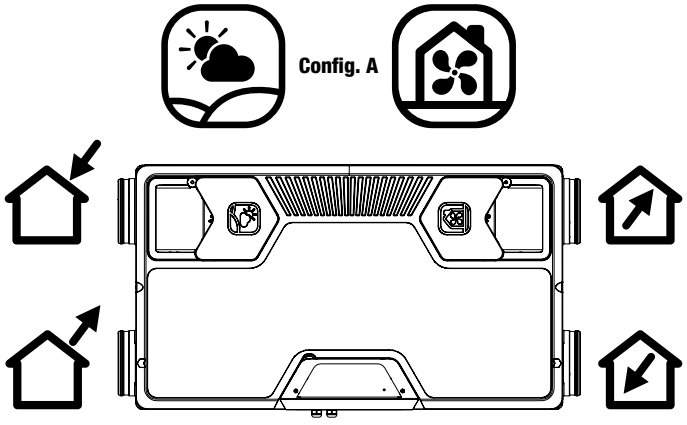

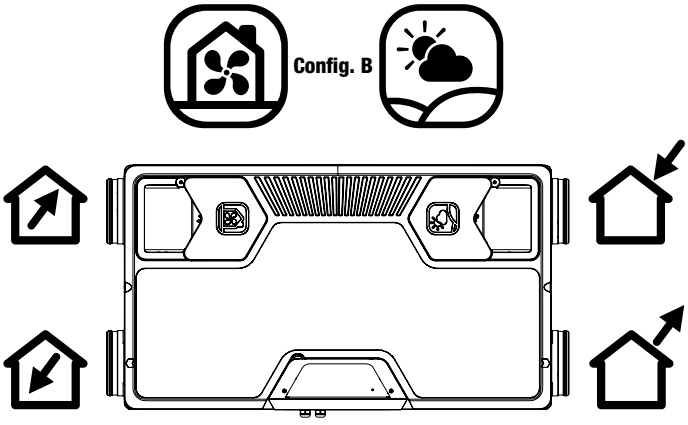

To physically switch to configuration B:
- when commissioning, select configuration B
- physically invert the filters and filter plugs
- connect the condensate on the corresponding side

4.7. Electrical connections

The unit is supplied pre-wired with 1.7 m of 3AWG18 cable. A 4th wire with fastone connector is included to ensure connection to the ground on the board. Aldes does not recommend changing the wire, but rather using a junction box and a second cable if the standard length is not sufficient.

Aldes recommends that the product (or its plug) has its own circuit breaker on the home's electrical panel.

For the InspirAIR® remote control, the cable to be used (not supplied) must be 4x0.22-0.5 mm^2. Maximum length: 20.0 meters. Marked connector are supplied on InspirAIR® Top board. The wiring diagram details the connections between the product and its accessories.

4.8. Electronic connections

View of the client connections on the electronic board:

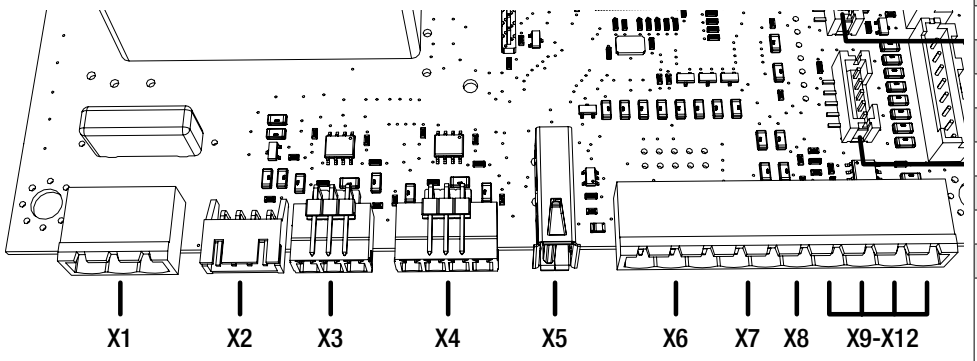

Marker	Function
X1	230V power supply
X2	Internal preheat relay control
X3	Modbus client connection
X4	Remote control connection
X5	USB connection
X6	IBus connection
X7	Push-button connection
X8	Dry contact/NO by default
X9-X12	0-10V inputs/outputs X9: Analogue input 0 X10: Analogue input 1 X11: Not functional X12: ⏚

IBus connection:

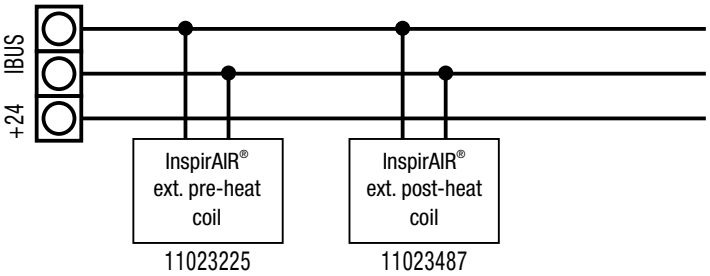

Push-button connection:

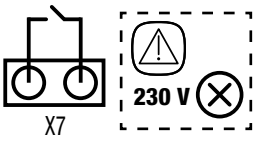

Dry contact / NO by default:

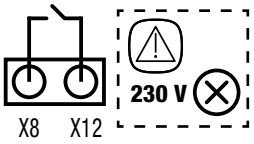

Using the USB port

A USB connection to the unit may be required to:
- connect the Aldes Connect Box
- download a product software update
- upload the product history

No other uses are possible

Case side view

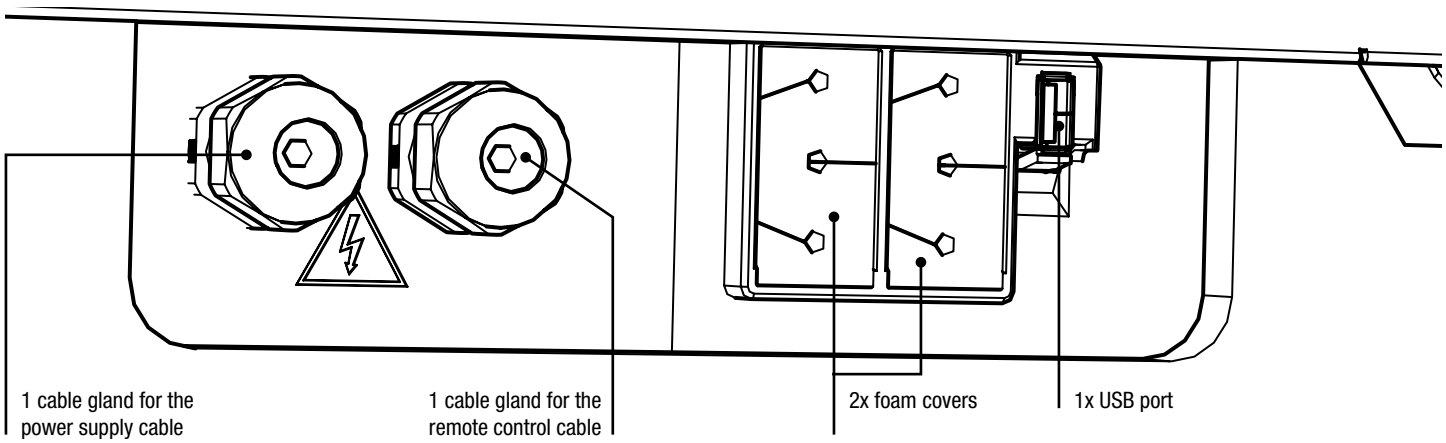

The foam covers allow the other cables (Modbus client, 0-10V and IBus inputs) to pass through

5. INSTALLATION

The product can be installed on the ceiling or the floor.

⚠ **Caution:** The condensate connection must be planned in advance to determine the best position and direction of flow for the product.

The fastening anchors must be suitable for the supporting wall and designed to withstand a load of 120 kg.

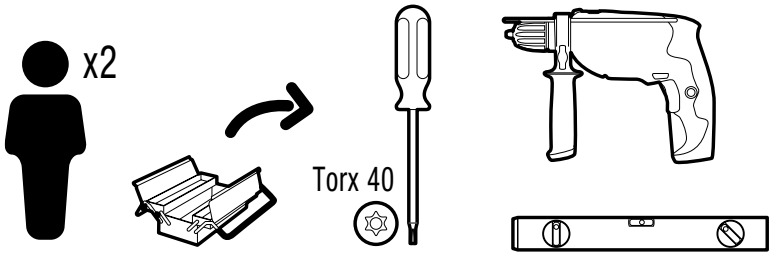

5.1. Ceiling installation

Possible by 1 person with the ceiling fixation accessory 11027073 - Kit quick fix InspirAIR® Side.

2 peoples recommended for the product installation with the standard strips delivered with the unit.

Assembly stage

Ceiling mounting, basic system, 2 technicians recommended.

1.

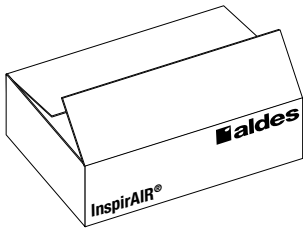

Unpack the product

2.

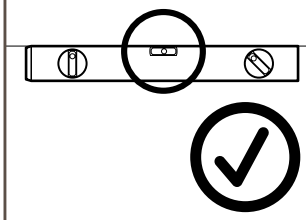

Check that the supporting surface is horizontal

3₁.

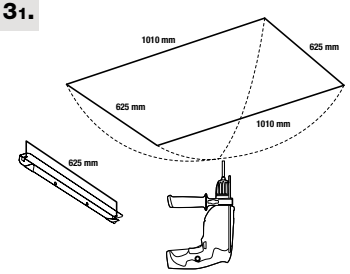

Drill the holes using the template

3₂.

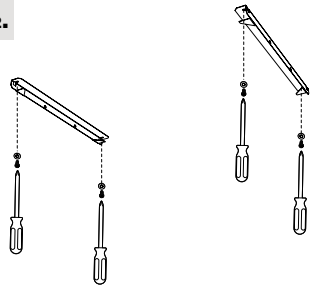

Install the fastening strips

3₃.

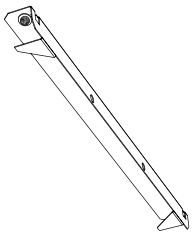

Tighten one strip completely in a fixed position, leaving the second one able to move

3₄.

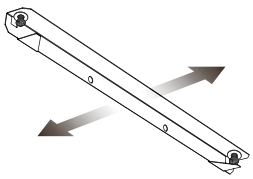

Slide the movable strip outwards

4.

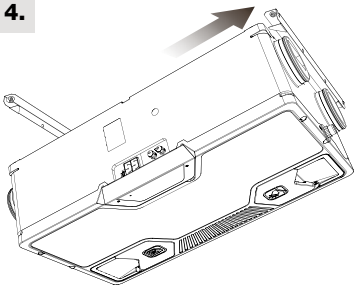

Engage the product in the fixed strip

5₁.

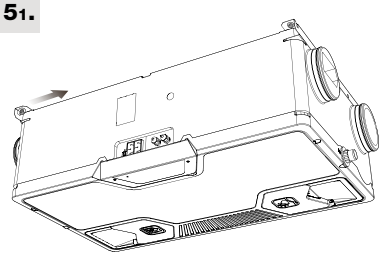

Slide the movable strip into position

5₂.

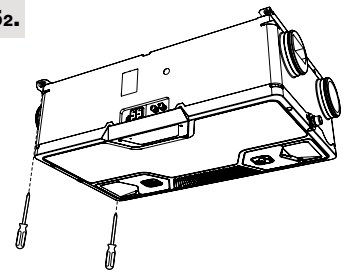

Make sure the strip is in the correct position and tighten the screws

6.

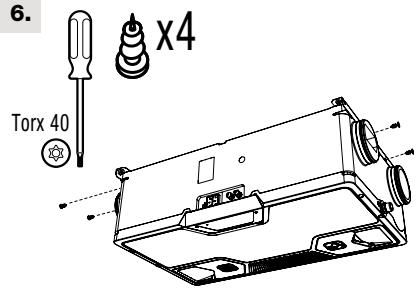

Fit the PPE screws on both sides

7.

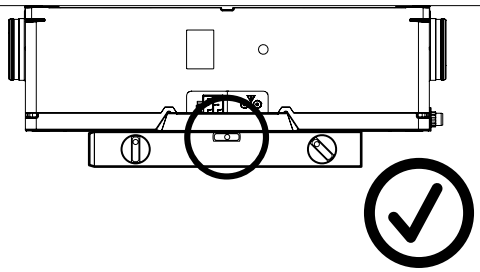

Make sure the product is level (adjust with washers if necessary)

Easy mounting kit available as an accessory under reference 11027073

5.2. Floor installation

1.

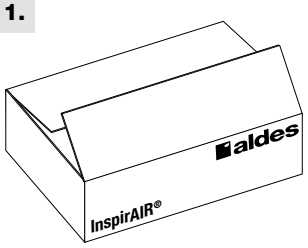

Unpack the product

2.

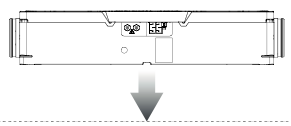

Place it on the floor

3.

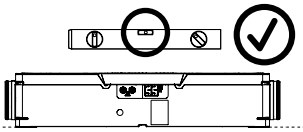

Check that the unit is level

4.

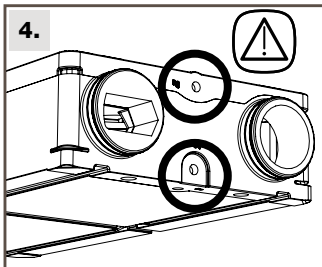

Check that the condensate connections can be made

5.3. Condensate connection

Positioning the condensate drainage connection

The installer must choose the most suitable connection solution for the application and the airflow direction chosen (A or B):

⚠ **Important:** if you make a mistake when installing the screw connection, Aldes supplies a foam patch to plug the wrong hole from the outside.

⚠ **Important:** Aldes recommends using the flat siphon supplied in the vertical position

Choosing the most suitable outlet

5.3.1. Config A

On the ceiling

1.

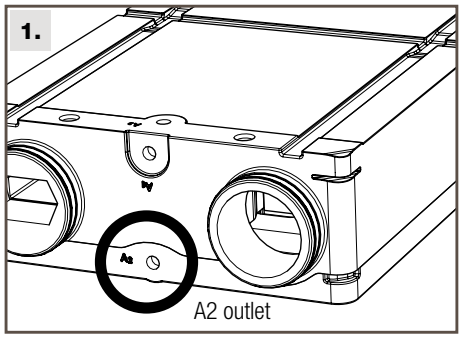

A2 outlet

Directly on the floor

1.

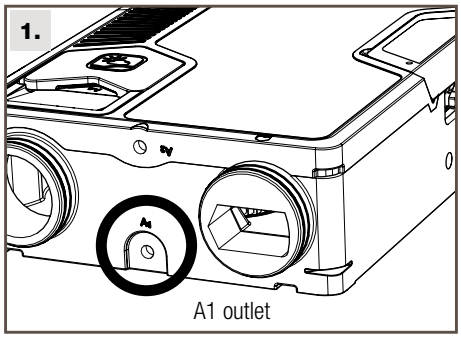

A1 outlet

On the floor on a stand or other support

1.

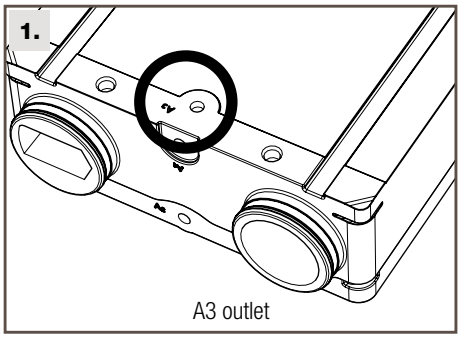

A3 outlet

5.3.2. Config B

On the ceiling

1.

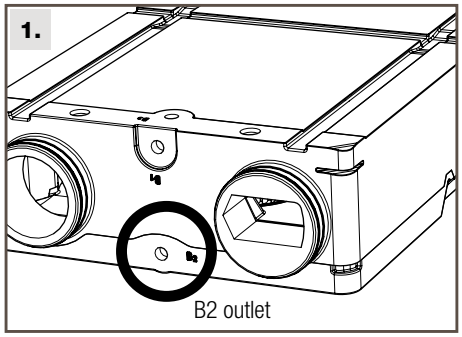

B2 outlet

Directly on the floor

1.

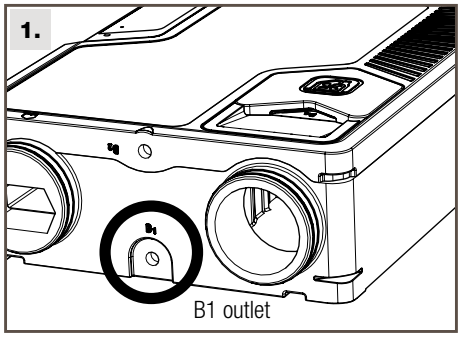

B1 outlet

On the floor on a stand or other support

1.

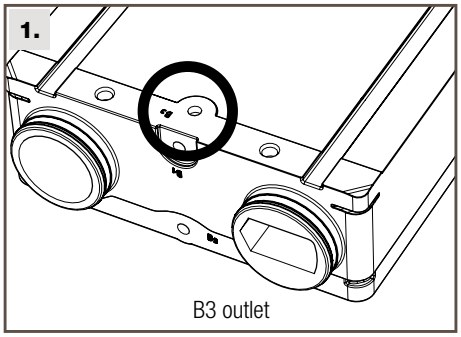

B3 outlet

2.

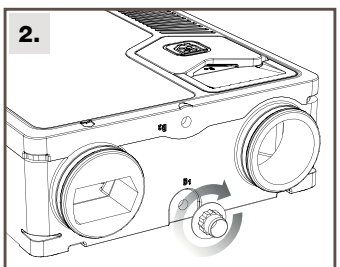

Screw in the connector until the seal is compressed

3.

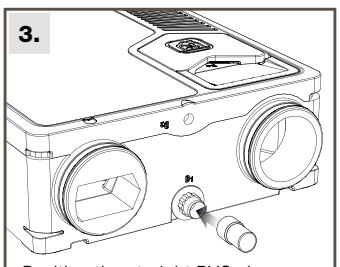

Position the straight PVC sleeve with the seal supplied with the siphon without gluing

4.

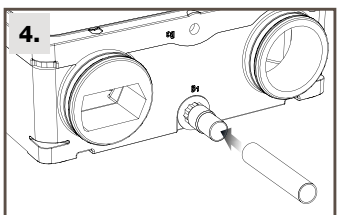

Connect the DN32 drain pipe. For ceiling mounting, use flexible ductwork so that the cover can be easily removed

5.

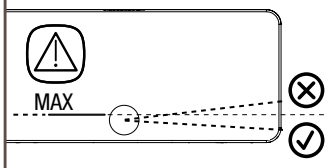

Ensure that the slope of the drain complies with local standards (3% minimum recommended)

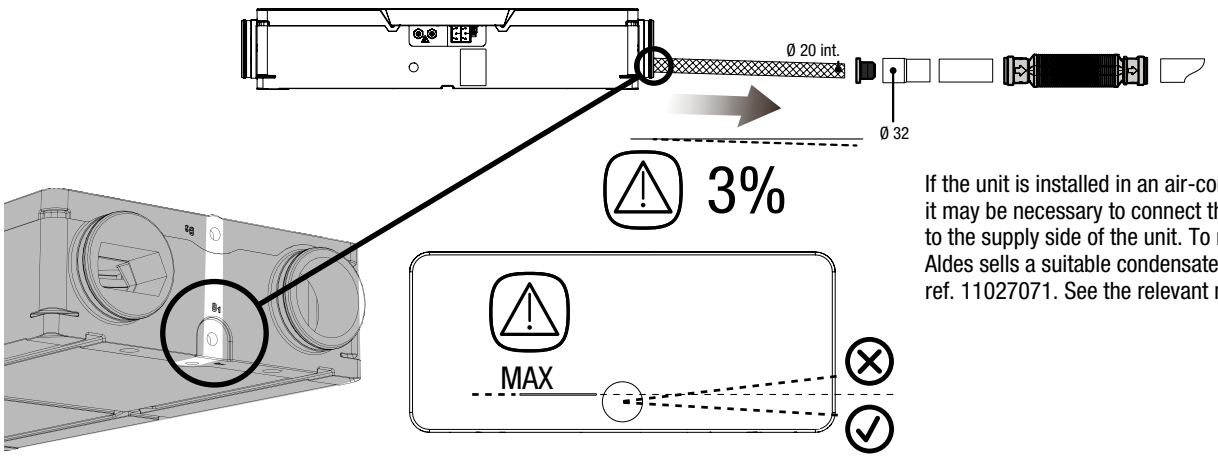

If the unit is installed in an air-conditioned house, it may be necessary to connect the condensate drain to the supply side of the unit. To make this possible, Aldes sells a suitable condensate drainage kit ref. 11027071. See the relevant manual.

6. START-UP AND SETTINGS

6.1. Before starting the unit

When installation is complete, check that:

- The filters are fitted correctly.
- The unit is installed in accordance with the instructions.
- The equipment is correctly wired.
- Sound attenuators have been fitted to any ductwork requiring them
- All ductwork is adequately insulated and installed in accordance with local rules and regulations.

6.2. Start-up

Connect the unit's power cable or reconnect its circuit breaker. The product must be configured via one of these two interfaces:

- the Aldes InspirAIR® remote control, which includes a commissioning assistant for the first start-up.
- the Aldes Configurator software (for professionals only)

⚠ The unit's motors cannot be started until commissioning has been successfully completed.

6.3. Commissioning assistant

No.	Menu		Function
1	Language		Allows you to customise the remote control language for the user and the installer
2	Product profile		Allows the unit's behaviour to be adapted to the country where it is installed: 01(FR) -02(DK) -03(Others)
3	Orientation		Used to adjust the orientation of the unit
4	Config A	Config B	If the unit remains in A, no specific action is required. For B, follow these steps
5		Plugs and filters	Reverse the filters and plugs
6		Filters reversed	Confirm correct filter change
7	Condensate connection		Used to confirm that the condensate connection has been made (only for non-ERV units)
8	Control mode		Used to select the unit's control mode (see details on next page)
9	Flow assistant		Used to set the value of each ventilation level (L0- Holiday / L1- Daily / L2-Push-button - kitchen hood / L3-Boost)
10	Accessories assistant		Used to configure whether specific accessories are present. Optional menu

6.4. Menu structure of the InspirAIR® remote control

The INFORMATION menu can be accessed without a password. It is used to display the unit's key parameters without being able to modify them. It enables the installer to check the unit's settings and operation. The user can easily use it to communicate information remotely to the installer if the unit does not seem to be operating correctly, and to carry out an initial remote diagnosis.

Menu	Sub-menu	Contents
INFORMATION 	Settings	Displays the current settings without changing them: - control type - setting for each speed - post-heating temperature
	Filter timer	Displays but does not allow modifications: - the duration of the standard filter timer - the number of days remaining before the filter change warning
	Errors	Displays activated error codes if the remote control LED is on
	Product ID	Displays but does not allow modifications: - the item number of the unit - the associated serial number - the version of the unit and remote control software installed
	Accessories	Displays which accessory is connected to the unit and confirms that it is operating correctly: - CO_2 remote control > PPM value - preheating or post-heating coils - fire dampers - dry contact

The MY SETTINGS menu is dedicated to the user and can be accessed without a password. It can be used to adjust the ventilation on a daily basis and run simple actions.

Menu	Sub-menu	Contents
MY SETTINGS 	Date and time	Sets the date and time if you are using weekly programming
	Light signal	Chooses the interval of the LED on the product and on the remote control: - change of colour according to air quality - interval in proportion to fan speed - off
	Filter timer	Chooses the duration of the timer filter based on the characteristics of the dweling, its location and the occupants' expectations. Possible values range from 6 to 12 months
	Weekly program	Runs a quick dweling ventilation program (see user guide)
	Sensors	Temporarily or permanently activates or deactivates indoor air quality sensing to automatically control ventilation
	Post-heating temperature	Sets the supply air temperature to between 16 and 23 degrees when an InspirAIR post-heating coil is connected
	Season	
	Bypass	Activates the bypass to limit heating of the supply air, in summer for example. The bypass will be deactivated after 4 months without any further action in this menu to ensure it does not remain active in winter
	Open fireplace	Activates the overpressure ventilation operation for 2 hours to make it easier to start a fire in an open fireplace.
	Languages	Chooses the language for the remote control

The INSTALLER menu is reserved for qualified installers and can be accessed using the password 0405. It provides access to all the unit's settings, accessories and operating and maintenance data.

Menu	Sub-menu	Contents
INSTALLER 	**Ventilation settings**	
	Control mode	Selects the product control mode.
	Set level	Configures each of the 4 ventilation levels: L0- Holiday / L1- Daily / L2- Push-button / L3- Boost. This setting, available for countries outside France, is in m3/h, % or Pa depending on the control system
	Quick set-up FR	Launches a flow calculation assistant based on French regulation NF 205 Auto. Based on the characteristics of the dweling, the unit sets the flow rates for each ventilation level automatically. This assistant is not recommended for use outside France
	Time setting	Used to customise the operation times for speeds L0, L2 and L3.
	Quick adjustment	Allows the flow rates measured at the outlets to be corrected by up to 10%. This is only available for the "self-balanced" control mode and on speeds L1 and L2
	Other settings	
	Product profile	Allows the unit's behaviour to be adapted to the country where it is installed: 01(FR) -02(DK) -03(Others)
	Bypass settings	Used to set the trigger temperatures
	Radon mode	Allows rapid adjustment of a favourable imbalance of 15% between supply and exhaust, permanently and for all speeds, based on the recommendations on ventilation in the event of a risk that Radon may be present. This action can only be activated in constant flow control mode.
	Open fire	Enables the user to use the remote control menu to initiate an imbalance of +15% of supply air compared with extract air for 2 hours, the time it takes for an open fire to burn most efficiently.
	Filter timer	Allows the duration of the filter timer to be adjusted based on the characteristics of the dweling, its location or the occupants' expectations. Possible values range from 6 to 12 months.
	Certification	Specifies the type of dweling and whether it has PassivHaus certification. If so, the unit will adapt its defrosting strategy accordingly (no cut-out of the supply motor allowed). Aldes recommends the "Non PassivHaus" configuration if possible.
	Bypass	Allows the user to manually activate the unit's bypass. Aldes recommends not allowing this option, unless the installation is fitted with geothermal equipment (ground-coupled heat exchanger).
	Modbus	Used to customise the unit's communication settings (see 7.5): - slave address no. (between 1 and 99) - baud rate - parity
	Units	Allows you to customise the units: °C, m^3/h, etc.
	Accessories	
	Sensors	Used to set the parameters for the various 0-10V sensors (see diagram) and to activate or deactivate the humidity sensor if present.
	Heating coils	Used to declare pre-heating and post-heating coils
	Fire dampers	Allows you to set the number of dampers and their test frequency, as well as start a test
	Dry contact	Used to set the status of the unit's dry contact. Factory setting: NO (Normally Open). Other possible value: NC (Normally Closed).
	X7 settings	Selects the behaviour of the unit when input X7 is activated: 1) push-button = 30 minutes at L2 or 2) kitchen hood = L2 as long as the signal is active
	Maintenance	
	Restart commissioning	Used to restart the commissioning assistant, as for when the unit was first started up. This is not a factory reset, and the values already entered will still be available. To perform a factory reset, use the dedicated action.
	Factory reset	Used to restart the unit with its factory settings. The unit will have to be commissioned again.
	Actual values	Allows the various key values of the unit in operation (flow setpoints, motor voltages, sensor temperatures) to be examined in real time for quick maintenance diagnostics.

6.5. Unit behaviour

Frost protection strategy.

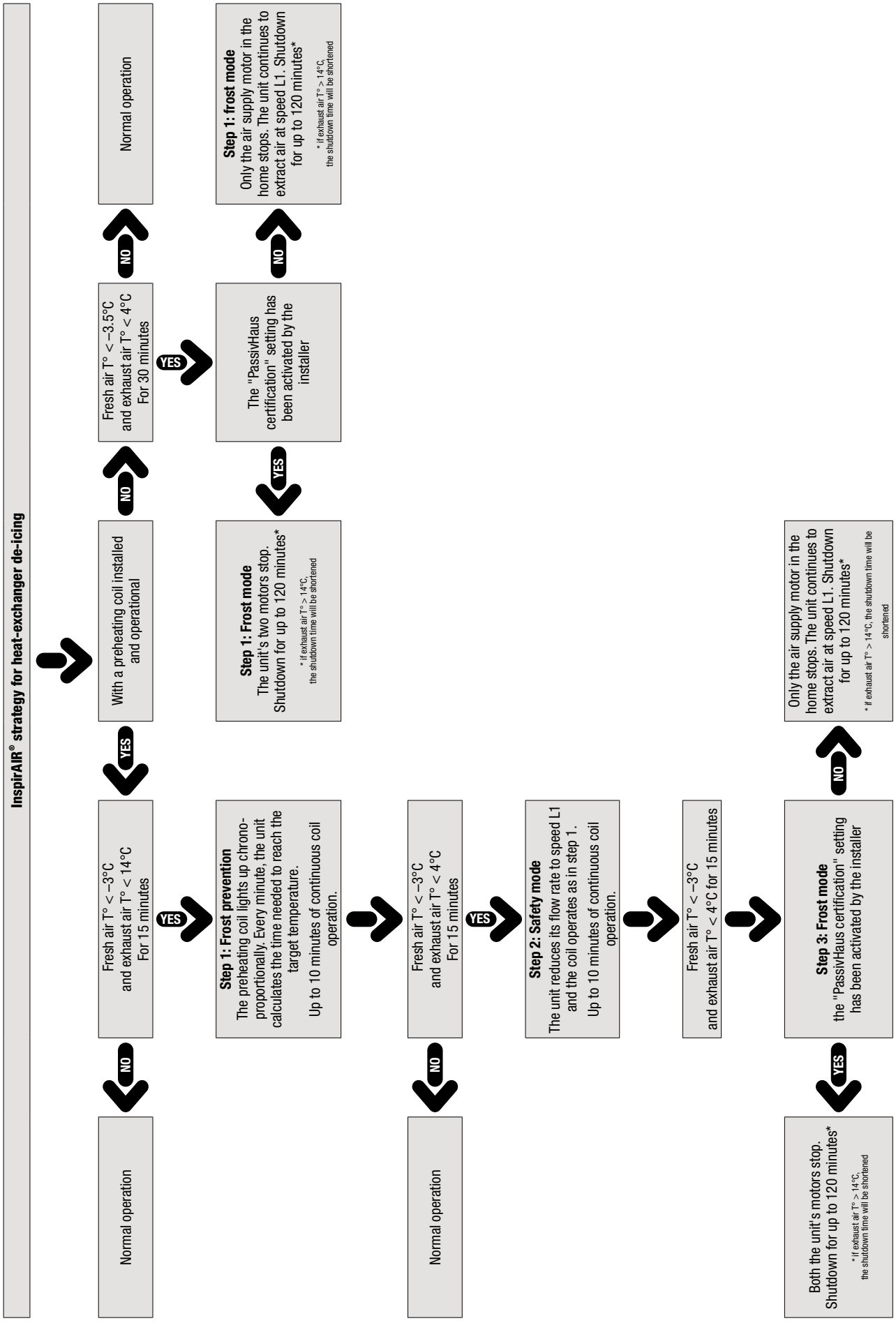

0-10V sensor control

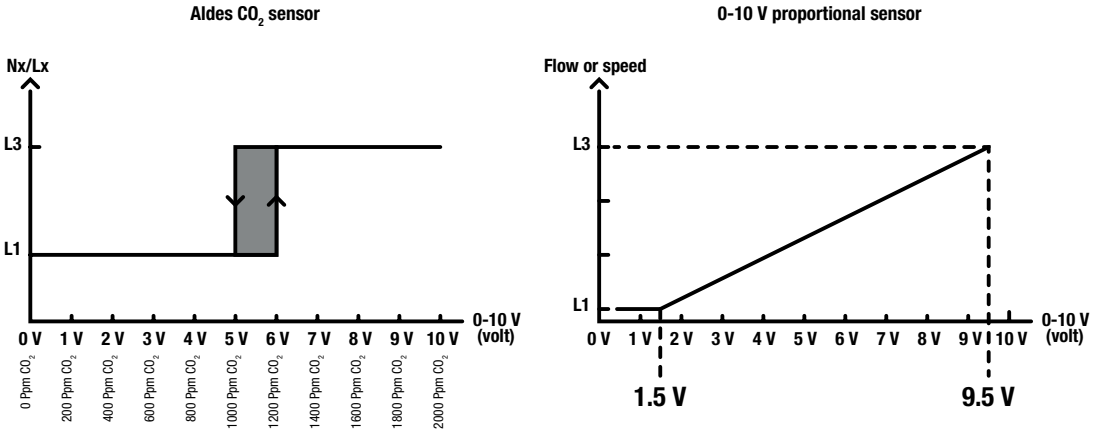

Bypass operation

The InspirAIR® Side bypass is controlled 100% automatically by the unit based on the season recorded by the unit and the air temperatures inside and outside the dwelling. When bypass mode is activated, 2 shutters are activated to allow the flows not to cross in the exchanger, one flow passing in the lower half of the exchanger, while the other flow passes in the upper part. This innovative technical solution makes it possible to avoid preheating the air which will be blown into the dwelling.

Season detection

The unit records the current season (summer or winter) by checking the outdoor air temperature every hour every day.

- If the average T° is > 19°C or if T max. is > 28°C and T min. > 7°, it is summer.
- If the average T° is < 19°C, or if the maximum T° is < 28°C, it is winter.

The season is recorded 24 hours after the unit is commissioned.

Depending on the season, the unit will give priority to heating the air in the heating element in winter and cooling in summer as follows:

Winter mode	Summer mode
Bypass activation at 24°C adjustable in the installer menu on the remote control	Bypass activation at 27°C adjustable in the installer menu on the remote control
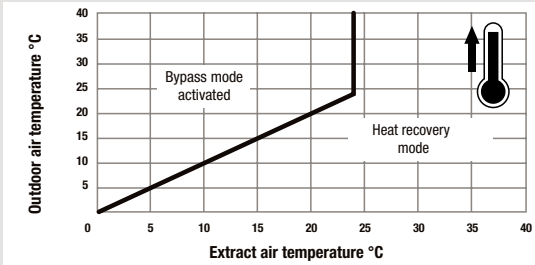	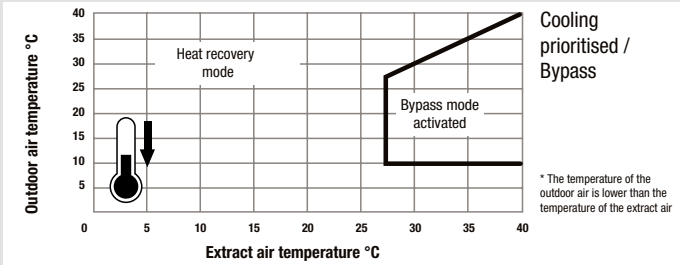

Humidity control (DHU models)

The unit has a built-in relative humidity sensor on the flow of air extracted from the dweling. An increase in ventilation level L3 is triggered if the humidity value of this air suddenly rises (increase in the RH variance index of more than 8 points (not %). The humidity value is checked every minute. In constant airflow mode, the speed change will be gradual – over up to 5 minutes – so as not to disturb the end users in the house.

This accelerated ventilation level continues as long as the relative humidity value remains higher than the original value, or for a maximum time of 60 minutes. After this period, the equipment will return to the previous active speed (set manually, automatically or according to a weekly program).

If the humidity is still high after 60 minutes of boost, the boost is reactivated for a maximum of 60 more minutes, to reduce the RH. This function can be disabled on the remote control.

Manual bypass activation

Starting with software version 1.30, the InspirAIR® Side and Top will be compatible with the use of a ground-coupled heat exchanger on the outdoor air inlet to the unit.

If the installer activates the "Bypass" mode in the remote control installer menu, the dwelingowner will be able to confirm the current season on the remote control and the unit will bypass the exchanger in the summer.

6.6. InspirAIR® Modbus parameters and table

Communication baud rate	Data	Parity bit	Stop	Register type	Access codes	Type	Server address
9600*, 19200, 38400, 57600 115200	8 (fixed – cannot be changed)	**NONE***, ODD, EVEN	**1***, 2	Holding (4x)	03: "Read" register 16: "Write" register	RS485	2 as standard Customisable from 1 to 99 with Aldes Configurator

*Default value

The InspirAIR V2 remote control is essential to be able to adjust the Modbus parameters.
Use this QR code to find the complete Modbus table for interacting with our product:

7. MAINTENANCE

Do not attempt to repair your equipment yourself.

- This equipment contains no user-serviceable parts.
- Removing any of the covers may expose you to dangerous electrical voltages.
- Switching off the power supply is not enough to protect you from possible electric shocks (capacitors).
- Switch off the power supply if any abnormal noises, odours or smoke come from the equipment and contact your installer.
- Switch off the power supply to the equipment before cleaning.
- Do not use aggressive cleaning fluids or solvents to clean the equipment.
- Do not use a pressure washer to clean the grilles. You risk damaging the air exchanger and allowing water to enter the electrical circuits.

7.1. Filter maintenance – Action authorised for private individuals

Once every 6 months (adjustable between 6 and 12 months), the remote control warns the user to service the filter. Whether the operation actually needs to be performed depends on the indoor and outdoor ambient conditions. Clean the filters with a vacuum. Press the dedicated button for 1 second to reset the filter timer. Replace the filters every year.

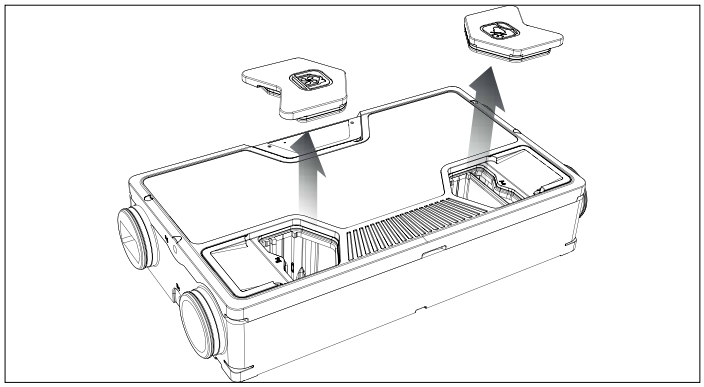

Open the filter cover

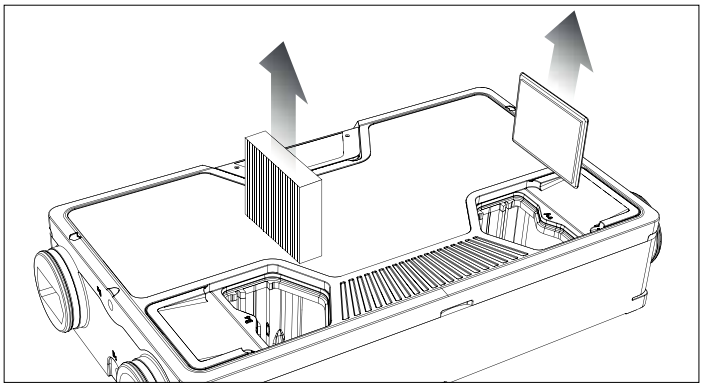

Remove filters and replace with new ones

Original equipment filters

Here are the filters installed as original equipment in the various models of InspirAIR Top:

Model	Filter for supply air to dweling (side A)	Filter for extract air from the dweling (side B)
Side 150 Prima	"Dust" filter – Coarse 65% (ex-G4)	"Dust" filter – Coarse 65% (ex-G4)
Side 180 Classic	EPM10 50% "Particulate" filter (ex-M5)	"Dust" filter – Coarse 65% (ex-G4)
Side 300 Classic	EPM10 50% "Particulate" filter (ex-M5)	"Dust" filter – Coarse 65% (ex-G4)

Filter references

"Original equipment filter kits" are available to make it easier to buy replacement filters. For each existing InspirAIR Side model, they include 1x supply filter and 1x exhaust filter for the dweling:

Item	Designation	For supply to the dweling	For exhaust from the dweling
11027055	INSPIRAIR SIDE 150 PRIMA FILTER KIT	"Dust" filter – Coarse 65% (ex-G4)	"Dust" filter – Coarse 65% (ex-G4)
11027056	INSPIRAIR SIDE 180 CLASSIC FILTER KIT	EPM10 50% "Particulate" filter (ex-M5)	"Dust" filter – Coarse 65% (ex-G4)
11027058	INSPIRAIR SIDE 300 CLASSIC FILTER KIT	EPM10 50% "Particulate" filter (ex-M5)	"Dust" filter – Coarse 65% (ex-G4)

High-quality filters available as accessories

As the experts in indoor air quality, Aldes offers a range of filters with different levels of efficiency

	Item	Designation	Filtration level
Side 150-180	**11027060***	INSPIRAIR SIDE 150-180 Fine Particle Filter	ePM10 > 85% / ePM1 50%
	11027061*	INSPIRAIR SIDE 150-180 Bacteria Filter	ePM1 80%
	11027062*	INSPIRAIR SIDE 150-180 VOC Filter	ePM10 > 85% / ePM1 50%

Side 300	**11027064***	INSPIRAIR SIDE 300 Fine Particle Filter	ePM10 > 85% / ePM1 50%
	11027065*	INSPIRAIR SIDE 300 Bacteria Filter	ePM1 80%
	11027066*	INSPIRAIR SIDE 300 VOC Filter	ePM10 > 85% / ePM1 50%

*In order to guarantee their lifespan, Aldes includes the filter in question, plus a dust "pre-filter" to be fitted above the main filter to extend its lifespan, in the following references.

7.2. Cleaning the exchanger – Action reserved for professionals

Clean the exchanger every 2 years with a vacuum. Whether the operation actually needs to be performed depends on the indoor and outdoor ambient conditions and the frequency of filter cleaning.

The exchanger does not need to be removed to clean it properly.

Estimated time required for this operation: less than 20 minutes.

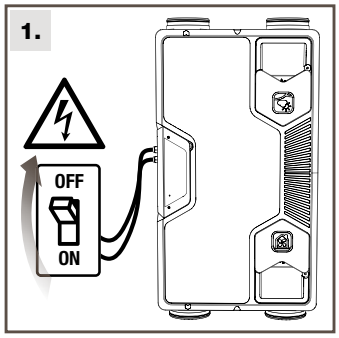

Disconnect the power supply to the product

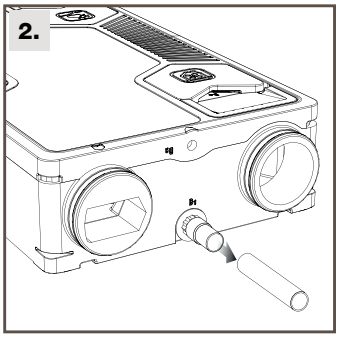

If installed in ceiling position > disconnect condensate

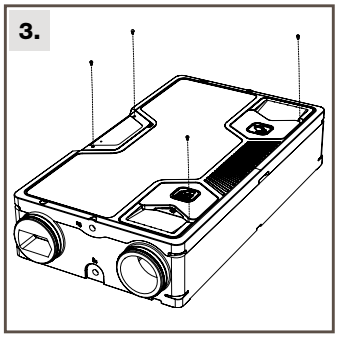

Unscrew the 4 screws holding the cover in place

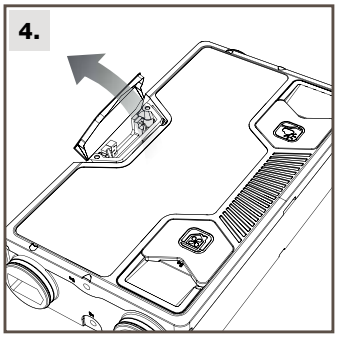

Open the electronic board case

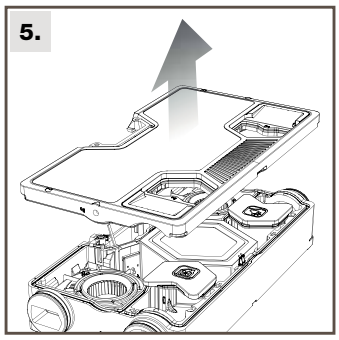

Remove the product cover

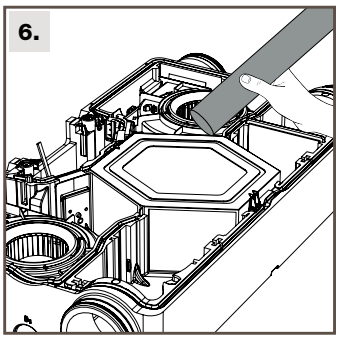

Clean the exchanger with a vacuum

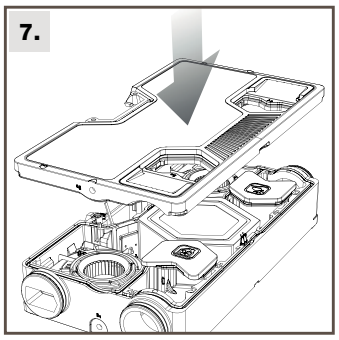

Replace the cover, pressing firmly all the way round and then in the centre of the cover

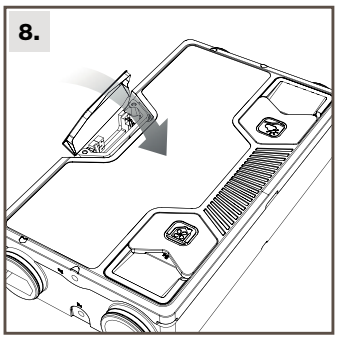

Close and screw in the electronic board case

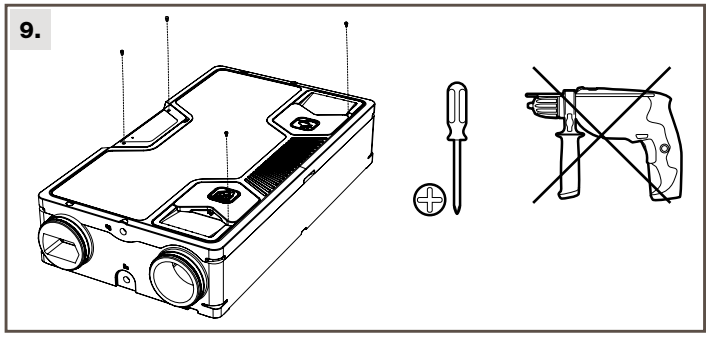

Tighten the 4 cover screws

⚠ **Do not tighten these screws with a powered screwdriver**.
A manual screwdriver is required to avoid damaging the product inserts.

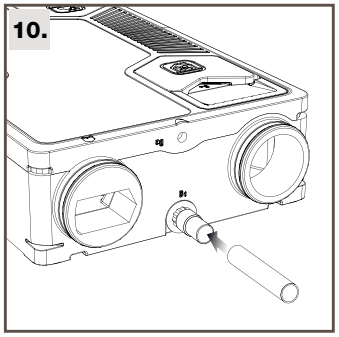

Reconnect the condensate drain

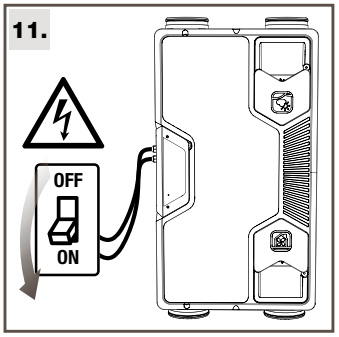

Switch the unit back on

7.3. Other maintenance operations

The Aldes document “Maintenance Guide” describes the following maintenance operations:
- changing the electronic board
- changing the motors
- changing the temperature sensors

7.4. Product malfunction

No.	Diagnosis	Remedy
49	Product ID missing	Enter the product ID
50	Product not configured	Check that the product has been configured (at least selecting the control mode and A/B)
70	Roof fan dry contact activated	Check the status of the dry contact
72	RH sensor fault	Check that its value is consistent with the product's other sensors
76	HMI CO2 sensor fault	Replace the remote control
81	No BCA detected	- Check the wiring of the BCA Bus port - Check that the resistance of the supply sensor is consistent (below)
83	BCA preheats ext – Resistor does not heat up	Check that the values of the relevant temperature sensors increase
85	BCA post-heating operation	Check that the installation is correct
90	Fire damper test NOK	Check that the fire damper test is OK
91	Fire damper activated	Check the status of the flap blade positions
182	Extract fan motor disconnected or motor out of order error	- Refer to the fault flowchart for alarm 182/183 (see after-sales service guide) - Switch off the power supply for 30 minutes, then switch it on again - Check the motor wiring
183	Supply fan motor disconnected or motor out of order error	
239	Air exhaust temp. sensor fault	- Check the sensor location - Check that the resistance of the sensor is consistent
240	Outdoor temp. sensor fault	
241	Air supply temp. sensor fault	
243	Tbca ext fault	
251	MEV temperature sensor	

All these error numbers disappear once the fault has been rectified. If you have any problems, please consult your dealer.

7.5. Detailed diagram of the electronic board

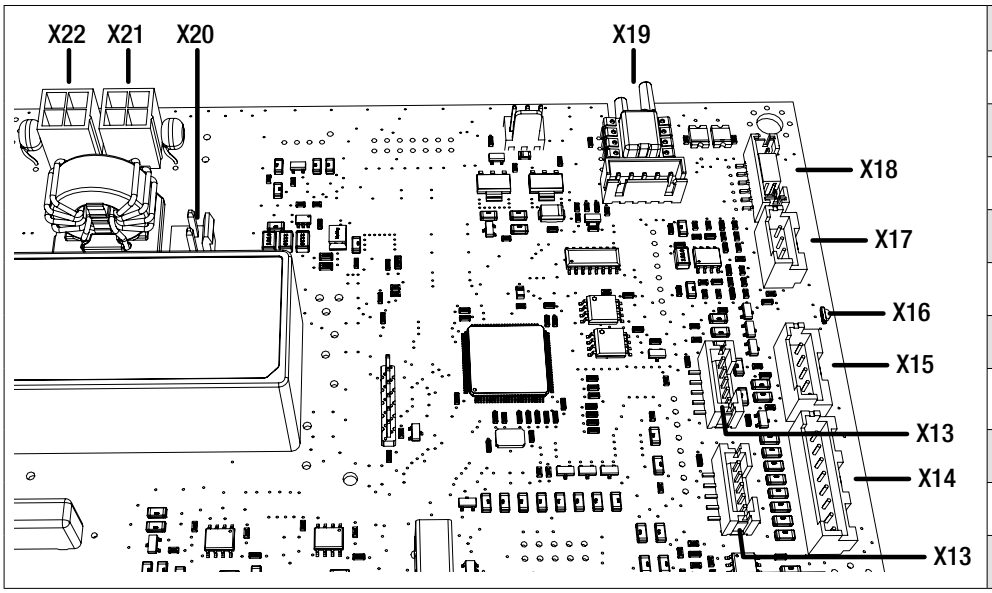

Marker	Function
X13	RH sensors
X14	Temperature sensors
X15	0-10V left motor control
X16	Light signal (LED)
X17	0-10V right motor control
X18	Bypass
X19	Pressure sensor (depending on version)
X20	Self
X21	Right motor power supply
X22	Left motor power supply

7.6. List of spare parts

Visit the Aldes website https://www.aldes.fr/documentations-services/pieces-de-rechange

8. WARRANTY

8.1. General terms and conditions

Please refer to the general terms and conditions of sale at www aldes.fr. The system must be installed by a qualified professional in compliance with best practices, the standards in force and the recommendations in our instructions. The system must be used normally and regularly serviced by a specialist.

8.2. Duration of warranty

The product comes with a 3-year parts warranty (excluding labour). The warranty takes effect from the date of purchase of the product, as shown on the invoice.

8.3. Warranty exclusions

This warranty does not cover any failure of the installation due to non-compliance with the manufacturer's recommendations, including the absence of a siphon, non-compliance with the standards and regulations in force, or lack of maintenance

9. ERP SHEET

				
Supplier brand	Aldes InspirAIR®			
Designation	Side 150 Prima	Side 180 Classic	Side 180 Classic DHU	Side 180 Classic ERV DHU
References	11027130	11027131 11027137	11027132	11027133
Energy class – Average climate	A	A	A	A
Average climate – SEC – Specific energy consumption (kWh/(m^2 year)	-36,94	-35,84	-38,80	-37,58
Cold climate – SEC – Specific energy consumption (kWh/(m^2 year)	-74,15	-73,06	-76,66	-75,44
Warm climate – SEC – Specific energy consumption (kWh/(m^2 year)	-12,98	-11,89	-14,48	-13,26
Declared type	RVU	RVU	RVU	RVU
Type of airflow	Bidirectional ventilation unit	Bidirectional ventilation unit	Bidirectional ventilation unit	Bidirectional ventilation unit
Type of motor installed or planned	4/ Variable speed	4/ Variable speed	4/ Variable speed	4/ Variable speed
Type of heat recovery system	Récupération	Récupération	Récupération	Récupération
Thermal output of heat recovery (%)	87	87	87	79
Maximum URV airflow (m^3/h)	150	180	180	180
Electric power absorbed at Qmax (W)	52	65	65	75
LwA - Acoustic power level (dB)	47,1	50,9	50,9	53,7
Reference airflow (m^3/s)	0,029	0,035	0,035	0,035
Difference in reference pressure (Pa)	50	50	50	50
SPI (W/(m^3/h))	0,23	0,26	0,26	0,32
Control factor (%)	1	1	0,85	0,85
Type of control system	Manual control	Manual control	Central demand control	Central demand control
Maximum declared internal leakage rate under negative pressure for BVU (%)	3,1	2,2	2,2	2,5
Maximum declared internal leakage rate under positive pressure for BVU (%)	3,3	2	2	2,3
Maximum declared external leakage rate under negative pressure for UVU and BVU (%)	4,3	3,3	3,3	2,8
Maximum declared external leakage rate under positive pressure for UVU and BVU (%)	4,5	4,5	4,5	4,6
Mixing rate for standalone heat recovery units without branch connections (%)	NA	NA	NA	NA
Position of visual alarm	cf. notice	cf. notice	cf. notice	cf. notice
Description of visual alarm	cf. notice	cf. notice	cf. notice	cf. notice
Regular replacement of filters to ensure unit performance and energy efficiency	cf. notice	cf. notice	cf. notice	cf. notice
Instructions for installation of fresh air inlets	NA	NA	NA	NA
Sensitivity of airflow to pressure variations at +20 Pa	NA	NA	NA	NA
Sensitivity of airflow to pressure variations at –20 Pa	NA	NA	NA	NA
Indoor/outdoor sealing (m^3/h)	NA	NA	NA	NA
Annual electricity consumption – AEC (kWh electricity/year)	304	348	257	305
Average climate – AHS – Annual heating saving (kWh primary energy/year)	4454	4454	4521	4521
Cold climate – AHS – Annual heating saving (kWh primary energy/year)	8714	8714	8845	8845
Warm climate – AHS – Annual heating saving (kWh primary energy/year)	2014	2014	2045	2045

			
Supplier brand	Aldes InspirAIR®		
Designation	Side 300 Classic	Side 300 Classic DHU	Side 300 Classic ERV DHU
References	11027134 11027138	11027135	11027136
Energy class – Average climate	A	A	A
Average climate – SEC – Specific energy consumption (kWh/(m² year)	-36,46	-39,25	-38,20
Cold climate – SEC – Specific energy consumption (kWh/(m² year)	-73,68	-77,10	-76,06
Warm climate – SEC – Specific energy consumption (kWh/(m² year)	-12,51	-14,93	-13,88
Declared type			
Type of airflow	Bidirectional ventilation unit	Bidirectional ventilation unit	Bidirectional ventilation unit
Type of motor installed or planned	4/ Variable speed	4/ Variable speed	4/ Variable speed
Type of heat recovery system	Récupération	Récupération	Récupération
Thermal output of heat recovery (%)	86	86	79
Maximum URV airflow (m³/h)	300	300	300
Electric power absorbed at Qmax (W)	135	135	160
LwA - Acoustic power level (dB)	51,2	51,2	53,1
Reference airflow (m³/s)	0,058	0,058	0,058
Difference in reference pressure (Pa)	50	50	50
SPI (W/(m³/h))	0,24	0,24	0,29
Control factor (%)	1	0,85	0,85
Type of control system	Manual control	Central demand control	Central demand control
Maximum declared internal leakage rate under negative pressure for BVU (%)	1,7	1,7	1,3
Maximum declared internal leakage rate under positive pressure for BVU (%)	1,7	1,7	1,2
Maximum declared external leakage rate under negative pressure for UVU and BVU (%)	2,1	2,1	1,5
Maximum declared external leakage rate under positive pressure for UVU and BVU (%)	2,4	2,4	1,5
Mixing rate for standalone heat recovery units without branch connections (%)	NA	NA	NA
Position of visual alarm	cf. notice	cf. notice	cf. notice
Description of visual alarm	cf. notice	cf. notice	cf. notice
Regular replacement of filters to ensure unit performance and energy efficiency	cf. notice	cf. notice	cf. notice
Instructions for installation of fresh air inlets	NA	NA	NA
Sensitivity of airflow to pressure variations at +20 Pa	NA	NA	NA
Sensitivity of airflow to pressure variations at –20 Pa	NA	NA	NA
Indoor/outdoor sealing (m³/h)	NA	NA	NA
Annual electricity consumption – AEC (kWh electricity/year)	323	239	280
Average climate – AHS – Annual heating saving (kWh primary energy/year)	4454	4521	4521
Cold climate – AHS – Annual heating saving (kWh primary energy/year)	8714	8845	8845
Warm climate – AHS – Annual heating saving (kWh primary energy/year)	2014	2045	2045

1. VORWORT 43

2. SICHERHEITSVORSCHRIFTEN 43
2,1. Allgemeine Vorschriften 43
2,2. Mechanische Gefahren 43
2,3. Elektrische Gefahren 43

3. ALLGEMEINE INFORMATIONEN 44
3,1. Produktspezifikationen 44

4. INSTALLATIONSVORSCHRIFTEN 45
4,1. Transport / Auspacken 45
4,2. Geräteumgebung 45
4,3. Installationspläne 45
4,4. Lufttechnische Anschlüsse 46
4,5. Empfehlung für die Implementierung im Leitungsnetz 46
4,6. Ausrichtung des Luftstroms 46
4,7. Elektrische Anschlüsse 47
4,6. Elektronikanschlüsse 47

5. INSTALLATION 48
5,1. Deckeninstallation 48
5,2. Bodenmontage 49
5,3. Anschluss des Kondensatablaufs 49

6. INBETRIEBNAHME UND EINSTELLUNGEN 50
6,1. Vor dem Start des Gerätes 50
6,2. Inbetriebnahme 50
6,3. Inbetriebnahme-Assistent 50
6,4. Menüstruktur der InspirAIR® Fernbedienung 51
6,5. Verhalten des Gerätes 53
6,6. InspirAIR® Modbus-Einstellungen und -Tabelle 54

7. WARTUNG 55
7,1. Filterwartung – Darf von Privatpersonen durchgeführt werden 55
7,2. Reinigung des Wärmetauschers – Darf nur von Fachleuten durchgeführt werden 56
7,3. Sonstige Wartungsarbeiten 56
7,4. Produktstörungen 57
7,5. Detaillierte Darstellung der elektronischen Karte 57
7,6. Ersatzteilliste 57

8. GARANTIE 58
8,1. Allgemeine Garantiebedingungen 58
8,2. Garantiedauer 58
8,3. Garantieausschluss 58

9. ERP-PRODUKTDATENBLATT 59

1. VORWORT

Vielen Dank, dass Sie sich für ein ALDES-Produkt entschieden haben. Wir empfehlen Ihnen, dieses Dokument aufmerksam zu lesen und die Anweisungen zu befolgen, damit eine optimale Funktionsweise Ihres Geräts gewährleistet ist. Unsere Herstellergarantie verfällt bei falscher Verwendung, mangelnder oder falscher Wartung oder falscher Installation. Die Firma ALDES ist um eine stetige Verbesserung der Qualität ihrer Produkte bemüht und behält sich daher vor, die in diesem Dokument angegebenen Produktmerkmale jederzeit zu ändern.

REGISTRIEREN SIE IHR GERÄT

Registrieren Sie Ihr InspirAIR®-Gerät online, um die besten Garantiebedingungen zu erhalten.
Verwenden Sie die Seriennummer, die auf dem Gerät angegeben ist, und scannen Sie den QR-Code oder besuchen Sie die Website http://support.aldes.com

2. SICHERHEITSVORSCHRIFTEN

2.1. Allgemeine Vorschriften

Vor Einbau und Inbetriebnahme des Gerätes aufmerksam lesen. Während der gesamten Lebensdauer des Gerätes aufbewahren.

Vorsichtsmaßnahmen und Anwendungsbeschränkungen:

– Dieses Gerät ist ausschließlich für den Hausgebrauch bestimmt und dient zur Lufterneuerung in Wohnräumen im Rahmen einer kontrollierten mechanischen Lüftung.

– Dieses Gerät nicht an eine Schornsteinmündung oder an Ausrüstungen wie motorbetriebene Abzugshauben, Klimaanlagen, Heizungen, Wäschetrockner oder sonstige Systeme anschließen, die Luft oder Staub ausstoßen.

– Keine heiße Luft über 40 °C, explosive Dämpfe oder staubhaltige Luft ansaugen.

– Das Gerät nicht in der Nähe brennbarer Stoffe oder Dämpfe wie Alkohol, Insektizide oder Benzin betreiben.

– Für Personen- oder Sachschäden, die durch unsachgemäßen Gebrauch entstehen, übernimmt der Hersteller keine Haftung.

Personenschutz:

– Dieses Gerät darf nicht von Personen (einschließlich Kindern) mit eingeschränkten physischen, sensorischen oder geistigen Fähigkeiten oder ohne Erfahrung und Kenntnisse benutzt werden, sofern sie nicht von einer für ihre Sicherheit zuständigen Person beaufsichtigt oder in die Benutzung eingewiesen wurden. – Kinder sind zu überwachen, um sicherzustellen, dass sie nicht mit dem Gerät spielen.

Installations- und Wartungsvorkehrungen:

– Das Gerät muss in einem Raum installiert werden, in dem die Umgebungstemperatur 60 °C nicht überschreitet. – Der elektrische Anschluss erfolgt an eine von einem Fachmann nach den Regeln der Norm NF C 15-100 ausgeführte Installation.

– Insbesondere ist eine Trennvorrichtung der Kontakte mit einem Öffnungsabstand von mindestens 3 mm an jedem Pol, sowie eine Schutzvorrichtung (Schutzschalter) mit angemessenem Nennstrom vorzusehen. Der Querschnitt der Kupferleitungen muss mindestens 1,5 mm² betragen.

– Vor der Inbetriebnahme sind alle Leitungen einschließlich der Abluftleitungen anzuschließen.

– Die Leitungen sind mit Schraubschellen oder mit Schellen zu befestigen, die jeweils mitgeliefert werden.

– Es sind geeignete Vorkehrungen zu treffen, um zu verhindern, dass Gas aus der Abgasleitung des Gasgerätes oder eines anderen Gerätes, das mit offenem Feuer betrieben wird, in den Raum zurückströmt.

– Vor Wartungs- und Reinigungsarbeiten ist das Gerät von der Stromversorgung zu trennen und gegen unbeabsichtigtes Wiedereinschalten zu sichern.

– Bei Geräten mit Stromkabel dürfen keine Verlängerungen, Adapter oder Mehrfachsteckdosen verwendet werden.

– Aus Sicherheitsgründen muss ein beschädigtes Stromkabel durch den Hersteller, den zuständigen Kundendienst oder eine ähnlich qualifizierte Person ersetzt werden.

– Sollte das Problem weiterhin bestehen, wenden Sie sich bitte an Ihren Installateur oder Händler.

– Nur Originalersatzteile des Herstellers verwenden.

Produkt am Ende der Lebensdauer (WEEE):

Bei Problemen wenden Sie sich bitte an Ihren Installateur oder Händler. Dieses Gerät darf nicht im gewöhnlichen Hausmüll entsorgt werden. Nach Ablauf seiner Betriebszeit oder bei seinem Wechsel ist es bei einem Händler oder einer Sammelstelle abzugeben. ALDES ist Mitglied des Umweltverbands „Eco Systemes“ www.ecosystem.eco/

REACH Verordnung:

Nach unserem Kenntnisstand erhält dieses Produkt keine genehmigungspflichtigen Stoffe in einer Konzentration von über 0,1 % seines Gewichtes gemäß der ECHA-Liste.

Produktzertifizierungen:

Zertifikate über die Konformität des Produkts mit den geltenden Normen sind beim Hersteller erhältlich Bei Montage- oder Wartungsproblemen wenden Sie sich bitte an Ihren Installateur oder Händler.

2.2. Mechanische Gefahren

Schließen Sie stets die Luftleitungen an die Zentrale an, bevor Sie die Stromversorgung derselben herstellen. Dadurch kann garantiert werden, dass man nicht in die Motoren greifen kann, wenn die Anlage läuft.

2.3. Elektrische Gefahren

Das Gerät darf erst in Betrieb genommen und dem Benutzer zur Verfügung gestellt werden, wenn alle erforderlichen elektrischen Zubehörteile von einem sachkundigen Installateur gemäß den entsprechenden Anweisungen angeschlossen wurden.

3. ALLGEMEINE NFORMATIONEN

3.1. Produktspezifikationen

Gewicht & Abmessungen

Side 150 / 180 – Gewicht = 12 kg

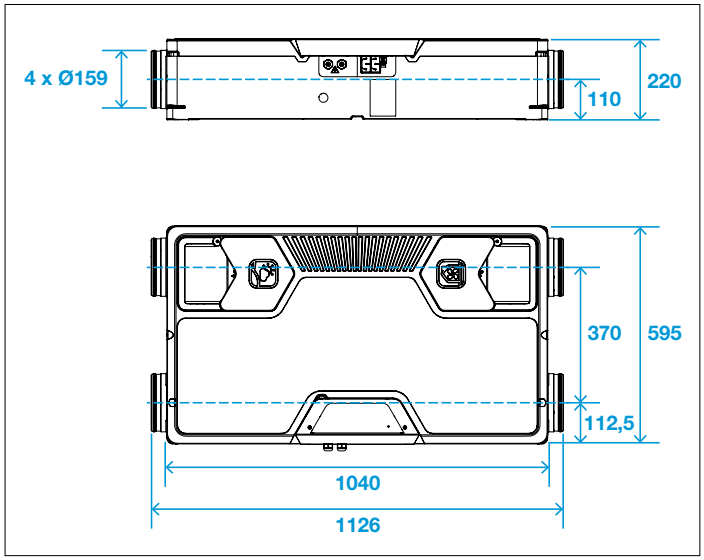

Side 300 – Gewicht = 14 kg

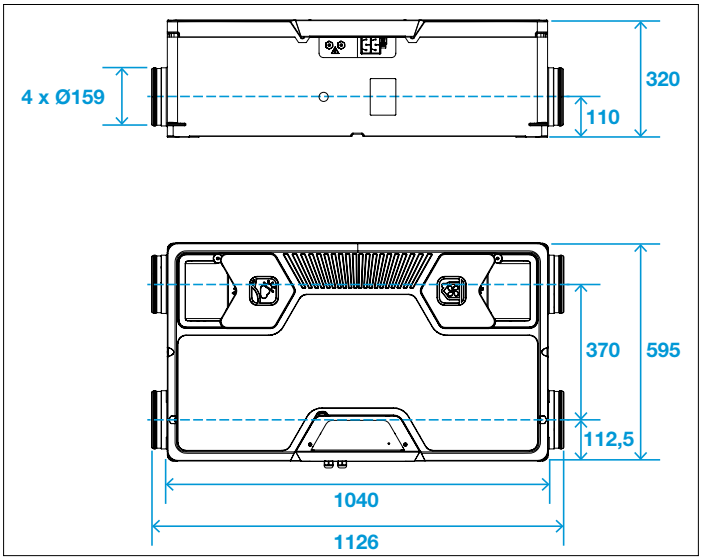

	Elektrische Daten					Lufttechnischer Einsatzbereich		
Bezeichnung	**Versorgung**	**Klasse**	**IP**	**Max. Stromstärke**	**Max. Leistung**	**Min. einstellbarer Luftvolumenstrom**	**Max. einstellbarer Luftvolumenstrom (max. 150 pa)**	**Einstellbereich U/Min.**
Side 150 Prima	230V +/- 10% 50/60 Hz +/- 10%	Klasse I	IP 22	0,7 A	60 W	40 m^3/h	150 m^3/h	20 % - 100 %
Side 180 Classic (DHU)				1,2 A	135 W	40 m^3/h	180 m^3/h	20 % - 100 %
Side 300 Classic (DHU)				1,8 A	240 W	60 m^3/h	300 m^3/h	20 % - 100 %

Liste des Anschlusszubehörs

Das Gerät InspirAIR® Side kann mit verschiedenen Zubehörteilen betrieben werden, die an die Elektronikkarte angeschlossen werden:

Artikel	Bezeichnung	Steuerung / Betrieb	Stromversorgung
11027068	FERNBEDIENUNG INSPIRAIR V2	Anschluss und Stromversorgung durch das Gerät – Fernbedienungsanschluss (X4)	
11027069	FERNBEDIENUNG INSPIRAIR V2 CO_2	Anschluss und Stromversorgung durch das Gerät – Fernbedienungsanschluss (X4)	
11023386	ALDES CONNECT BOX	Anschluss und Stromversorgung durch das Gerät – USB-Anschluss (X5)	
11026011	2-stufige Fernbedienung Drucktaster	Anschluss und Stromversorgung durch das Gerät – I-Bus-Anschluss (X6)	
11023225	Ext. Vorheizregister InspirAIR®	Betrieb durch I-Bus-Eingang	Getrennte Versorgung, 230V
11023487	Ext. Nachheizregister InspirAIR®	Betrieb durch I-Bus-Eingang	Getrennte Versorgung, 230V

Typenschild

Je nach Leistung, Zertifizierungen und Labels hat jedes Modell ein eigenes Typenschild. Hier ein repräsentatives Beispiel:

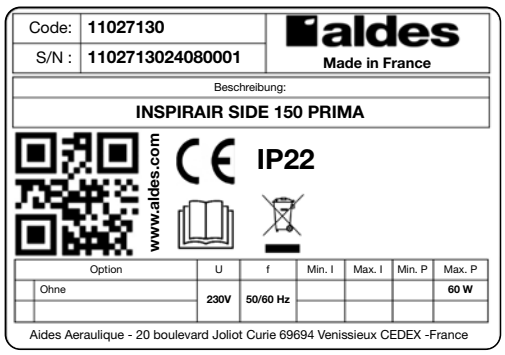

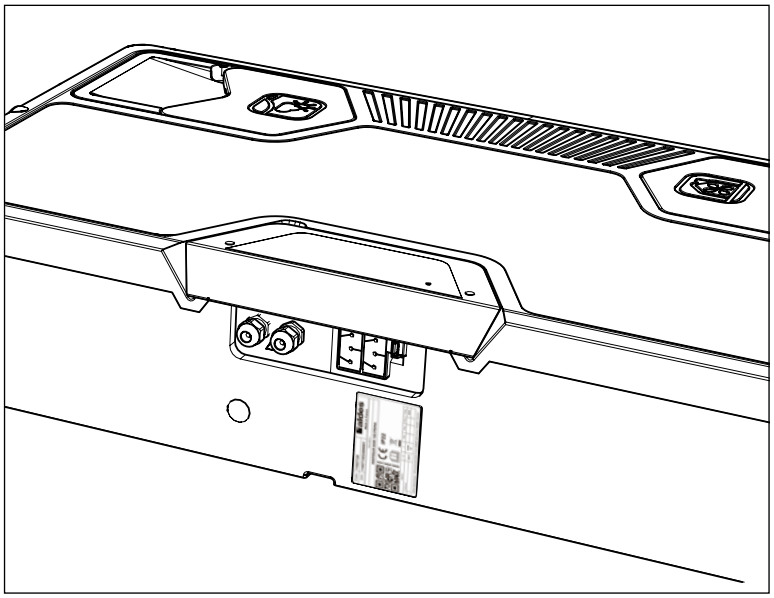

Seriennummer

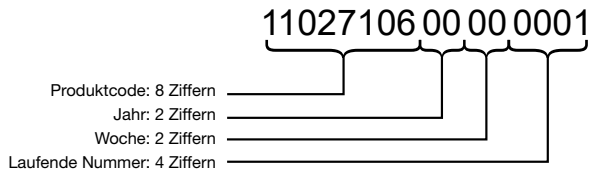

Die Seriennummer des Produktes ist verfügbar:
– auf dem Verpackungskarton
– auf dem Produkt (unter dem Gehäuse der Elektronikkarte in der Nähe der Anschlussklemme)
– über Aldes Configurator und im Fernbedienung-Menü Information > Produkt-ID

4. INSTALLATIONSVORSCHRIFTEN

4.1. Transport/Auspacken

Bei Annahme den Zustand des Gerätes überprüfen und die erforderlichen Vorbehalte beim Spediteur auf dem Lieferschein vermerken. Im Lieferumfang sind mindestens enthalten:
– Das Gerät und ein Wandbefestigungssystem
– Die Dokumentation
– Für die „Sets“: ein zum Gerät passender lufttechnischer Siphon und die passende InspirAIR® Side Fernbedienung.

⚠ **Wichtig:** Die Verpackung des Gerätes ist vom Installateur der Wiederverwertung zuzuführen.

Die zulässige Temperatur für die Lagerung und den Transport liegt zwischen - 20 °C und + 60 °C.

4.2. GERÄTEUMGEBUNG

Das Produkt und die Rohrleitungen müssen in einem beheizten Raum installiert werden, um eine optimale Wärmeleistung zu gewährleisten und die Bildung von Kondenswasser in den Bereichen zu verhindern, die für die ordnungsgemäße Ableitung des Kondenswassers vorgesehen sind.

Nachfolgend sind die Auswirkungen auf das Produkt und das Lüftungssystem entsprechend der Art des Installationsraums aufgeführt:

Zimmertyp	Raumtemperaturenbereich im Jahresverlauf	Auswirkungen auf den Gerätebetrieb
Isolierter und beheizter Raum in der Wohnung	+15 °C - +25 °C	**Optimale Installation:** Garantierte thermische Leistungen Einfacher Zugang für regelmäßigen Filterwechsel
Isolierte(r) Dachboden/Garage	+10 °C - +35 °C	**Zufriedenstellende Installation:** Verschlechterte thermische Leistung Erschwerter Zugang für regelmäßigen Filterwechsel
Nicht isolierte(r) Dachboden/Garage	-10° - +50 °C	**Akzeptable Installation:** Begrenzte Wärmeleistung. Erschwerter Zugang für regelmäßigen Filterwechsel.

Das System darf nicht in einem Raum installiert werden, in dem aufgrund von Gasen, Ausdünstungen oder Staub Explosionsgefahr besteht. Kondensatableitung mit Siphon (Siphon als Zubehör erhältlich) vorsehen.

Es wird nicht empfohlen, das Gerät an Orten mit hoher Luftfeuchtigkeit zu installieren. Die elektrische Installation muss für die maximale Leistung des Gerätes geeignet sein (siehe Punkt 3.1.). Installation und Befestigung sind so zu wählen, dass die Zugänglichkeit für Wartungszwecke gewährleistet ist

4.3. Installationspläne

Um das Gerät herum müssen folgende Abstände eingehalten werden:

mind. 140 mm auf der Seite des elektrischen Anschlusses
mind. 160 mm über der Abdeckung bei Side 150-180
mind. 260 mm über der Abdeckung bei Side 300
Bei Montage an einer Zwischendecke ist eine Zugangsluke erforderlich, um den erforderlichen Freiraum für die Abdeckung zu gewährleisten.

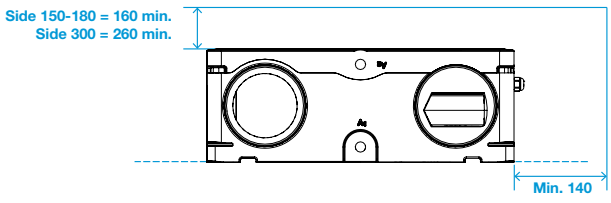

4.4. Lufttechnische Anschlüsse

Das Gerät ist mit 4 Anschlussstutzen mit Ø 160 mm ausgestattet. Aldes empfiehlt die Verwendung von schallgedämmten und isolierten Flexschläuchen des Typs Aldes Algaine Alu.

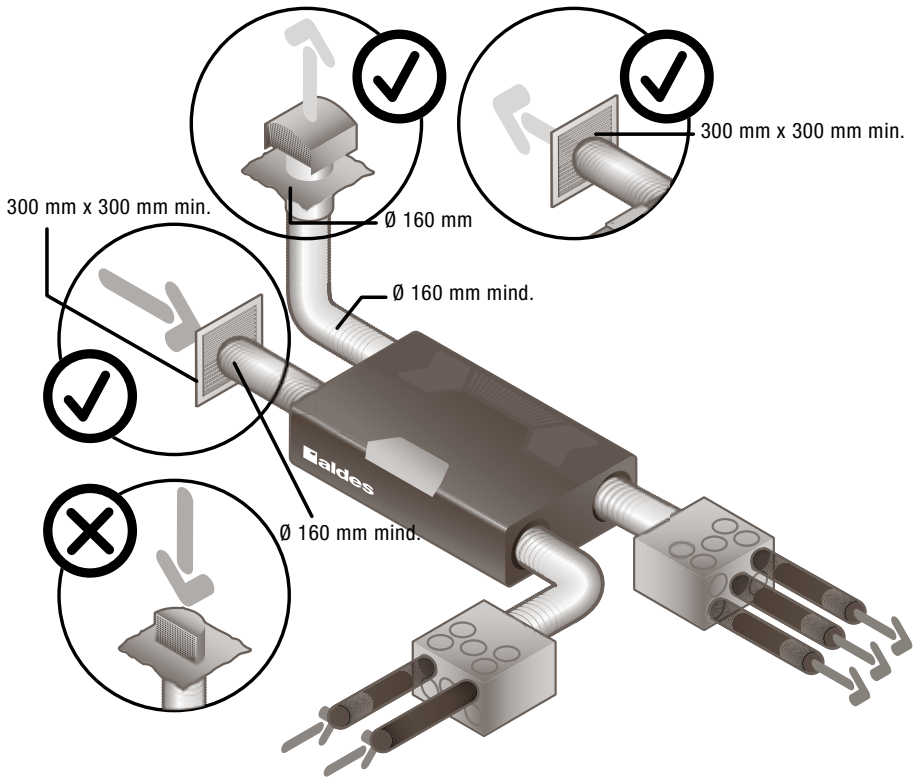

4.5. Empfehlung für die Implementierung im Leitungsnetz

Vor der Inbetriebnahme des InspirAIR ist sicherzustellen, dass alle Komponenten des Lüftungssystems korrekt installiert und angeschlossen sind:

– die Frischluftzufuhr muss über eine isolierte Leitung erfolgen und ordnungsgemäß an ein geeignetes Gitter angeschlossen werden (keine Frischluftzufuhr mit Fliegengitter verwenden)
– die Leitungen zu den Zu- und Abluftkästen müssen isoliert und ordnungsgemäß installiert sein
– die Zu- und Abluftdurchlässe müssen ordnungsgemäß angeschlossen sein
– die Abluftdrosseln sind in der richtigen Richtung einzubauen
– die Fortluft muss über eine isolierte Leitung und über eine geeignete Dachhaube ins Freie geführt werden.
– isolierte flexible Schläuche sind straff zu verlegen und ggf. mit Bögen mit großem Radius zu versehen
– ungenutzte Anschlussstutzen an den Verteilerkästen müssen verschlossen werden
– der Anschluss des Kondensatablaufs muss über einem geeigneten lufttechnischen Siphon verfügen

4.6. Ausrichtung des Luftstroms

Der Installateur kann bei der Inbetriebnahme die Ausrichtung des Luftstroms des Gerätes wählen.

Das Gerät wird standardmäßig in der Konfiguration A geliefert.

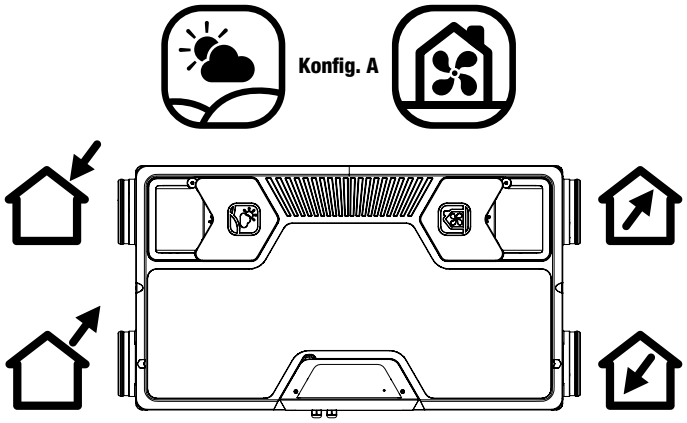

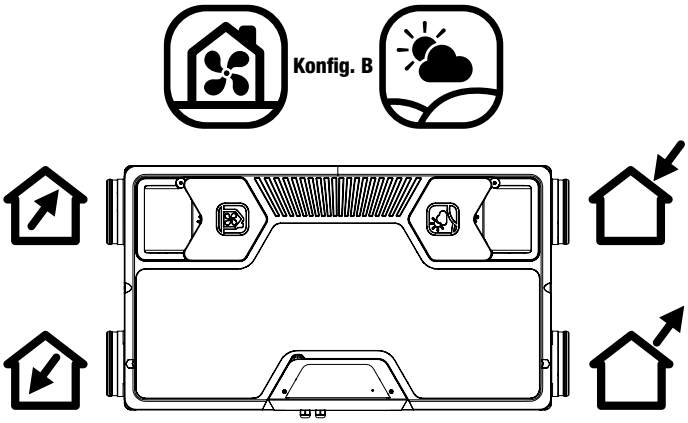

Zur Umstellung auf die Konfiguration B:

– bei der Inbetriebnahme die Konfiguration B wählen
– Filter und Filterkappen physisch vertauschen
– Kondensatablauf an der entsprechenden Seite anschließen

4.7. Elektroanschlüsse

Das Gerät wird vorverdrahtet mit einem 1,7 m langen Kabel des Typs 3AWG18 geliefert. Ein 4. Draht mit Faston-Stecker ist für die Erdung auf der Karte enthalten. Aldes rät davon ab, diesen Draht zu ersetzen. Stattdessen sollte eine Verteilerdose und ein zweites Kabel verwendet werden, wenn die Standardlänge nicht ausreicht.

Aldes empfiehlt, dass das Produkt (oder seine Steckdose) über einen separaten Schutzschalter im Sicherungskasten der Wohnung verfügt.

Für die InspirAIR® Fernbedienung ist ein Kabel (nicht im Lieferumfang enthalten) vom Typ 4x0,22-0,5 mm^2 zu verwenden. Maximale Länge: 20 Meter. Markierter Steckverbinder, der auf der InspirAIR® Top-Karte mitgeliefert wird. Der Schaltplan zeigt die Anschlüsse des Produkts und des Zubehörs.

4.8. Elektronikanschlüsse

Übersicht über die Kundenanschlüsse an der Elektronikkarte:

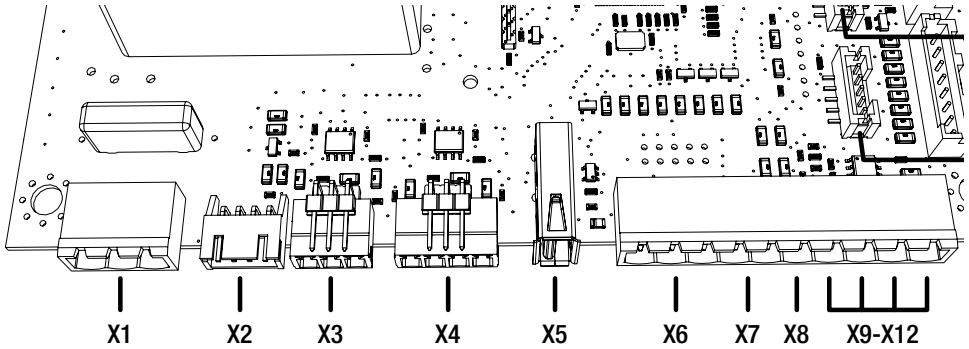

Kennzeichnung	Funktion
X1	230V Versorgung
X2	Relaissteuerung internes Vorheizen
X3	Modbus-Anschluss Kunde
X4	Fernbedienung-Anschluss
X5	USB-Anschluss
X6	I-Bus Anschluss
X7	Drucktaster-Anschluss
X8	Potentialfreier Kontakt / Standard-Schließer
X9-X12	0-10V Eingänge-Ausgänge X9: Analoger Eingang 0 X10: Analoger Eingang 1 X11: Nicht funktionstüchtig X12: ⏚

IBus-Anschluss:

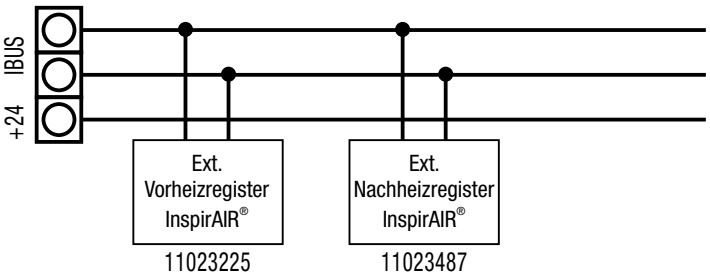

Drucktaster-Anschluss:

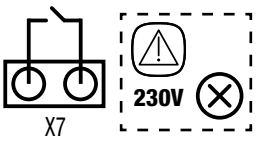

Potentialfreier Kontakt / Standard-Schließer:

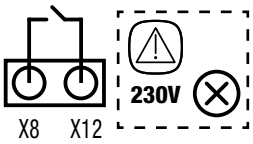

Verwendung des USB-Anschlusses

Der USB-Anschluss am Gerät wird benötigt:
– zum Anschließen der Aldes Connect Box
– zum Herunterladen eines Produkt-Softwareupdates
– zum Herunterladen der Produkthistorie
Er darf nicht anderweitig verwendet werden.

Ansicht von der Gehäuseseite

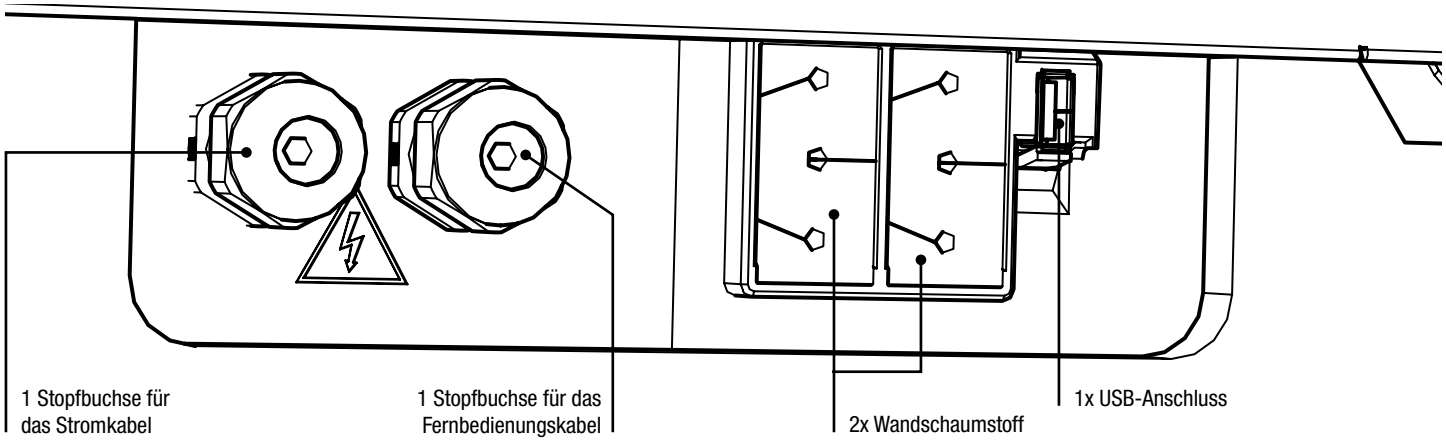

Die Schaumstoffeinlagen ermöglichen die Durchführung anderer Kabel (Client-Modbus, 0-10V und IBus-Eingänge)

5. INSTALLATION

Das Produkt kann an der Decke oder auf dem Boden angebracht werden.

⚠ **Achtung:** Der Anschluss des Kondensatablaufs muss sorgfältig geplant werden, um die beste Positionierung und Luftstromrichtung des Produkts zu ermitteln.

Die Wandbefestigungsdübel sind der Wand anzupassen und so zu bemessen, dass sie eine Last von 120 kg tragen können.

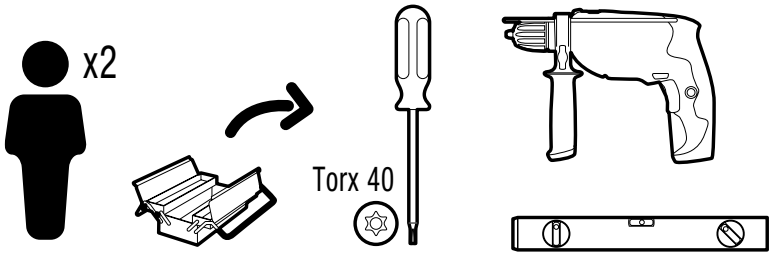

5.1. Deckeninstallation

Mit dem Zubehör für die Deckenmontage 11027073 - Set QuickFix InspirAIR® Side kann das Gerät von 1 Person installiert werden.
Für die Montage des Produkts mit den standardmäßig mitgelieferten Leisten werden 2 Personen empfohlen.

Montageschritte

Deckenmontage, Basissystem, 2 Techniker empfohlen.

1.

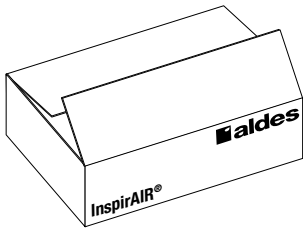

Auspacken des Produktes

2.

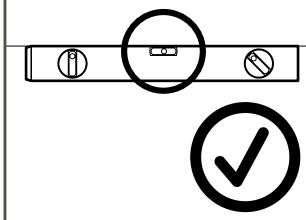

Die horizontale Ausrichtung des Trägermaterials überprüfen

3₁.

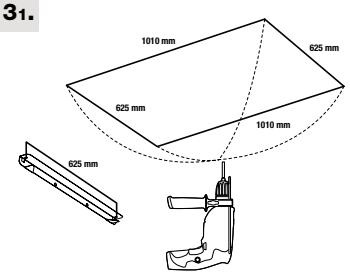

Löcher mit Hilfe der Schablone bohren

3₂.

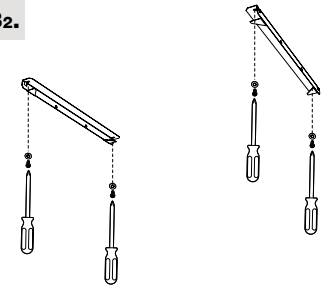

Befestigungsleisten anbringen

3₃.

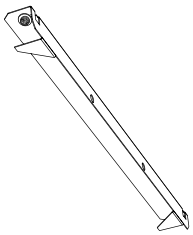

Eine Leiste in einer festen Position vollständig festklemmen, die zweite Leiste „gleitend" lassen

3₄.

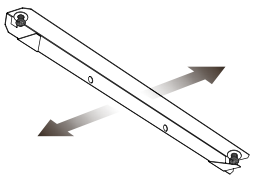

Die gleitende Leiste nach außen schieben

4.

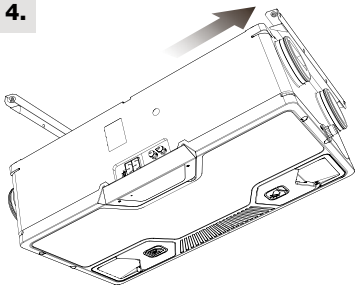

Das Produkt in die feste Leiste einführen

5₁.

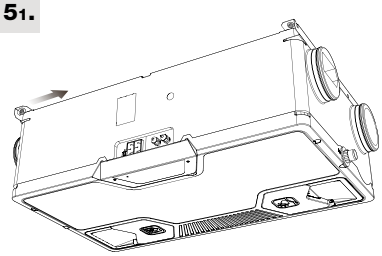

Gleitende Leiste umklappen

5₂.

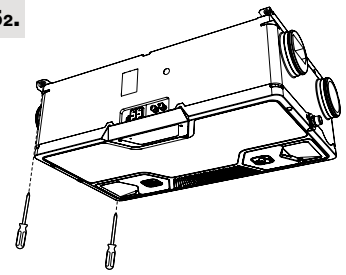

Auf die richtige Position der Leiste achten und die Schrauben der Leiste festziehen

6.

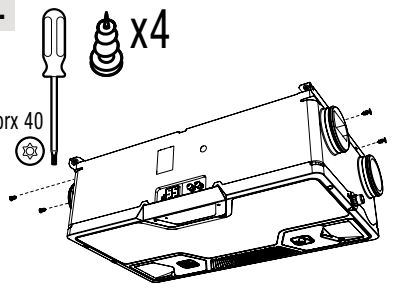

Die Schrauben auf beiden Seiten einsetzen

7.

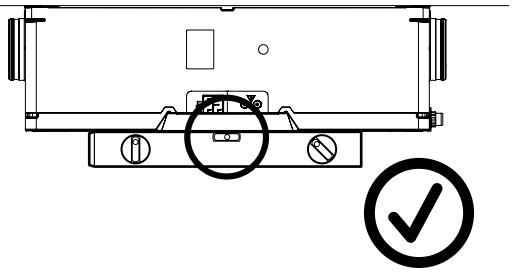

Sicherstellen, dass das Produkt nivelliert ist (ggf. mit Unterlegscheiben nachjustieren)

Easyto-Montageset als Zubehör erhältlich, Artikelnummer 11027073

5.2. Bodenmontage

1.

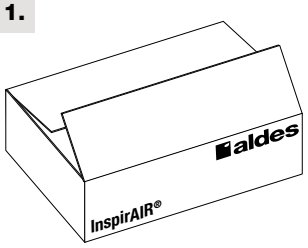

Auspacken des Produktes

2.

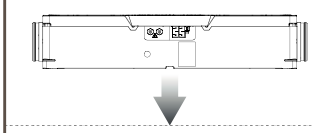

Auf den Boden stellen

3.

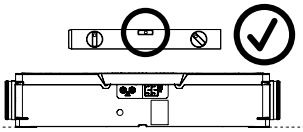

Die Nivellierung des Produkts prüfen

4.

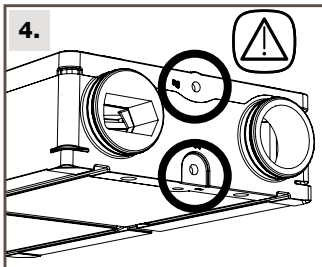

Überprüfung, ob der Anschluss des Kondensatablaufs möglich ist

5.3. Anschluss des Kondensatablaufs

Positionierung des Kondensatablauf-Anschlusses

Der Installateur muss je nach Anwendung und gewählter Luftstromrichtung (A oder B) die am besten geeignete Anschlusslösung wählen:

⚠ **Wichtig:** Bei fehlerhafter Montage der Verschraubung liefert Aldes eine Schaumstoffdichtung, um die fehlerhafte Öffnung von außen abzudichten.

⚠ **WICHTIG:** Aldes empfiehlt, den mitgelieferten flachen Siphon in vertikaler Position zu verwenden

Den am besten geeigneten Ausgang wählen

5.3.1. Konfig A

An der Decke

1.

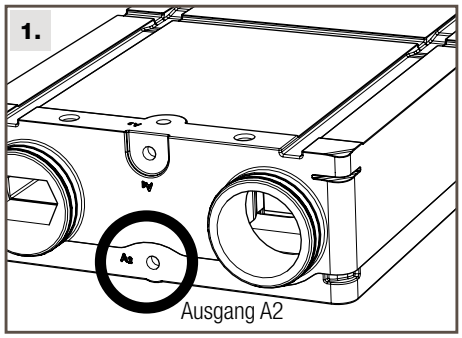

Ausgang A2

Direkt am Boden

1.

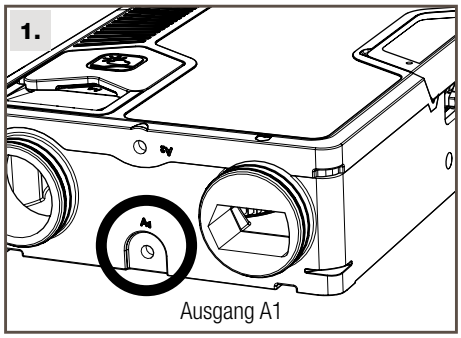

Ausgang A1

Am Boden auf einem Ständer oder auf anderen Traggestellen

1.

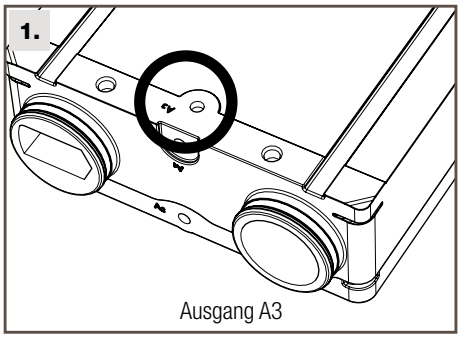

Ausgang A3

5.3.2. Konfig B

An der Decke

1.

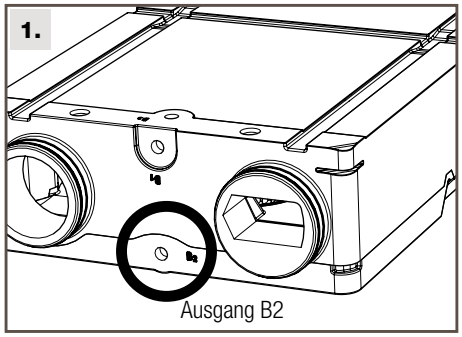

Ausgang B2

Direkt am Boden

1.

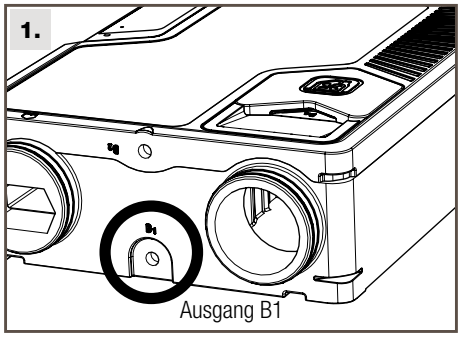

Ausgang B1

Am Boden auf einem Ständer oder auf anderen Traggestellen

1.

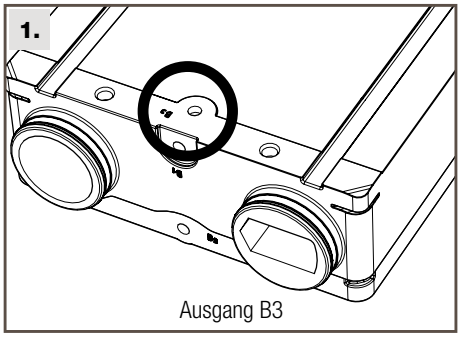

Ausgang B3

2.

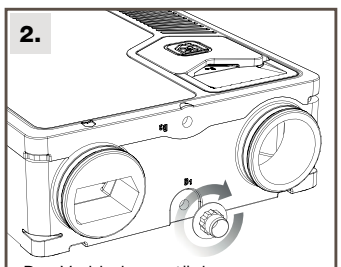

Das Verbindungsstück einschrauben, bis die Dichtung fest zusammengedrückt ist

3.

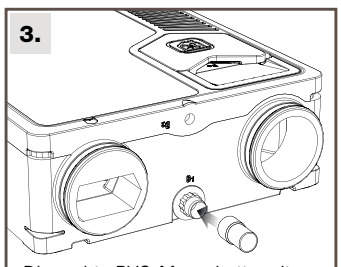

Die rechte PVC-Manschette mit der mit dem Siphon gelieferten Dichtung ohne Kleben anbringen

4.

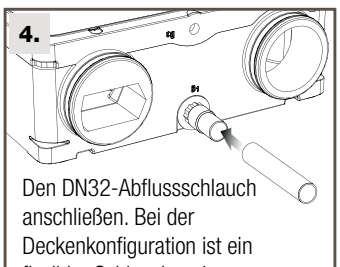

Den DN32-Abflussschlauch anschließen. Bei der Deckenkonfiguration ist ein flexibler Schlauch zu bevorzugen, um ein leichtes Entfernen des Deckels zu ermöglichen

5.

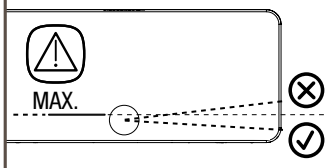

Sicherstellen, dass das Gefälle des Ablaufs den örtlichen Normen entspricht (empfohlen wird ein Mindestgefälle von 3 %)

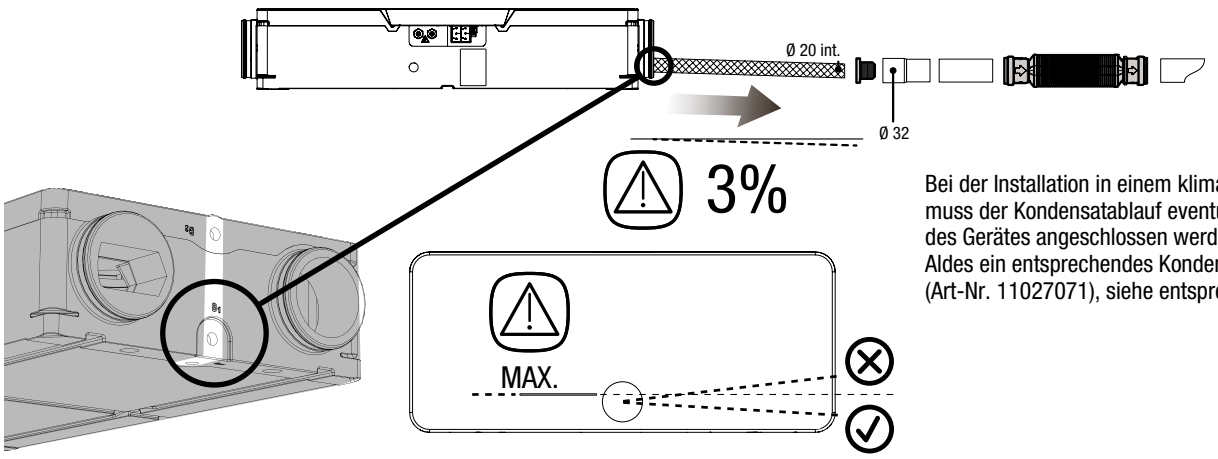

Bei der Installation in einem klimatisierten Gebäude muss der Kondensatablauf eventuell an der Zuluftseite des Gerätes angeschlossen werden. Hierfür bietet Aldes ein entsprechendes Kondensatablauf-Set an (Art-Nr. 11027071), siehe entsprechende Anleitung.

6. INBETRIEBNAHME UND EINSTELLUNGEN

6.1. Vor dem Start des Gerätes

Nach Abschluss der Installation sicherstellen, dass:

– Die Filter richtig eingebaut wurden.

– Das Gerät gemäß den Anweisungen installiert wurde.

– Das Gerät ordnungsgemäß verdrahtet wurde.

– Schalldämpfer bei Bedarf an Leitungen angebracht wurden.

– Alle Leitungen ausreichend isoliert und gemäß den örtlichen Regeln und Vorschriften installiert wurden.

6.2. Inbetriebnahme

Das Netzkabel der Maschine oder den Schutzschalter anschließen. Das Gerät ist über eine dieser beiden Schnittstellen zu parametrieren:

– die Fernbedienung Aldes InspirAIR®, die beim ersten Start einen Inbetriebnahmeassistenten enthält.

– die Software Aldes Configurator (nur für Fachleute)

⚠ Erst nach erfolgreicher Inbetriebnahme können die Motoren des Gerätes gestartet werden.

6.3. Inbetriebnahme-Assistent

Nr.	Menü		Funktion
1	Sprache		Ermöglicht dem Benutzer und dem Installateur, die Sprache der Fernbedienung einzustellen
2	Produktprofil		Ermöglicht die Anpassung des Geräteverhaltens an das Land, in dem das Gerät installiert wird: 01(FR) -02(DK) -03(Others)
3	Ausrichtung		Ermöglicht die Einstellung der Geräteausrichtung
4	Konfig A	Konfig B	Wenn das Gerät in A bleibt, sind keine Maßnahmen erforderlich. Wenn sich das Gerät in B befindet, wie folgt vorgehen:
5		Kappen und Filter	Filter und Kappen vertauschen
6		Vertauschte Filter	Den Filtertausch bestätigen
7	Kondensatablauf-Anschluss		Bestätigt, dass der Kondensatablauf-Anschluss hergestellt wurde (nur für Nicht-ERV-Ref.)
8	Regelungsmodus		Ermöglicht die Auswahl des Regelmodus für das Gerät (siehe Details auf der nächsten Seite)
9	Luftvolumenstrom-Assistent		Stellt den Wert für jede Lüftungsstufe ein (L0 – Urlaub / L1 – Täglich / L2-Drucktaster – Abzugshaube in der Küche / L3-Boost)
10	Zubehör-Assistent		Ermöglicht die Einstellung des Spezialzubehörs. Optionales Menü

6.4. Menüstruktur der InspirAIR® Fernbedienung

Das Menü INFORMATION ist nicht passwortgeschützt. Darin werden die wesentlichen Gerät-Parameter schreibgeschützt angezeigt. Der Installateur kann in dieser Anzeige Kenntnis von den Geräteeinstellungen und deren Betrieb nehmen. Wenn der Benutzer den Eindruck hat, dass das Gerät nicht richtig funktioniert, kann er damit Daten für eine erste Ferndiagnose an den Installateur senden.

Menü	Untermenü	Inhalt
INFORMATION 	Einstellungen	Ermöglicht die schreibgeschützte Anzeige der aktuellen Einstellungen: – Regelungsart – Einstellung der Drehzahlen – Nachheiztemperatur
	Filter-Timer	Schreibgeschützte Anzeige: – der Laufzeit des Standard-Filter-Timers – der Anzahl der Tage, die bis zur Warnmeldung für den Filterwechsel verbleiben
	Fehler	Anzeige der aktivierten Fehlercodes, wenn die Fernbedienungs-LED leuchtet
	Produkt-ID	Schreibgeschützte Anzeige: – der Artikelnummer des Gerätes – der Seriennummer – der Softwareversion des installierten Gerätes und der Fernbedienung
	Zubehör	Anzeige des mit dem Gerät verbundenen Zubehörteils und Bestätigen des Betriebszustandes: – CO_2-Fernbedienung > PPM-Wert – Vor- oder Nachheizregister – Brandschutzklappen – Potenzialfreier Kontakt

Das Menü MEINE EINSTELLUNGEN ist dem Benutzer vorbehalten und nicht passwortgeschützt. Es ermöglicht die tägliche Einstellung der Belüftung und einfache Betätigungen.

Menü	Untermenü	Inhalt
MEINE EINSTELLUNGEN 	Datum und Uhrzeit	Einstellen von Datum und Uhrzeit bei Verwendung der Wochenprogrammierung
	Leuchtsignal	Einstellung des Blinkens der LED am Produkt und an der Fernbedienung: – Farbwechsel je nach Luftqualität – Blinken im Rhythmus der Lüftungsgeschwindigkeit – Ausgeschaltet
	Filter-Timer	Die Laufzeit des Filter-Timers entsprechend den Eigenschaften der Wohnräume, ihrer Lage und den Erwartungen der Bewohner wählen. Einstellbare Zeiträume: 6 bis 12 Monate
	Wochenprog.	Start der Schnellprogrammierung der Wohnungslüftung (siehe Benutzerhandbuch)
	Sensoren	Temporäre oder permanente Aktivierung bzw. Deaktivierung der Berücksichtigung der Raumluftqualität zur automatischen Lüftungssteuerung
	Nachheiz-T°	Die Zulufttemperatur auf 16 bis 23 °C einstellen, wenn ein InspirAIR-Nachheizregister angeschlossen ist
	Saison	
	Bypass	Ermöglicht die Aktivierung des Bypass, um die Erwärmung der Zuluft z. B. im Sommer zu begrenzen. Der Bypass wird nach 4 Monaten ohne neue Betätigung in diesem Menü deaktiviert, damit er im Winter nicht offen bleibt
	Offener Kamin	Aktivierung der Überdruckbelüftung, um das Anzünden eines Feuers in einer offenen Feuerstelle für die Dauer von 2 Stunden zu erleichtern.
	Sprachen	Sprache für die Fernbedienung auswählen

Das Menü INSTALLATEUR ist dem Installateur vorbehalten und passwortgeschützt: 0405. Damit kann auf sämtliche Einstellungen, Zubehörteile und Betriebs- und Wartungsdaten des Gerätes zugegriffen werden.

Menü	Untermenü	Inhalt
INSTALLATEUR 	**Lüftungseinstellungen**	
	Regelungsmodus	Ermöglicht die Auswahl des Regelungsmodus für das Produkt.
	Konfig. Stufe	Ermöglicht die Einstellung aller 4 Lüftungsstufen: L0 – Urlaub / L1 – Alltag / L2-Drucktaster / L3-Boost. Diese für Länder außerhalb Frankreichs verfügbare Einstellung erfolgt je nach Regelung in m^3/h oder in % oder in Pa
	Schnellkonfiguration DE	Startet einen Assistenten zur Berechnung des Volumenstroms auf der Grundlage der französischen Norm NF 205 Auto. Damit kann das Gerät automatisch die Luftvolumenströme der einzelnen Lüftungsstufen anhand der Gegebenheiten der Wohnräume einstellen. Die Verwendung dieses Assistenten außerhalb Frankreichs wird nicht empfohlen
	Einstellung der Verzögerung.	Ermöglicht die Einstellung der Verzögerungen für die Drehzahlen L0, L2 und L3.
	Schnellkorrektur	Ermöglicht die Korrektur des an den Durchlässen gemessenen Volumenstroms um bis zu 10 %. Sie ist nur beim Regelungsmodus „selbstregulierend“ und bei den Drehzahlen L1 und L2 verfügbar
	Sonstige Einstellungen	
	Produktprofil	Ermöglicht die Anpassung des Geräteverhaltens an das Land, in dem das Gerät installiert wird: 01(FR) -02(DK) -03(Others)
	Bypass-Einstellungen	Ermöglicht das Einstellen der Auslösetemperaturen
	Radon-Modus	Ermöglicht die schnelle Einstellung eines günstigen Ungleichgewichts von 15 % zwischen Zu- und Abluft (permanent und bei allen Drehzahlen) auf der Grundlage der Empfehlungen für die Lüftung bei Radonrisiko. Diese Funktion kann nur in der Betriebsart „Konstante Volumenstromregelung“ aktiviert werden.
	Offenes Feuer	Ermöglicht dem Benutzer, über das Fernbedienungsmenü ein Ungleichgewicht von +15 % zwischen Zu- und Abluft für 2 Stunden auszulösen, d.h. die Zeit, die ein offener Kamin benötigt, um optimal zu brennen.
	Filter-Timer	Ermöglicht die Anpassung der Laufzeit des Filter-Timers an die Eigenschaften der Wohnung, den Standort oder die Erwartungen der Bewohner: Einstellbare Zeiträume: 6 bis 12 Monate.
	Zertifizierung	Ermöglicht die Angabe des Gebäudetyps und seiner eventuellen PassivHaus-Zertifizierung. Ist dies der Fall, passt das Gerät seine Abtaustrategie entsprechend an (alleiniges Abschalten des Zuluftmotors ist nicht zulässig). Aldes empfiehlt nach Möglichkeit die Konfiguration „Nicht PassivHaus“.
	Bypass	Ermöglicht dem Benutzer, den Bypass des Geräts manuell zu aktivieren. Aldes empfiehlt, diese Möglichkeit nicht zuzulassen, es sei denn, die Anlage ist mit geothermischen Geräten ausgestattet (kanadischer Brunnen).
	Modbus	Ermöglicht die Anpassung der Kommunikationseinstellungen des Gerätes (siehe 7.5): – Nummer der Slave-Adresse (zwischen 1 und 99). – die Baudrate – die Parität
	Einheiten	Ermöglicht die Einstellung der Geräte C°, m^3/h usw.
	Zubehör	
	Sensoren	Ermöglicht die Parametrierung der verschiedenen Sensoren 0-10V (siehe Abbildung) und die Aktivierung oder Deaktivierung des eventuell vorhandenen Feuchtigkeitssensors.
	Heizregister	Ermöglicht die Meldung der Vor- und Nachheizregistern
	Brandschutzklappen	Ermöglicht die Einstellung der Anzahl der Klappen und ihrer Testfrequenz sowie den Start eines Tests
	Potenzialfreier Kontakt	Ermöglicht die Einstellung des Zustands des potentialfreien Kontakts des Gerätes. Werkseinstellungen: NO (Schließer). Anderer einstellbarer Wert: NF (Öffner)
	Einstellung X7	Ermöglicht die Auswahl des Geräteverhaltens bei Aktivierung des Eingangs X7: 1) Drucktaster = 30 Minuten bei L2 oder 2) Abzugshaube in der Küche = L2, solange das Signal aktiv ist
	Wartung	
	MES-Neustart	Ermöglicht den Neustart des Setup-Assistenten wie beim ersten Start des Gerätes. Dies ist kein Werksreset: Die bereits eingegebenen Werte werden erneut vorgeschlagen. Um einen Werksreset durchzuführen, ist die entsprechende Funktion zu verwenden.
	Werksreset	Ermöglicht einen Neustart des Gerätes mit den Werkseinstellungen. Eine erneute Inbetriebnahme ist erforderlich.
	Istwerte	Ermöglicht die Überprüfung wichtiger Werte des Gerätes in Echtzeit während des Betriebs (Sollwerte für Volumenstrom, Motorspannungen, Fühlertemperaturen) für eine schnelle Wartungsdiagnose.

6.5. Verhalten des Gerätes

Strategie für den Frostschutz.

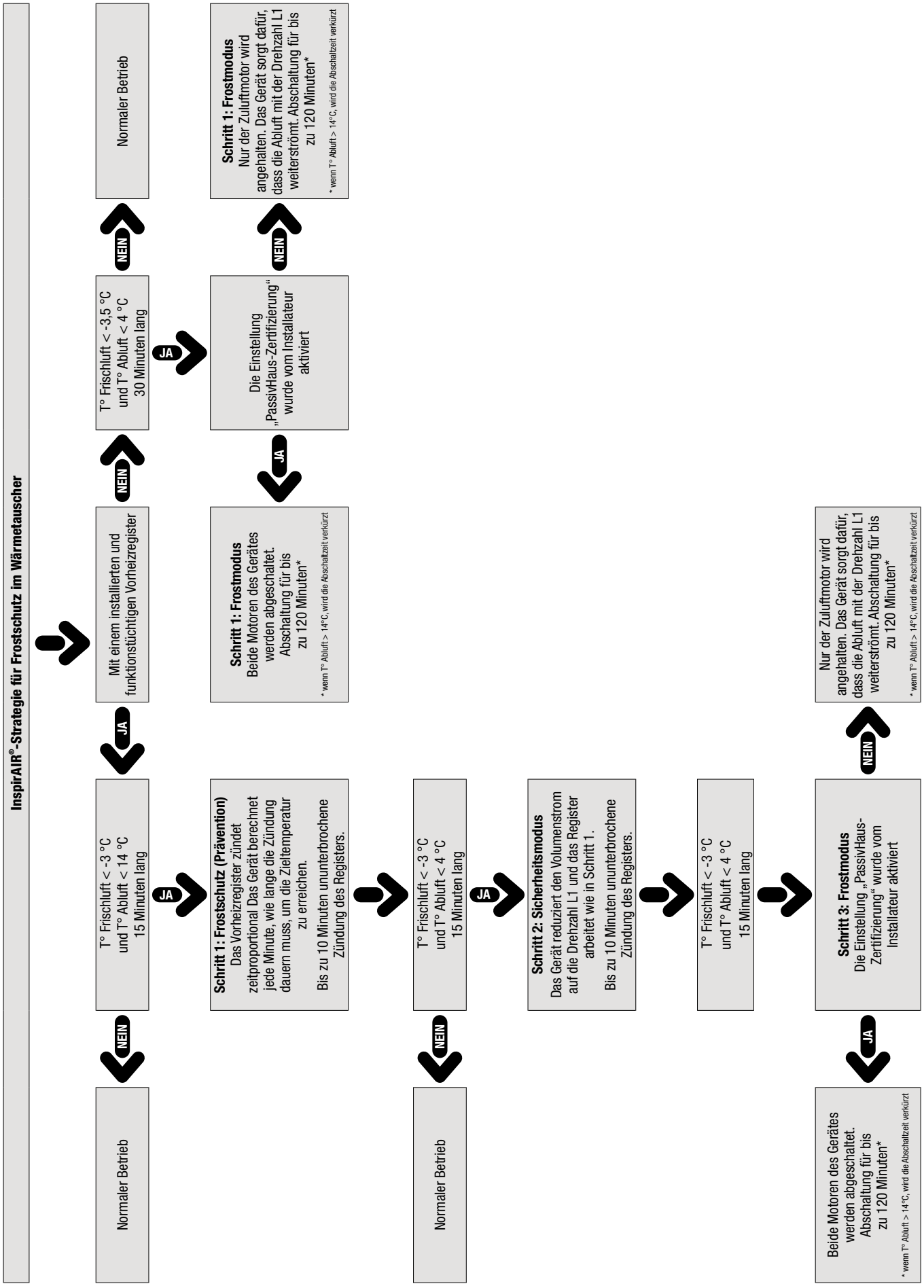

Ansteuerung durch 0-10V-Fühler

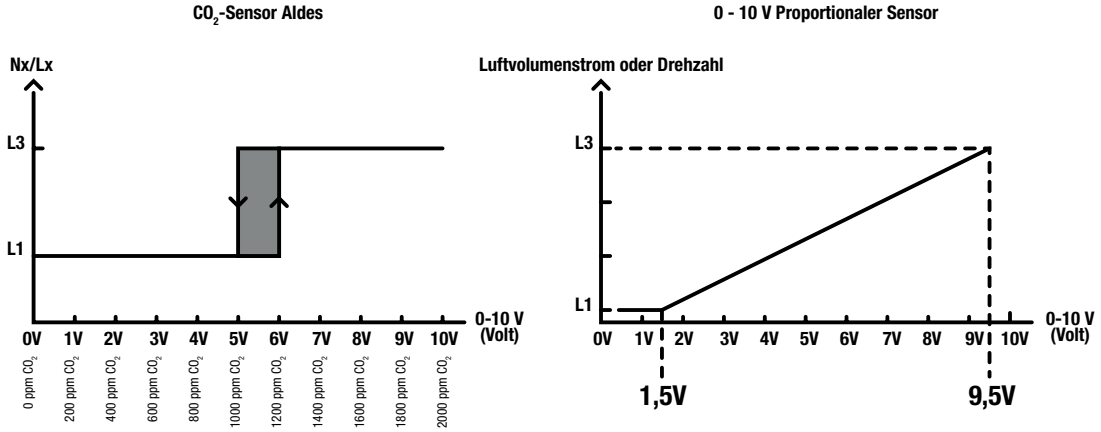

Funktionsweise des Bypass

Der InspirAIR® Side Bypass wird zu 100 % automatisch vom Gerät gesteuert, basierend auf der vom Gerät erfassten Jahreszeit und den Lufttemperaturen innerhalb und außerhalb der Wohnräume. Wenn der Bypass-Modus aktiviert ist, werden 2 Klappen aktiviert, um zu verhindern, dass sich die Luftströme im Wärmetauscher kreuzen. Ein Luftstrom fließt durch die untere Hälfte des Wärmetauschers, der andere durch die obere Hälfte. Dank dieser innovativen technischen Lösung kann auf eine Vorwärmung der Zuluft verzichtet werden.

Erkennung der Jahreszeit

Die aktuelle Jahreszeit (Sommer oder Winter) wird vom Gerät durch stündliche Überprüfung der Außenlufttemperatur jeden Tag registriert.

– Wenn die durchschnittliche T° > 19 °C oder wenn max. T° > 28 °C und min. T° > 7° beträgt, haben wir Sommer.

– Wenn der T°-Durchschnitt < 19 °C oder max. T° < 28°C beträgt, haben wir Winter.

Die Jahreszeit wird 24 Stunden nach dem Einschalten des Gerätes registriert.

Entsprechend der Jahreszeit priorisiert das Gerät im Winter die Lufterwärmung und im Sommer die Luftkühlung:

Wintermodus	Sommermodus
Bypass-Aktivierung bei 24 °C, einstellbar im Installateur-Menü der Fernbedienung	Bypass-Aktivierung bei 27 °C, einstellbar im Installateur-Menü der Fernbedienung
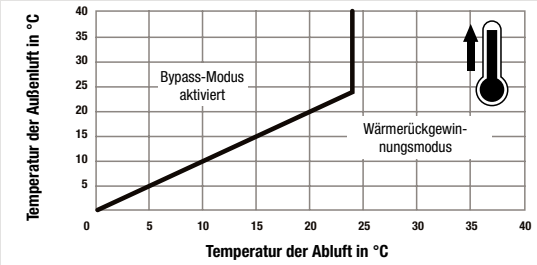	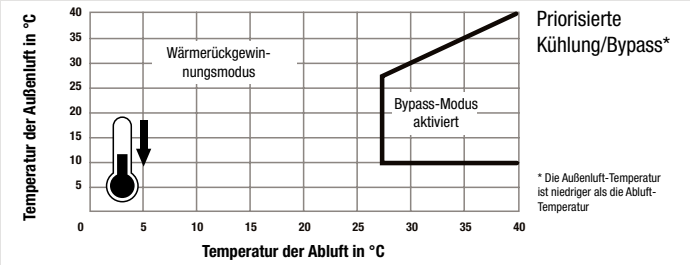

Priorisierte Wärmerückgewinnung

Priorisierte Kühlung/Bypass*

Feuchtigkeitssteuerung (DHU-Modelle)

Das Gerät verfügt über einen in das Gerät integrierten Sensor zur Messung der relativen Luftfeuchtigkeit in der Abluft des Wohnbereichs. Eine Erhöhung der Lüftungsstufe L3 wird ausgelöst, wenn der Feuchtigkeitswert in dieser Luft plötzlich ansteigt (Anstieg des RH-Varianzindex um mehr als 8 Punkte (nicht %)). Der Feuchtigkeitswert wird jede Minute überprüft. Im Modus „Konstanter Luftvolumenstrom“ wird bis zu einer Dauer von 5 Minuten die Drehzahl stufenweise geändert, um die Endnutzer im Gebäude nicht zu stören.

Diese Lüftungsbeschleunigung dauert so lange, wie der Wert der relativen Feuchte über dem Ausgangswert liegt, mit einer maximalen Verzögerungszeit von 60 Minuten. Nach Ablauf dieser Zeit kehrt das Gerät zur vorherigen aktiven Drehzahl zurück (manuell, automatisch oder gemäß Wochenprogrammierung).

Wenn die Luftfeuchtigkeit nach 60 Minuten Boost immer noch hoch ist, wird der Boost erneut für maximal 60 Minuten aktiviert, um die relative Luftfeuchtigkeit wieder zu senken. Diese Funktion kann auf der Fernbedienung deaktiviert werden.

Manuelle Bypass-Aktivierung

Ab der Softwareversion 1.30 sind InspirAIR® Side und Top mit der Verwendung eines kanadischen Brunnens an der Außenluftzufuhr des Gerätes kompatibel.

Wenn der Installateur im Installateurmenü der Fernbedienung den „Bypass“-Modus aktiviert, kann der Benutzer die aktuelle Jahreszeit auf der Fernbedienung bestätigen und das Gerät wird den Wärmetauscher im Sommer umgehen.

6.6. InspirAIR® Modbus-Einstellungen und Tabelle

Kommunikation Baudrate	Daten	Paritätsbit	Stopp	Register-Typ	Zugriffscodes	Typ	Slave-Adresse
9600*, 19200, 38400, 57600 115200	8 (festgelegt – kann nicht geändert werden)	**NONE***, ODD, EVEN	**1***, 2	Holding (4x)	03: Register „Read“ 16: Register „Write“	RS485	2 als Standard Einstellbar zwischen 1 und 99 mit dem Aldes Configurator

*Standardwert

Die InspirAIR V2-Fernbedienung ist erforderlich, um die Modbus-Parameter anpassen zu können

Verwenden Sie diesen QR-Code, um die vollständige Modbus-Tabelle zu finden, die Ihnen die Interaktion mit unserem Produkt ermöglicht:

7. WARTUNG

Versuchen Sie nicht, Ihr Gerät selbst zu reparieren.

- Dieses Gerät enthält keine Teile, die geeignet wären, vom Benutzer selbst repariert zu werden.
- Die Entfernung von Abdeckungen kann Sie gefährlichen elektrischen Spannungen aussetzen.
- Die Unterbrechung der Stromversorgung reicht keinesfalls aus, um Sie gegen elektrische Schläge zu schützen (Kondensatoren).
- Die Stromversorgung unterbrechen, wenn anormale Geräusche, Gerüche oder Rauch aus dem Gerät austreten, und Ihren Installateur kontaktieren.
- Vor Reinigungsarbeiten stets die Stromversorgung des Geräts unterbrechen.
- Zum Reinigen des Geräts keine aggressiven Reinigungsflüssigkeiten oder Lösungsmittel verwenden.
- Zur Reinigung der Luftdüsen kein Druckreinigungsgerät verwenden. Dies könnte den Lufttauscher beschädigen und zum Eindringen von Wasser in die Elektrik führen.

7.1. Filterwartung – Darf von Privatpersonen durchgeführt werden

Einmal alle 6 Monate (einstellbar von 6 bis 12 Monate) erinnert die Fernbedienung den Benutzer daran, dass der Filter gewartet werden muss. Ob dies tatsächlich notwendig ist, hängt von den Umgebungsbedingungen im Innen- und Außenbereich ab. Die Filter mit einem Staubsauger reinigen. Die entsprechende Taste 1 Sekunde lang gedrückt halten, um den Filter-Timer zurückzusetzen. Filter jährlich ersetzen.

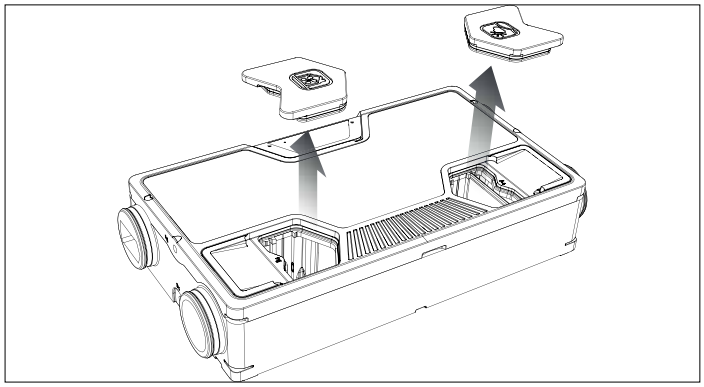

Die Filterklappe öffnen

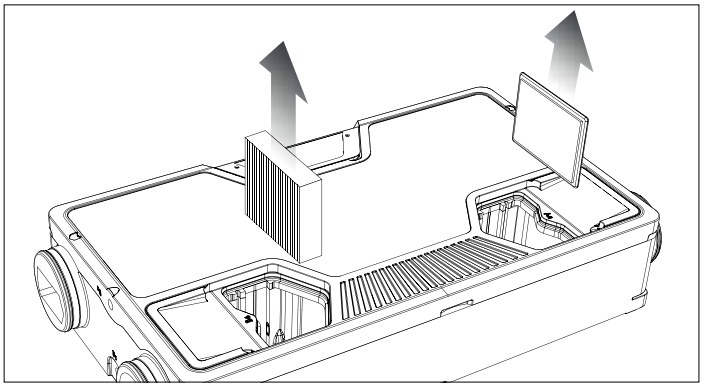

Die Filter entnehmen und durch neue ersetzen

Erstausrüstungsfilter

Die folgenden Filter sind als Erstausrüstung in den InspirAIR Tops installiert:

Modell	Zuluftfilter zum Wohnraum (Seite A)	Abluftfilter vom Wohnraum (Seite B)
Side 150 Prima	Staubfilter – Grob 65 % (ex-G4)	Staubfilter – Grob 65 % (ex-G4)
Side 180 Classic	Partikelfilter ePM10 50 % (ex-M5)	Staubfilter – Grob 65 % (ex-G4)
Side 300 Classic	Partikelfilter ePM10 50 % (ex-M5)	Staubfilter – Grob 65 % (ex-G4)

Filterreferenzen

Um den Nachkauf von Ersatzfiltern zu vereinfachen, sind „Erstausrüstungsfilter-Sets“ erhältlich. Sie enthalten für jedes vorhandene InspirAIR Side Modell 1 Filter für die Zuluft und 1 Filter für die Abluft:

Artikel	Bezeichnung	Für Zuluft zum Wohnraum	Für Abluft vom Wohnraum
11027055	FILTER-SET INSPIRAIR SIDE 150 PRIMA	Staubfilter – Grob 65 % (ex-G4)	Staubfilter – Grob 65 % (ex-G4)
11027056	FILTER-SET INSPIRAIR SIDE 180 CLASSIC	Partikelfilter ePM10 50 % (ex-M5)	Staubfilter – Grob 65 % (ex-G4)
11027058	FILTER-SET INSPIRAIR SIDE 300 CLASSIC	Partikelfilter ePM10 50 % (ex-M5)	Staubfilter – Grob 65 % (ex-G4)

Hochwertige Filter als Zubehör erhältlich

Als Experten für Raumluftqualität bietet Aldes Filter mit unterschiedlichen Stufen an

	Artikel	Bezeichnung	Filterstufe
Side 150-180	**11027060***	Feinstaubfilter INSPIRAIR SIDE 150-180	ePM10 >85 % / ePM1 50 %
	11027061*	Bakterienfilter INSPIRAIR SIDE 150-180	ePM1 80 %
	11027062*	VOC-Filter INSPIRAIR SIDE 150-180	ePM10 >85 % / ePM1 50 %

Side 300	**11027064***	Feinstaubfilter INSPIRAIR SIDE 300	ePM10 > 85 % /ePM1 50 %
	11027065*	Bakterienfilter INSPIRAIR SIDE 300	ePM1 80 %
	11027066*	VOC-Filter INSPIRAIR SIDE 300	ePM10 >85 % / ePM1 50 %

*Um eine lange Lebensdauer des Filters zu gewährleisten, liefert Aldes zu den folgenden Artikeln die entsprechenden Filter sowie einen Staubvorfilter, der über dem Hauptfilter montiert wird.

7.2. Reinigung des Wärmetauschers – Darf nur von Fachleuten durchgeführt werden

Der Wärmetauscher ist alle zwei Jahre mit einem Staubsauger zu reinigen. Ob dies tatsächlich notwendig ist, hängt von den Umgebungsbedingungen im Innen- und Außenbereich und der Häufigkeit der Filterreinigung ab.

Der Wärmetauscher muss zur Reinigung nicht ausgebaut werden.

Geschätzte Dauer dieses Vorgangs: weniger als 20 Minuten.

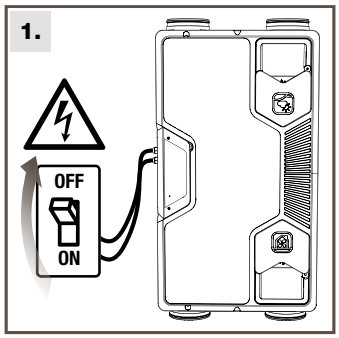

Das Produkt von der Stromversorgung trennen

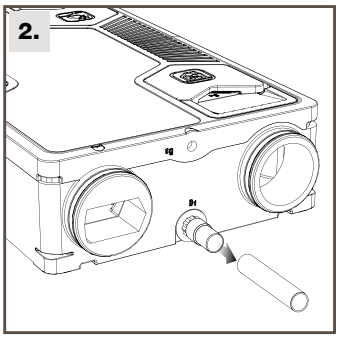

Wird das Produkt an der Decke installiert > Kondensatablauf abtrennen

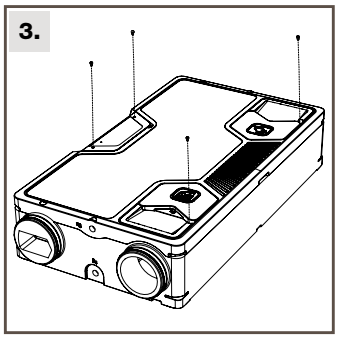

Die 4 Schrauben lösen, die die Abdeckung halten

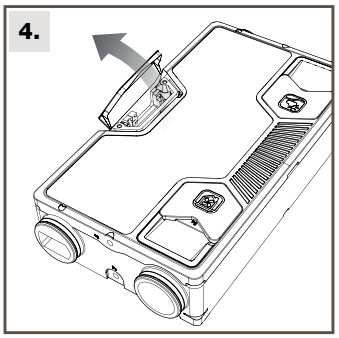

Das Gehäuse der Elektronikkarte öffnen

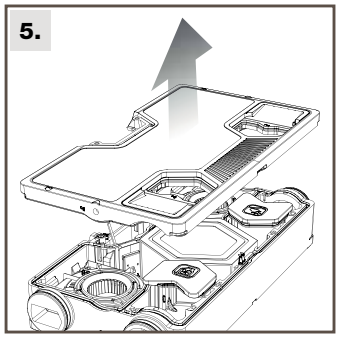

Den Deckel des Produkts entfernen

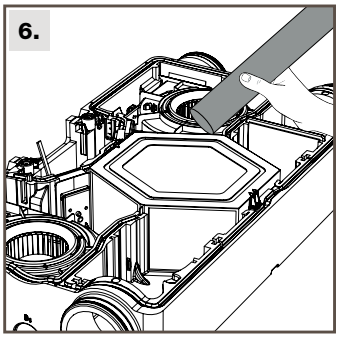

Den Wärmetauscher mit einem Staubsauger reinigen

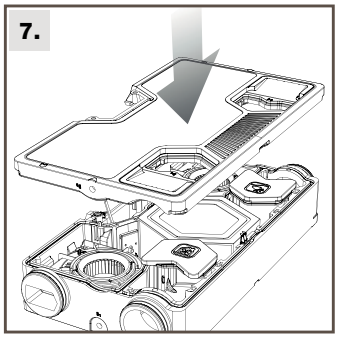

Den Deckel wieder anbringen, indem er zuerst rundum und dann in der Mitte fest angedrückt wird

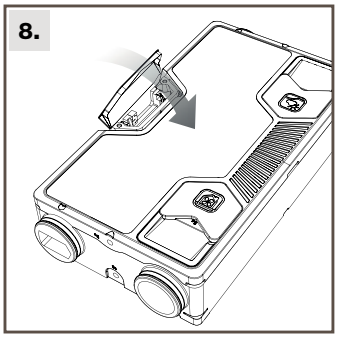

Das Gehäuse der Elektronikkarte schließen und festschrauben

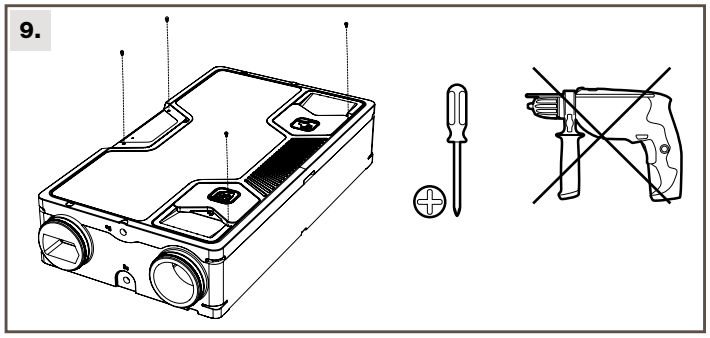

Die 4 Schrauben des Deckels wieder festziehen

⚠ **Es ist strengstens verboten, diese Schrauben mit einem Schrauber anzuziehen**.
Es ist unbedingt ein Handschrauber zu verwenden, da sonst die Gefahr besteht, dass die Produkteinsätze beschädigt werden.

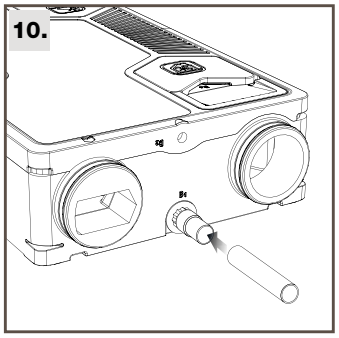

Den Kondensatablauf wieder anschließen

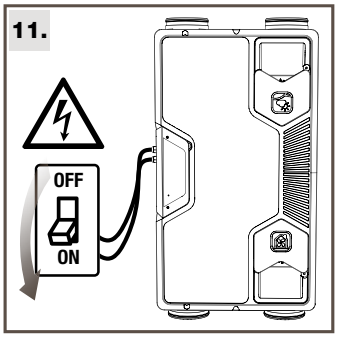

Gerät wieder einschalten,

7.3. Sonstige Wartungsarbeiten

Im „Leitfaden für Wartungsarbeiten“ von Aldes werden folgende Wartungsarbeiten ausführlich beschrieben:
– Auswechseln der Elektronikkarte
– Auswechseln der Motoren
– Auswechseln der Temperaturfühler

7.4. Produktstörungen

Nr.	Diagnose	Abhilfe
49	Produkt-ID fehlt	Produkt-ID eingeben
50	Produkt ist nicht konfiguriert	Prüfen, ob eine Produktkonfiguration durchgeführt wurde (mindestens Regelungsart und A/B gewählt)
70	Potenzialfreier Kontakt des Dachventilators aktiviert	Zustand des potenzialfreien Kontaktes überprüfen
72	RH-Sensorfehler	Prüfen, ob sein Wert mit den anderen Sensoren des Produkts übereinstimmt
76	Fehler CO_2-Fühler am HMI	Fernbedienung ersetzen
81	Kein BCA erkannt	– Verdrahtung des BCA-Busanschlusses überprüfen – Den ohmschen Widerstand des Zuluftfühler prüfen (unten)
83	Ext. Vorheiz. BCA – Widerstand wird nicht warm	Prüfen, ob die Werte der betroffenen T°-Sensoren steigen
85	Nachheiz. BCA Betrieb	Die Installation überprüfen
90	Test fire Damper KO	Prüfen, ob der Brandschutzklappen-Test OK ist
91	Brandschutzklappe ausgelöst	Zustand der Klappenflügelstellungen prüfen
182	Fehler Abluftmotorlüfter abgetrennt oder Motor außer Betrieb	– Siehe Fehlerdiagramm für Alarm 182/183 (siehe Kundendiensthandbuch) – Stromversorgung für 30 Min. abschalten und wieder einschalten – Die Motorverkabelung überprüfen
183	Fehler Zuluftmotorlüfter abgetrennt oder Motor außer Betrieb	
239	Fehler Tr-Fortluftsensor	– Die Position des Sensors prüfen – Den ohmschen Widerstand des Sensors überprüfen
240	Fehler externer Te-Sensor	
241	Fehler Ti-Zuluftsensor	
243	Fehler ext. Tbca	
251	Fehler Tv-Sensor KWL-Abluf	

Alle Fehlernummern verschwinden nach der Lösung der Anomalie. Bei Problemen können Sie sich an Ihren Händler wenden.

7.5. Detaillierte Darstellung der Elektronikkarte

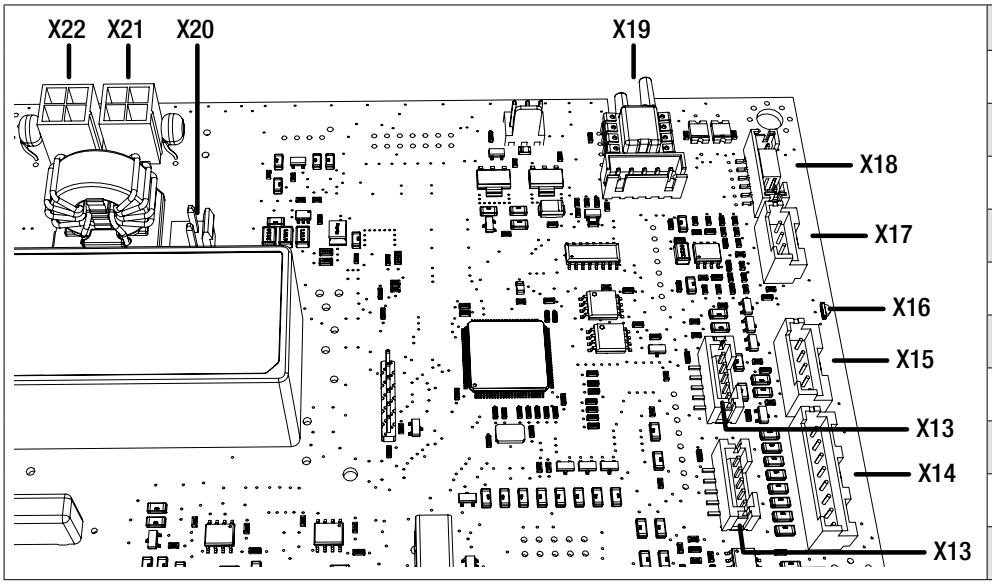

Position	Funktion
X13	RH-Sensoren
X14	Temperatursonde,
X15	Steuerung linker Motor 0-10V
X16	Leuchtsignal (LED)
X17	Steuerung rechter Motor 0-10V
X18	Bypass
X19	Drucksensor (je nach Version)
X20	Self
X21	Stromversorgung rechter Motor
X22	Stromversorgung linker Motor

7.6. Ersatzteilliste

Besuchen Sie die Aldes-Website https://www.aldes.fr/documentations-services/pieces-de-rechange

8. GARANTIE

8.1. Allgemeine Garantiebedingungen

Siehe in den allgemeinen Geschäftsbedingungen auf der Website www aldes.fr. Das System muss von einem qualifizierten Fachmann entsprechend dem Stand der Technik, den geltenden Normen und den Vorschriften unserer Anleitungen montiert worden sein. Das System ist normal zu betreiben und regelmäßig von einer Fachkraft zu warten.

8.2. Garantiedauer

Für das Produkt gilt eine Teilegarantie (ohne Arbeitszeit) von 3 Jahren. Die Garantiezeit beginnt mit dem Kaufdatum des Gerätes. Ausschlaggebend ist das Rechnungsdatum.

8.3. Garantieausschluss

Von dieser Garantie ausgeschlossen ist eine fehlerhafte Installation, die auf die Nichteinhaltung der Herstellervorgaben – insbesondere eines fehlenden lufttechnischen Siphons – der geltenden Normen und Vorschriften oder auf mangelnde Wartung zurückzuführen ist

9. ERP-PRODUKTDATENBLATT






Handelsmarke des Lieferanten	Aldes InspirAIR®			
Bezeichnung	Side 150 Prima	Side 180 Classic	Side 180 Classic DHU	Side 180 Classic ERV DHU
Referenzen	11027130	11027131 11027137	11027132	11027133
Energieklasse – Gemäßigtes Klima	A	A	A	A
Gemäßigtes Klima – SEV – Spezifischer Energieverbrauch (kWh/(m²/Jahr)	-36,94	-35,84	-38,80	-37,58
Kaltes Klima – SEV – Spezifischer Energieverbrauch (kWh/(m²/Jahr)	-74,15	-73,06	-76,66	-75,44
Warmes Klima – SEV – Spezifischer Energieverbrauch (kWh/(m²/Jahr)	-12,98	-11,89	-14,48	-13,26
Deklarierte Typologie	RVU	RVU	RVU	RVU
Strömungsart	Bidirectional ventilation unit	Bidirectional ventilation unit	Bidirectional ventilation unit	Bidirectional ventilation unit
Installierter oder vorgesehener Motorisierungstyp	4/ Variable speed	4/ Variable speed	4/ Variable speed	4/ Variable speed
Art des Systems zur Wärmerückgewinnung	Rückgewinnung	Rückgewinnung	Rückgewinnung	Rückgewinnung
Wärmeleistung der Wärmerückgewinnung (%)	87	87	87	79
Maximaler URV Volumenstrom (m³/h)	150	180	180	180
Elektrische Leistungsaufnahme bei Qmax (W)	52	65	65	75
LwA - Geräuschemissionsniveau (dB)	47,1	50,9	50,9	53,7
Referenzdurchfluss (m³/s)	0,029	0,035	0,035	0,035
Referenzdruckunterschied (Pa)	50	50	50	50
SPI (W/(m³/h)	0,23	0,26	0,26	0,32
Regelfaktor (%)	1	1	0,85	0,85
Regeltypologie	Manual control	Manual control	Central demand control	Central demand control
Maximale interne Leckrate bei Unterdruck für DF (%)	3,1	2,2	2,2	2,5
Maximale interne Leckrate bei Überdruck für DF(%)	3,3	2	2	2,3
Maximale externe Leckrate bei Unterdruck für SF und DF (%)	4,3	3,3	3,3	2,8
Maximale externe Leckrate bei Überdruck für SF und DF (%)	4,5	4,5	4,5	4,6
Mischrate der dezentralisierten Einheiten mit Wärmerückgewinnung ohne Abzweigung (%)	NZ	NZ	NZ	NZ
Position des optischen Alarms	siehe Anleitung	siehe Anleitung	siehe Anleitung	siehe Anleitung
Beschreibung des optischen Alarms	siehe Anleitung	siehe Anleitung	siehe Anleitung	siehe Anleitung
Regelmäßiger Filtertausch für die entsprechenden Leistungen und Energieeffizienz der Einheit	siehe Anleitung	siehe Anleitung	siehe Anleitung	siehe Anleitung
Installationsanleitung für die Frischluftzuführungen	NZ	NZ	NZ	NZ
Empfindlichkeit des Luftstroms gegenüber Druckschwankungen bei + 20 Pa	NZ	NZ	NZ	NZ
Empfindlichkeit des Luftstroms gegenüber Druckschwankungen bei- 20 Pa	NZ	NZ	NZ	NZ
Luftdichtheit innen/ außen (m³/h)	NZ	NZ	NZ	NZ
Jährlicher Stromverbrauch – JSV (kWh Strom/Jahr)	304	348	257	305
Gemäßigtes Klima – JEH – Jährliche Einsparung an Heizenergie (kWh Primärenergie/Jahr)	4454	4454	4521	4521
Kaltes Klima – JEH – Jährliche Einsparung an Heizenergie (kWh Primärenergie/Jahr)	8714	8714	8845	8845
Warmes Klima – JEH – Jährliche Einsparung an Heizenergie (kWh Primärenergie/Jahr)	2014	2014	2045	2045

			
Handelsmarke des Lieferanten	Aldes InspirAIR®		
Bezeichnung	Side 300 Classic	Side 300 Classic DHU	Side 300 Classic ERV DHU
Referenzen	11027134 11027138	11027135	11027136
Energieklasse – Gemäßigtes Klima	A	A	A
Gemäßigtes Klima – SEV – Spezifischer Energieverbrauch (kWh/(m²/Jahr)	-36,46	-39,25	-38,20
Kaltes Klima – SEV – Spezifischer Energieverbrauch (kWh/(m²/Jahr)	-73,68	-77,10	-76,06
Warmes Klima – SEV – Spezifischer Energieverbrauch (kWh/(m²/Jahr)	-12,51	-14,93	-13,88
Deklarierte Typologie			
Strömungsart	Bidirectional ventilation unit	Bidirectional ventilation unit	Bidirectional ventilation unit
Installierter oder vorgesehener Motorisierungstyp	4/ Variable speed	4/ Variable speed	4/ Variable speed
Art des Systems zur Wärmerückgewinnung	Rückgewinnung	Rückgewinnung	Rückgewinnung
Wärmeleistung der Wärmerückgewinnung (%)	86	86	79
Maximaler URV Volumenstrom (m³/h)	300	300	300
Elektrische Leistungsaufnahme bei Qmax (W)	135	135	160
LwA - Geräuschemissionsniveau (dB)	51,2	51,2	53,1
Referenzdurchfluss (m³/s)	0,058	0,058	0,058
Referenzdruckunterschied (Pa)	50	50	50
SPI (W/(m³/h)	0,24	0,24	0,29
Regelfaktor (%)	1	0,85	0,85
Regeltypologie	Manual control	Central demand control	Central demand control
Maximale interne Leckrate bei Unterdruck für DF (%)	1,7	1,7	1,3
Maximale interne Leckrate bei Überdruck für DF(%)	1,7	1,7	1,2
Maximale externe Leckrate bei Unterdruck für SF und DF (%)	2,1	2,1	1,5
Maximale externe Leckrate bei Überdruck für SF und DF (%)	2,4	2,4	1,5
Mischrate der dezentralisierten Einheiten mit Wärmerückgewinnung ohne Abzweigung (%)	NZ	NZ	NZ
Position des optischen Alarms	siehe Anleitung	siehe Anleitung	siehe Anleitung
Beschreibung des optischen Alarms	siehe Anleitung	siehe Anleitung	siehe Anleitung
Regelmäßiger Filtertausch für die entsprechenden Leistungen und Energieeffizienz der Einheit	siehe Anleitung	siehe Anleitung	siehe Anleitung
Installationsanleitung für die Frischluftzuführungen	NZ	NZ	NZ
Empfindlichkeit des Luftstroms gegenüber Druckschwankungen bei + 20 Pa	NZ	NZ	NZ
Empfindlichkeit des Luftstroms gegenüber Druckschwankungen bei- 20 Pa	NZ	NZ	NZ
Luftdichtheit innen/ außen (m³/h)	NZ	NZ	NZ
Jährlicher Stromverbrauch – JSV (kWh Strom/Jahr)	323	239	280
Gemäßigtes Klima – JEH – Jährliche Einsparung an Heizenergie (kWh Primärenergie/Jahr)	4454	4521	4521
Kaltes Klima – JEH – Jährliche Einsparung an Heizenergie (kWh Primärenergie/Jahr)	8714	8845	8845
Warmes Klima – JEH – Jährliche Einsparung an Heizenergie (kWh Primärenergie/Jahr)	2014	2045	2045

1. VOORWOORD 63

2. VEILIGHEIDSINSTRUCTIES 63
2.1. Algemene instructies 63
2.2. Mechanische risico's 63
2.3. Elektrische risico's 63

3. ALGEMENE INFORMATIE 64
3.1. Productspecificaties 64

4. MONTAGE-INSTRUCTIES 65
4.1. Transport / Uitpakken 65
4.2. Productomgeving 65
4.3. Inplantingsplannen 65
4.4. Aeraulische aansluitingen 66
4.5. Aanbevelingen voor het uitvoeren van netten 66
4.6. Richting van de luchtstromen 66
4.7. Elektrische aansluitingen 67
4.6. Elektronische aansluitingen 67

5. MONTAGE 68
5.1. Plafondmontage 68
5.2. Vloermontage 69
5.3. Aansluiting van de condensafvoeren 69

6. INWERKINGSTELLING EN INSTELLING 70
6.1. Voordat u de unit start 70
6.2. Inwerkingstelling 70
6.3. Inbedrijfstellingswizard 70
6.4. Structuur van de menu's van de InspirAIR®-afstandsbediening 71
6.5. Gedrag van de unit 73
6.6. InspirAIR® Modbus-parameters en -tabel 74

7. ONDERHOUD 75
7.1. Onderhoud van de filters - Wat particulieren mogen doen 75
7.2. Reiniging van de warmtewisselaar - Wat alleen vaklui mogen doen 76
7.3. Andere onderhoudswerkzaamheden 76
7.4. Slecht functioneren van het product 77
7.5. Gedetailleerd schema van de printplaat 77
7.6. Onderdelenlijst 77

8. GARANTIE 78
8.1. Algemene garantievoorwaarden 78
8.2. Duur van de garantie 78
8.3. Voorwaarden voor uitsluiting van de garantie 78

9. ERP-TABEL 79

1. VOORWOORD

Bedankt dat u voor een product van ALDES hebt gekozen. Wij raden u aan dit document zorgvuldig te lezen en de instructies op te volgen voor een optimale werking van uw apparaat. Als fabrikant kunnen wij niet aansprakelijk worden gesteld voor verkeerd gebruik van het apparaat, geen of gebrekkig onderhoud of een onjuiste montage. Met het oog op de constante verbetering van de kwaliteit van de producten behoudt ALDES zich het recht voor om de in dit document vermelde kenmerken op elk moment te wijzigen.

DENK ERAAN OM U TE REGISTREREN

Registreer uw InspirAIR® online om onder de beste voorwaarden van uw garantie te profiteren.
Noteer het serienummer dat op het product staat, scan vervolgens deze QR-code en/of ga naar de website http://support.aldes.com

2. VEILIGHEIDSINSTRUCTIES

2.1. Algemene instructies

Lees deze aandachtig door voordat u het apparaat installeert en in werking stelt. Te bewaren gedurende de hele levensduur van het apparaat.

Voorzorgsmaatregelen en gebruiksbeperkingen:

- Dit apparaat is uitsluitend bedoeld voor huishoudelijk gebruik voor de luchtverversing van een woning in het kader van een systeem voor gereguleerde mechanische ventilatie.
- Sluit dit apparaat niet aan op de uitblaas van een schoorsteen of een apparaat zoals een gemotoriseerde afzuigkap, airconditioning, verwarming, droogmachine, gasverwarmingsketel of een ander apparaat dat lucht of stof afvoert.
- Er mogen geen hete lucht met een temperatuur boven 40 °C, explosieve dampen of lucht met stofdeeltjes worden aangezogen.
- Het apparaat mag niet in de buurt van ontvlambare stoffen of dampen zoals alcohol, insecticiden of benzine worden gebruikt.
- De fabrikant kan niet verantwoordelijk worden gehouden en wijst alle aansprakelijkheid af in geval van schade aan personen of eigendommen als gevolg van een oneigenlijk gebruik.

Bescherming van personen:

- Dit apparaat is niet bestemd om te worden gebruikt door personen met beperkte fysieke, zintuiglijke of verstandelijke vermogens of zonder ervaring en kennis van het apparaat tenzij zij onder toezicht staan of instructies hebben gekregen over het veilig gebruik van het apparaat en voor zover zij de mogelijke gevaren ervan hebben begrepen. - U moet erop toezien dat kinderen niet met het apparaat spelen.

Voorzorgsmaatregelen voor installatie en onderhoud:

- Het apparaat moet worden gemonteerd in een ruimte waar de omgevingstemperatuur niet hoger is dan 60 °C. - De elektrische aansluitingen moeten worden uitgevoerd door een vakman volgens de regels en normen die gelden in het land van installatie.
- In het bijzonder moet in de vaste bedrading een scheidingsschakelaar worden opgenomen waarvan de contacten op elke pool minstens 3 mm zijn geopend en een beveiliging met een aangepaste nominale stroomsterkte (stroomonderbreker). De koperen geleiders moeten een doorsnede van minstens 1,5 mm² hebben.
- Vóór de inwerkingstelling moeten alle buizen en de uitblaas worden aangesloten.
- De buizen moeten worden bevestigd met schroefbeugels of met de beugels die eventueel bij het product geleverd zijn.
- Er moeten voorzorgsmaatregelen worden genomen om te voorkomen dat gas uit de afvoerpijp van gasapparaten of andere apparaten met open vuur terug de ruimte in stroomt.
- Schakel de stroom uit voordat u onderhouds- of reinigingswerkzaamheden uitvoert, en zorg ervoor dat de kast niet per ongeluk in werking kan worden gesteld.
- Gebruik voor apparaten met een voedingskabel geen verlengsnoer, adapter of meervoudige contactdoos.
- Als de voedingskabel beschadigd is, moet de fabrikant, de onderhoudsdienst van de fabrikant of een soortgelijk gekwalificeerde persoon de kabel vervangen om gevaar te voorkomen.
- Wanneer het probleem aanhoudt, neemt u contact op met uw installateur of met uw leverancier.
- Gebruik uitsluitend originele onderdelen van de fabrikant.

Einde levensduur AEEA-product:

Neem bij problemen contact op met uw installateur of met uw leverancier. Dit product mag niet als huishoudelijk afval worden weggegooid. Op het einde van de levensduur of bij de vervanging ervan moet het worden aangeboden bij een leverancier of een inzamelcentrum. ALDES is lid van de ecologische organisatie Eco Systemes (www.ecosystem.eco)

REACH-verordening:

Volgens onze staat van kennis bevat dit product niet voor meer dan 0,1% van zijn gewicht stoffen waarvoor volgens de ECHA-lijst een vergunning vereist is.

Productcertificaten:

De certificaten voor de conformiteit van het product aan de geldige normen zijn beschikbaar bij de fabrikant. Gelieve voor alle problemen met de montage of het onderhoud contact op te nemen met uw installateur of met uw leverancier.

2.2. Mechanische risico's

Sluit de luchtkanalen altijd aan op de centrale voordat u de elektrische voeding aansluit. Dit zorgt ervoor dat het onmogelijk is om de motoren aan te raken wanneer de unit in werking is.

2.3. Elektrische risico's

Het apparaat mag niet worden ingeschakeld en door de gebruiker worden gebruikt, voordat alle benodigde elektrische accessoires aangesloten zijn door een gekwalificeerde installateur, zoals wordt beschreven in de betreffende handleidingen.

3. ALGEMENE INFORMATIE

3.1. Productspecificaties

Gewicht en afmetingen

Side 150 / 180 - Gewicht = 12 kg

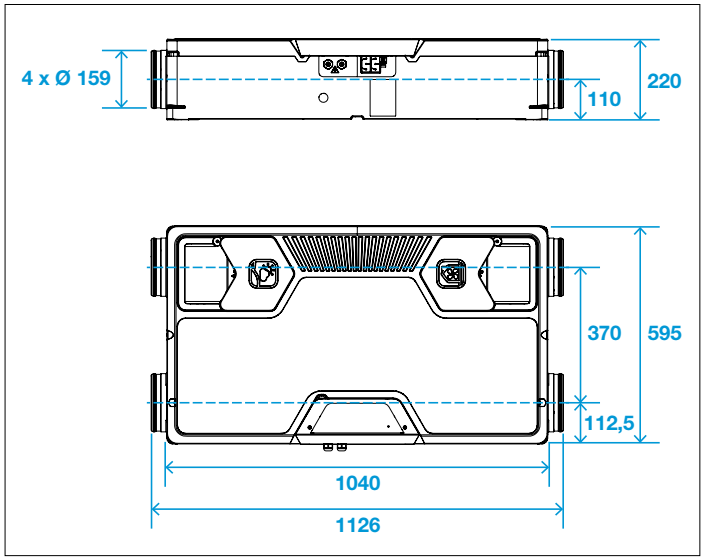

Side 300 - Gewicht = 14 kg

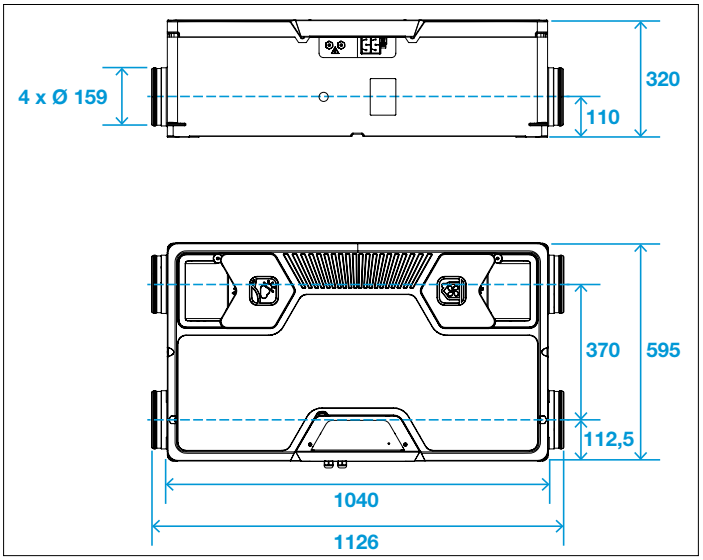

	Elektrische kenmerken					Aeraulisch toepassingsgebied		
Benaming	**Voeding**	**Klasse**	**IP**	**Max. stroomsterkte**	**Max. vermogen**	**Min. instelbaar luchtdebiet**	**Max. instelbaar luchtdebiet (max. 150 pa)**	**RPM-instelbereik**
Side 150 Prima	230 V +/- 10% 50/60 Hz +/- 10%	Klasse I	IP 22	0,7 A	60 W	40 m^3/u	150 m^3/u	20%-100%
Side 180 Classic (DHU)				1,2 A	135 W	40 m^3/u	180 m^3/u	20%-100%
Side 300 Classic (DHU)				1,8 A	240 W	60 m^3/u	300 m^3/u	20%-100%

Lijst van accessoires die op de unit kunnen worden aangesloten

De InspirAIR® Side-unit kan met verschillende accessoires werken die moeten worden aangesloten op de printplaat:

Artikel	Benaming	Aansturing / besturing	Elektrische voeding
11027068	AFSTANDSBEDIENING INSPIRAIR V2	Aangesloten en van stroom voorzien door de unit - aansluiting afstandsbediening (X4)	
11027069	AFSTANDSBEDIENING INSPIRAIR V2 CO_2	Aangesloten en van stroom voorzien door de unit - aansluiting afstandsbediening (X4)	
11023386	ALDES CONNECT BOX	Aangesloten en van stroom voorzien door de unit - aansluiting USB (X5)	
11026011	Afstandsbediening met 2 snelheden Drukknop	Aangesloten en van stroom voorzien door de unit - aansluiting Ibus (X6)	
11023225	Ext. voorverw.batterij InspirAIR®	Besturing via IBus-input	Aparte voeding, 230 V
11023487	Ext. naverwarmingsbatterij InspirAIR®	Besturing via IBus-input	Aparte voeding, 230 V

Kenplaat

Elk model heeft een eigen kenplaat, afhankelijk van de prestaties en de certificaten en labels. Hier is een representatief voorbeeld:

Code:	11027130
S/N:	1102713024080001

aldes
Made in France

Beschrijving:
INSPIRAIR SIDE 150 PRIMA

www.aldes.com

IP22

Optie	U	f	I Min	I Max	P Min	P Max
Without	230 V	50/60 Hz				60 W

Aldes Aeraulique - 20 boulevard Joliot Curie 69694 Venissieux CEDEX - Frankrijk

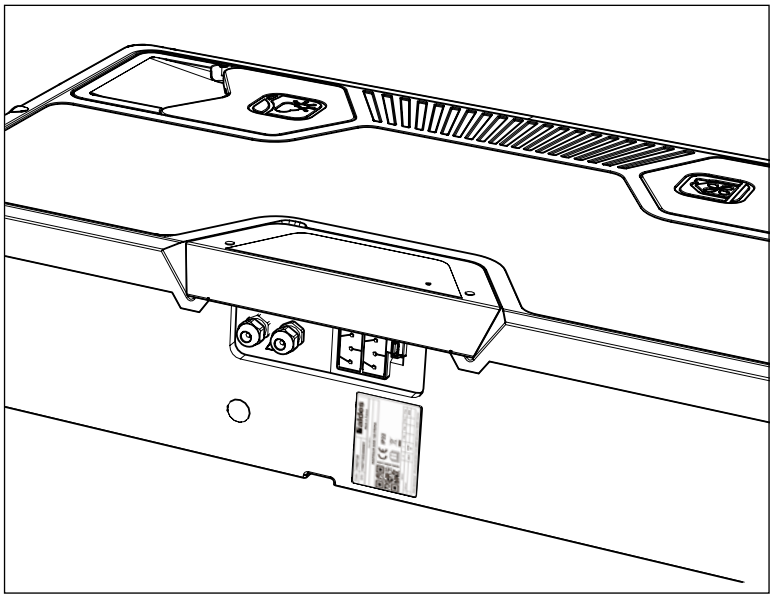

Serienr.

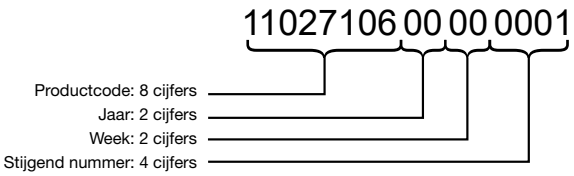

Het serienr. van het product is te vinden:
- op de doos
- op het product (onder de behuizing van de printplaat in de buurt van het aansluitblok)
- via Aldes Configurator en in het menu Informatie > Product-ID van de afstandsbediening

4. MONTAGE-INSTRUCTIES

4.1. Transport / Uitpakken

Controleer bij ontvangst de staat van het product en maak het nodige voorbehoud bij de transporteur op de leveringsbon. De levering omvat ten minste:
- De unit en een plafondbevestigingssysteem
- De documentatie
- Voor de Kit-ref.: een aan de unit aangepaste aeraulische sifon en de aangepaste InspirAIR® Side-afstandsbediening

⚠ **Belangrijk:** de installateur moet de productverpakking recycleren.

De toegestane opslag- en transporttemperatuur ligt tussen -20 °C en +60 °C.

4.2. Productomgeving

Het product en de buizen moeten worden geïnstalleerd in een verwarmde ruimte om optimale thermische prestaties te garanderen, en om condensvorming te voorkomen in zones die ontworpen zijn om condens goed af te voeren.

Dit zijn de gevolgen voor het product en het luchtverdelingsnet voor ventilatie, afhankelijk van het type installatieruimte:

Type ruimte	Temperatuurbereik in de ruimte gedurende het jaar	Invloed op de werking van de unit
Geïsoleerde en verwarmde ruimte in de woning	+15 °C - +25 °C	**Optimale montage:** Gegarandeerde thermische prestaties Eenvoudig te bereiken voor regelmatige filtervervanging
Geïsoleerde zolder/garage	+10 °C - +35 °C	**Toereikende montage:** Verminderde thermische prestaties Moeilijker te bereiken voor regelmatige filtervervanging
Niet-geïsoleerde zolder/garage	-10 ° - +50 °C	**Geschikte montage:** Beperkte thermische prestaties. Moeilijker te bereiken voor regelmatige filtervervanging.

Het systeem mag niet in een ruimte met explosiegevaar door gas, dampen of stof worden geplaatst. Condens moet worden afgevoerd met de sifon die samen met de unit wordt verkocht.

Het wordt afgeraden om de unit in ruimten met een hoge vochtigheidsgraad te monteren. De elektrische installatie moet aangepast zijn aan het maximale vermogen van de unit (zie punt 3.1.). De locatie en de bevestiging moeten een minimale bereikbaarheid voor onderhoud garanderen

4.3. Inplantingsplannen

Voorzie de volgende inplantingszone:

Ten minste 140 mm aan de kant van de elektrische aansluiting
Ten minste 160 mm boven het deksel voor Side 150-180
Ten minste 260 mm boven het deksel voor Side 300
Bij montage in een systeemplafond is een toegangsluik nodig om ervoor te zorgen dat het deksel kan worden losgemaakt.

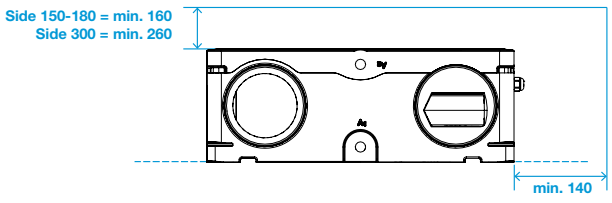

4.4. Aeraulische aansluitingen

De unit is ontworpen met 4 aftakkingen met Ø 160 mm. Aldes raadt aan om geïsoleerde flexibele kanalen met geluidsisolatie van het type Aldes Algaine Alu te gebruiken.

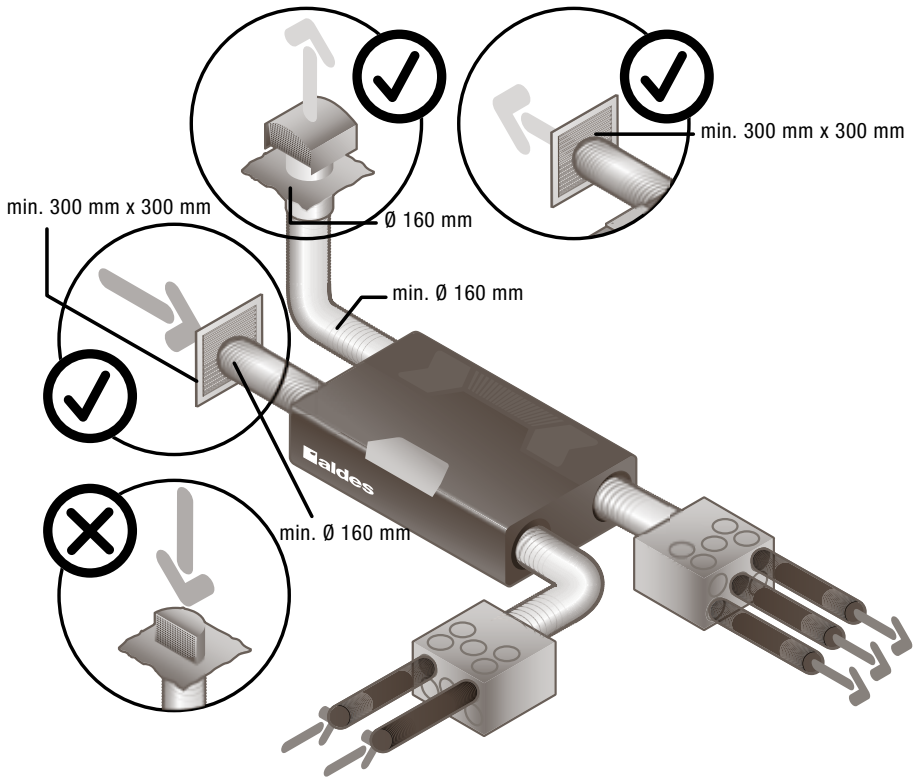

4.5. Aanbevelingen voor het uitvoeren van netten

Vóór de inwerkingstelling van uw InspirAIR moet u controleren of alle onderdelen van het luchtverdelingsnet voor ventilatie correct geïnstalleerd en aangesloten zijn:

- de verseluchttoevoer moet worden aangesloten in een geïsoleerd kanaal en correct worden verbonden met een aangepast rooster (gebruik geen verseluchttoevoer met een muggenrooster)
- de kanalen naar de inblaas- en afvoerverdeelkasten moeten geïsoleerd en correct gemonteerd zijn
- de inblaas- en afvoerventielen moeten goed worden aangesloten
- debietregelaars op de afvoer moeten in de juiste richting worden gemonteerd
- de luchtuitblaas moet worden aangesloten in een geïsoleerd kanaal en naar buiten worden geleid via een aangepaste dakdoorvoer.
- de geïsoleerde flexibele kanalen moeten strak worden gespannen, indien nodig met bochtstukken met een grote straal
- de ongebruikte aftakkingen op de verdeelkasten moeten goed worden afgedicht
- de condensafvoeren moet worden aangesloten met een aangepaste aeraulische sifon

4.6. Richting van de luchtstromen

De installateur kan de richting van de stromen van de machine kiezen tijdens de inbedrijfstelling.

Het product wordt standaard geleverd in configuratie A.

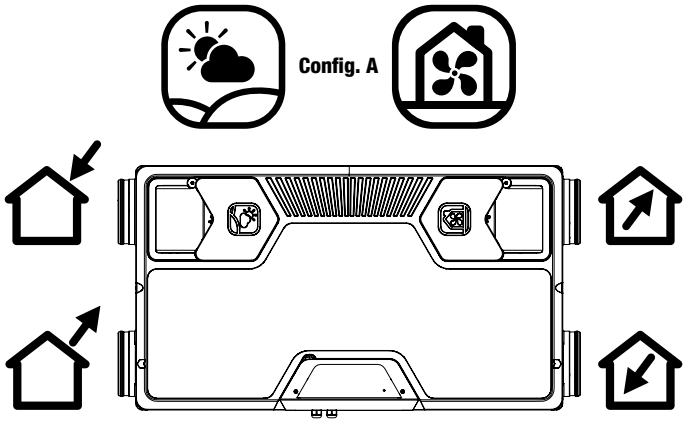

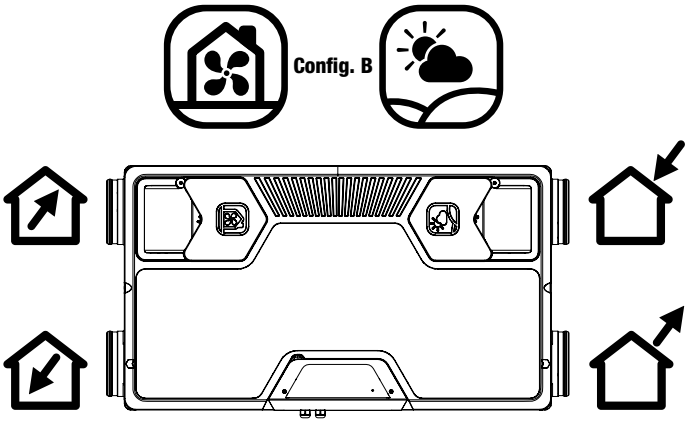

Om fysiek over te schakelen naar configuratie B:

- selecteer bij de inbedrijfstelling configuratie B
- keer de filters en filterdeksels fysiek om
- sluit de condensafvoeren aan de betreffende zijde aan

4.7. Elektrische aansluitingen

De unit wordt voorbedraad geleverd met een kabel van 1,7 m van het type 3AWG18. Een 4e draad met een faston-connector wordt meegeleverd voor de aardverbinding op de printplaat. Aldes raadt niet aan om de draad te vervangen, maar wel om een klemmenkast en een tweede kabel te gebruiken, als de standaardlengte niet voldoende is.

Aldes raadt aan om voor het product (of de aansluiting ervan) een eigen stroomonderbreker op het schakelbord van de woning te voorzien.

Voor de InspirAIR®-afstandsbediening moet de te gebruiken kabel (niet meegeleverd) van het type 4x0,22-0,5 mm^2 zijn. Maximale lengte: 20,0 meter. Gemarkeerde connector meegeleverd op de InspirAIR® Top-printplaat. Het bedradingsschema geeft een gedetailleerd overzicht van de aansluitingen van het product en de bijbehorende accessoires.

4.8. Elektronische aansluitingen

Aanzicht van de clientaansluitingen op de printplaat:

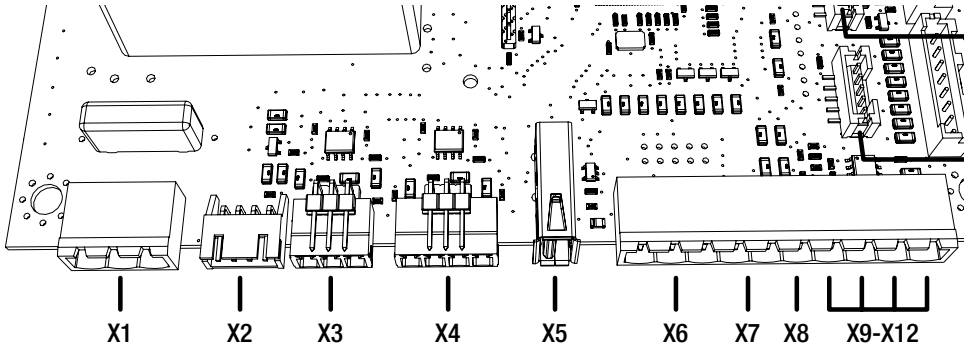

Referentie	Functie
X1	Voeding van 230 V
X2	Aansturing intern voorverwarmingsrelais
X3	Modbus-clientaansluiting
X4	Aansluiting afstandsbediening
X5	Aansluiting USB
X6	Aansluiting IBus
X7	Aansluiting drukknop
X8	Droog contact / standaard in werkingstoestand
X9-X12	Inputs-outputs van 0-10 V X9: analoge input 0 X10: analoge input 1 X11: niet functioneel X12: ⏚

Aansluiting IBus:

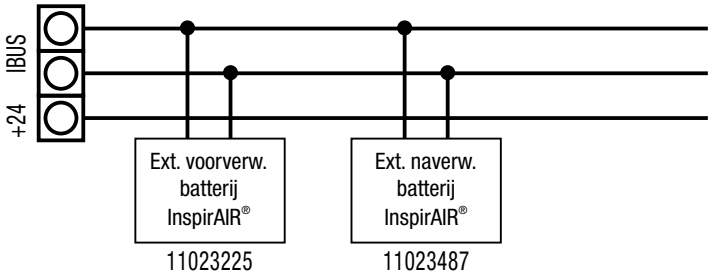

Aansluiting drukknop:

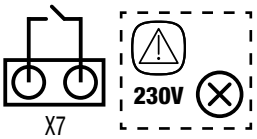

Droog contact / standaard in werkingstoestand:

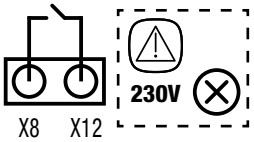

gebruik van de USB-poort

De USB-aansluiting op de unit kan nodig zijn om:
- de Aldes Connect Box aan te sluiten
- een productsoftware-update te downloaden
- de productgeschiedenis te downloaden

Er is geen ander gebruik mogelijk

Zijaanzicht behuizing

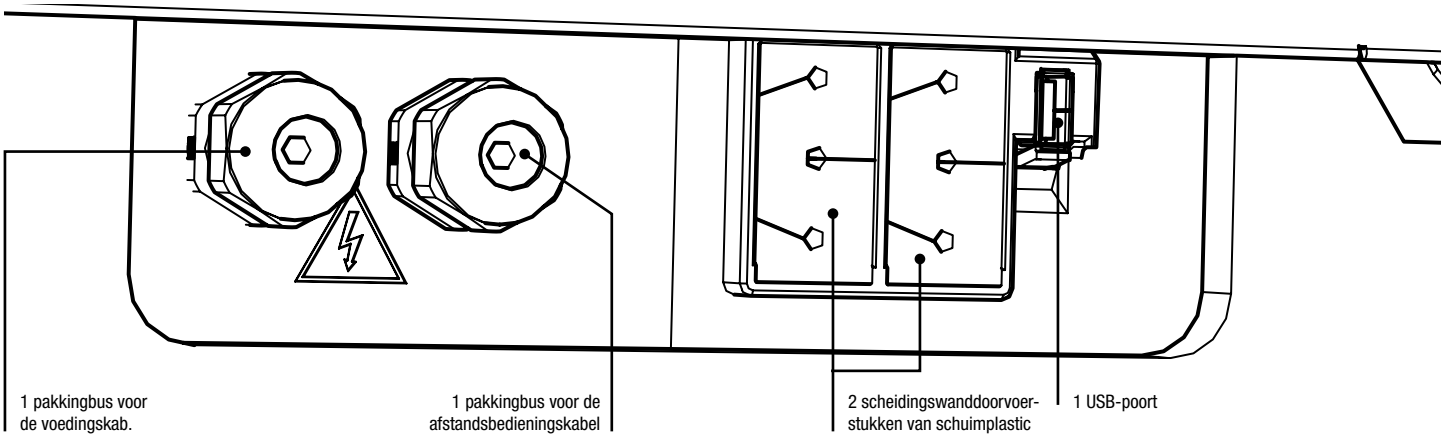

De stukken van schuimplastic zorgen ervoor dat de andere kabels (modbus client, inputs van 0-10 V en IBus-input) kunnen worden doorgevoerd

5. MONTAGE

Het product kan op het plafond of op de vloer worden geplaatst.

⚠ **Let op:** de aansluiting van de condensafvoeren moet zorgvuldig worden gepland om de beste positie en richting van de stromen van het product te bepalen.

De bevestigingspluggen moeten geschikt zijn voor de dragende muur en een belasting van 120 kg aankunnen.

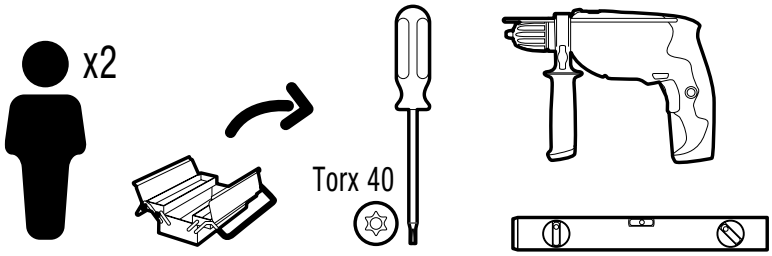

5.1. Plafondmontage

Kan door 1 persoon gebeuren met het plafondmontageaccessoire 11027073 - Set quick fix InspirAIR® Side.

2 personen aanbevolen om het product te monteren met behulp van de rails die standaard bij de unit worden geleverd.

Montagestap

Plafondmontage, basissysteem, 2 technici aanbevolen.

1.

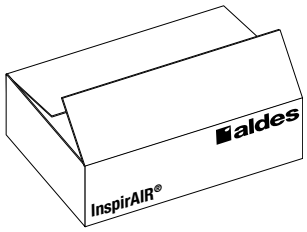

Het product uitpakken

2.

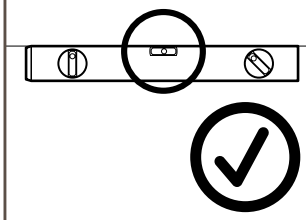

Controleer of de ondergrond horizontaal is

3₁.

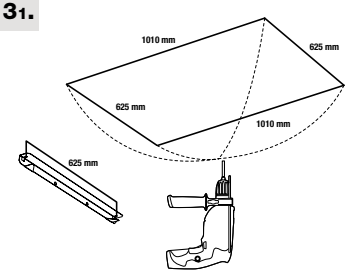

Boor de gaten met behulp van de sjabloon

3₂.

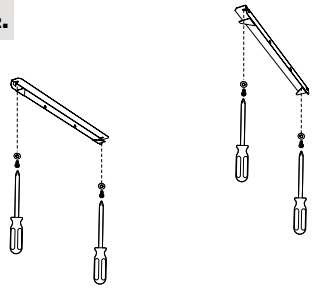

Plaats de bevestigingsrails

3₃.

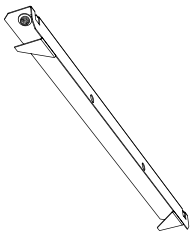

Draai één rail volledig vast en laat de tweede "schuiven"

3₄.

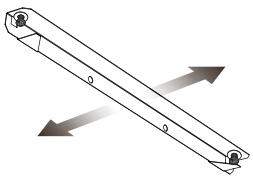

Verschuif de schuifrail naar buiten

4.

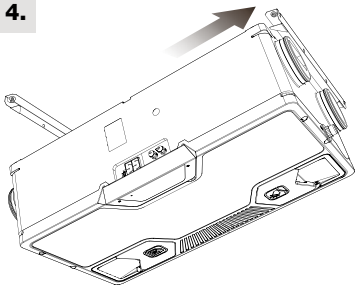

Vergrendel het product in de vaste rail

5₁.

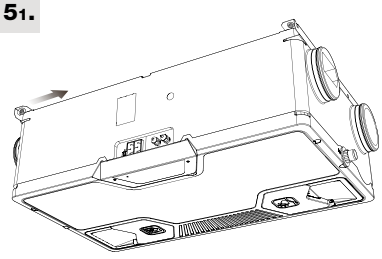

Druk de schuifrail neer

5₂.

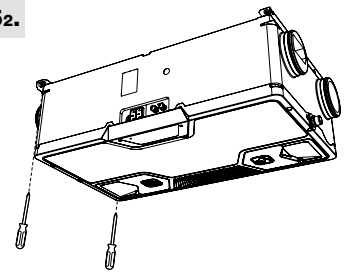

Controleer of de rail in de juiste positie staat, en draai de schroeven van de rail vast

6.

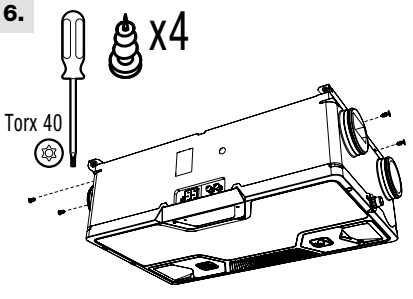

Monteer de schroeven aan beide zijden

7.

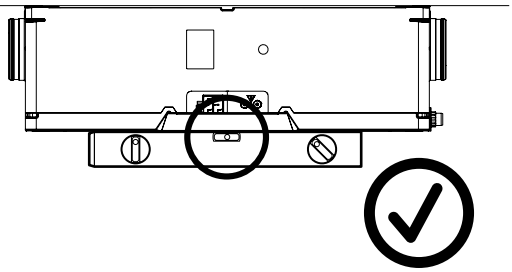

Zorg ervoor dat het product waterpas staat (pas zo nodig aan met sluitringen)

Set voor easy montage verkrijgbaar als accessoire onder referentie 11027073

5.2. Vloermontage

1.

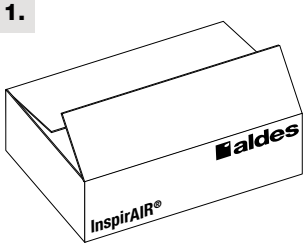

Het product uitpakken

2.

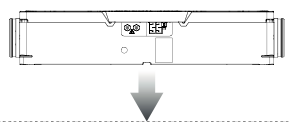

Plaatsing op de grond

3.

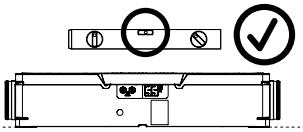

Controle van het niveau van de unit

4.

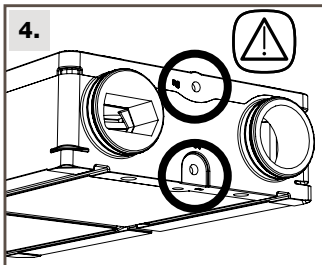

Controleren of het wel mogelijk is om de condensafvoeren aan te sluiten

5.3. Aansluiting van de condensafvoeren

Plaatsing van de condensafvoeraansluiting

De installateur moet de aansluitoplossing kiezen die het best geschikt is voor de toepassing en voor de gekozen richting van de luchtstromen (A of B):

⚠ **Belangrijk:** voor een eventuele fout bij de montage van de schroefaansluiting voorziet Aldes een schuimplastic patch om het verkeerde gat van buitenaf af te dekken.

⚠ **Belangrijk:** Aldes raadt aan om de meegeleverde platte sifon verticaal te gebruiken

De meest geschikte uitlaat kiezen

5.3.1. Config. A

Op het plafond

1.

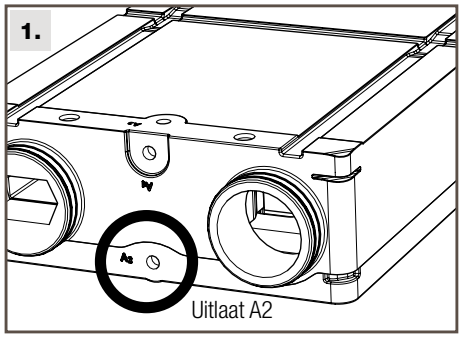

Uitlaat A2

Direct op de grond

1.

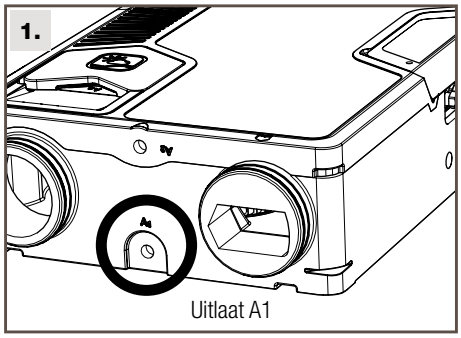

Uitlaat A1

Op de grond op een standaard of op andere steunen

1.

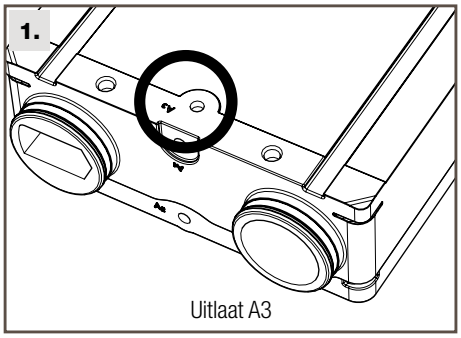

Uitlaat A3

5.3.2. Config. B

Op het plafond

1.

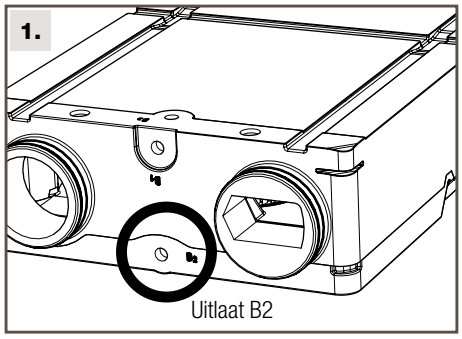

Uitlaat B2

Direct op de grond

1.

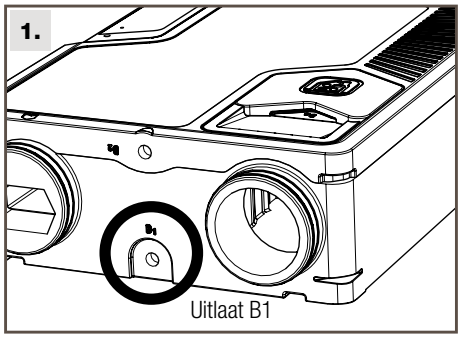

Uitlaat B1

Op de grond op een standaard of op andere steunen

1.

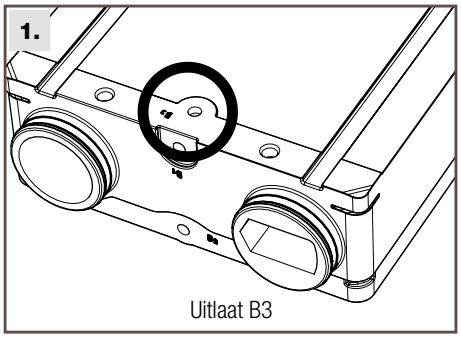

Uitlaat B3

2.

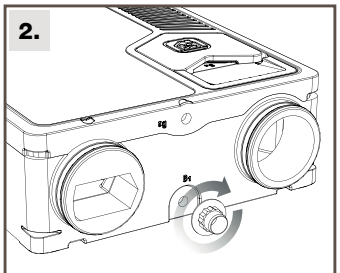

Schroef de aansluiting vast tot de pakking goed samengedrukt is

3.

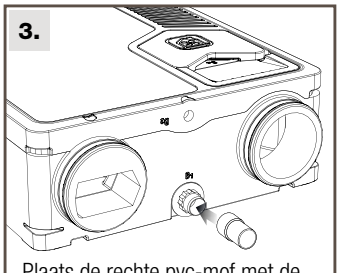

Plaats de rechte pvc-mof met de bij de sifon geleverde pakking zonder te lijmen

4.

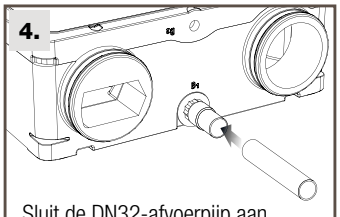

Sluit de DN32-afvoerpijp aan. Gebruik in een plafondconfiguratie een soepele buis om het deksel eventueel gemakkelijk te kunnen verwijderen

5.

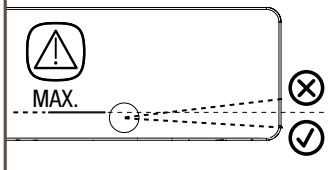

Controleer of de helling van de afvoer aan de lokaal geldende normen voldoet (min. 3% aanbevolen)

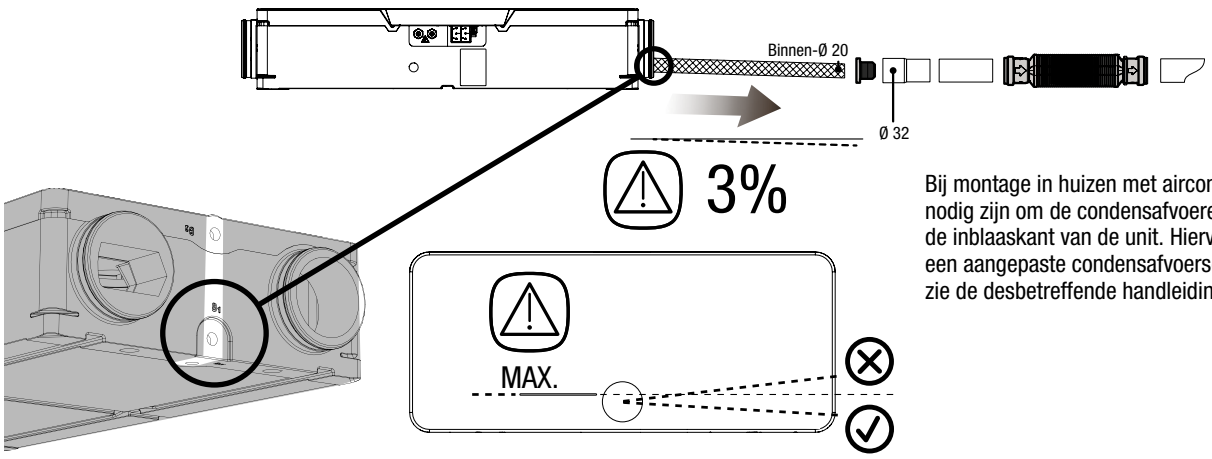

Bij montage in huizen met airconditioning kan het nodig zijn om de condensafvoeren aan te sluiten aan de inblaaskant van de unit. Hiervoor verkoopt aldes een aangepaste condensafvoerset met ref. 11027071, zie de desbetreffende handleiding.

6. INWERKINGSTELLING EN INSTELLINGEN

6.1. Voordat u de unit start

Controleer na de montage of:

- De filters correct gemonteerd zijn.
- De unit geïnstalleerd is volgens de instructies.
- Het apparaat correct bedraad is.
- Er eventueel geluiddempers gemonteerd zijn op de buizen waarvoor dat nodig is
- Alle buizen voldoende geïsoleerd zijn en volgens de plaatselijke regels en voorschriften gemonteerd zijn.

6.2. Inwerkingstelling

Sluit de elektrische kabel van de unit aan of sluit de stroomonderbreker ervan opnieuw aan. Het product moet absoluut worden ingesteld via een van deze twee interfaces:

- de Aldes InspirAIR®-afstandsbediening die een inbedrijfstellingswizard omvat voor als het apparaat de eerste keer wordt gestart.
- de software voor professioneel gebruik Aldes Configurator (alleen voor vaklui)

⚠ De motoren van de unit kunnen pas worden gestart nadat de inbedrijfstelling met succes voltooid is.

6.3. Inbedrijfstellingswizard

Nr.	Menu		Functie
1	Taal		Hiermee kunt u de taal van de afstandsbediening aanpassen voor de gebruiker en de installateur
2	Productprofiel		Hiermee kunt u het gedrag van de unit aanpassen aan het land waar deze gemonteerd is: 01(FR) -02(DK) -03(Others)
3	Richting		Hiermee kunt u de richting van de unit instellen
4	Config. A	Config. B	Indien de unit in A blijft, is er geen specifieke actie nodig. Indien in B moeten de volgende stappen worden ondernomen
5		Deksels en filters	De filters en deksels omkeren
6		Omgekeerde filters	De correcte filtervervanging bevestigen
7	Condensafvoeraansluiting		Hiermee kunt u bevestigen dat de condensafvoeraansluiting correct tot stand gebracht is (alleen voor niet-ERV-ref.)
8	Regelingsmodus		Hiermee kunt u de regelingsmodus van de unit selecteren (zie details op de volgende pagina)
9	Debietwizard		Hiermee kunt u de waarde van elk ventilatieniveau instellen (L0- Vakantie / L1- Dagelijks / L2-Drukknop - Keukenafzuigkap / L3-Boost)
10	Accessoirewizard		Hiermee kunt u de aanwezigheid van specifieke accessoires instellen. Optioneel menu

6.4. Structuur van de menu's van de InspirAIR®-afstandsbediening

Het menu INFORMATIE is toegankelijk zonder wachtwoord. Hiermee kunt u de belangrijkste parameters van de unit weergeven, zonder dat u deze kunt wijzigen. Hiermee kan de installateur kennisnemen van de instellingen en de werking van de unit. De gebruiker kan het eenvoudig gebruiken om op afstand informatie door te geven aan de installateur als de unit niet goed lijkt te werken, en om een eerste diagnose op afstand uit te voeren.

Menu	Submenu	Inhoud
INFORMATIE 	Instellingen	Hiermee kunt u de huidige instellingen weergeven zonder deze te wijzigen: - type regeling - instelling van elke snelheid - naverwarmingstemperatuur
	Filtertimer	Weergeven zonder te kunnen wijzigen: - de duur van de standaard filtertimer - het aantal resterende dagen voordat wordt gewaarschuwd voor filtervervanging
	Fouten	De geactiveerde foutcodes weergeven als de led van de afstandsbediening brandt
	Product-ID	Weergeven zonder te kunnen wijzigen: - het artikelnr. van de unit - het bijbehorende serienr. - de geïnstalleerde versie van de unit- en afstandsbedieningssoftware
	Accessoires	Weergeven welk accessoire aangesloten is op de unit, en bevestigen dat het goed werkt: - afstandsbediening CO_2 > PPM-waarde - voor- of naverwarmingsbatterijen - brandkleppen - droog contact

Het menu MIJN INSTELLINGEN is voor de gebruiker bestemd en is toegankelijk zonder wachtwoord. Hiermee kunt u uw ventilatie dagelijks regelen en eenvoudige acties starten.

Menu	Submenu	Inhoud
MIJN INSTELLINGEN 	Datum en tijd	De datum en tijd instellen als u gebruikmaakt van de weekprogrammering
	Lichtsignaal	De pulsen van de led van het product en de afstandsbediening kiezen: - verandering van kleur afhankelijk van de luchtkwaliteit - pulsen op het ritme van de ventilatiesnelheid - uit
	Filtertimer	De duur van de filtertimer kiezen op basis van de kenmerken van de woning, de locatie ervan en de verwachtingen van de gebruikers. Mogelijke waarden van 6 tot 12 maanden
	Weekprog.	De ventilatie van de woning snel programmeren (zie gebruikershandleiding)
	Sensoren	De registratie van de binnenluchtkwaliteit om de ventilatie automatisch te besturen, tijdelijk of permanent activeren of deactiveren
	Naverwarmings-T°	De temperatuur van de inblaaslucht instellen tussen 16 en 23 graden als een InspirAIR-naverwarmingsbatterij aangesloten is
	Seizoen	
	Bypass	Hiermee kunt u de bypass activeren en dus de verwarming van de inblaaslucht beperken, bijvoorbeeld in de zomer. De bypass wordt na 4 maanden gedeactiveerd zonder verdere actie in dit menu, zodat deze in de winter niet open blijft staan
	Open haard	Gedurende 2 uur de overdrukventilatie activeren om gemakkelijker vuur te maken in een open haard.
	Talen	De taal voor het gebruik van de afstandsbediening kiezen

Het menu INSTALLATEUR is bestemd voor een gekwalificeerde installateur en toegankelijk met het wachtwoord: 0405. Hiermee hebt u toegang tot alle instellingen, accessoires en werkings- en onderhoudsgegevens van de unit.

Menu	Submenu	Inhoud
INSTALLATEUR 	**Ventilatie-instellingen**	
	Regelingsmodus	Hiermee kunt u de regelingsmodus van het product kiezen.
	Niveauconfig.	Hiermee kunt u elk van de 4 ventilatieniveaus instellen: L0- Vakantie / L1- Dagelijks / L2-Drukknop / L3-Boost. Deze instelling is beschikbaar voor landen buiten Frankrijk en wordt uitgedrukt in m³/u of in %, of in pa afhankelijk van de functie van de regeling
	Snelle config. FR	Start een wizard voor debietberekening op basis van de Franse regelgeving NF 205 Auto. Hiermee kan de unit, op basis van de kenmerken van de woning, automatisch de debieten van elk ventilatieniveau instellen. Het wordt niet aanbevolen om deze wizard buiten Frankrijk te gebruiken
	Temp.instelling	Hiermee kunt u de temporisatieduur voor snelheden L0, L2 en L3 aanpassen.
	Snelle aanpassing	Hiermee kunt u de aan de ventielen gemeten debieten met maximaal 10% corrigeren. Dit is alleen beschikbaar voor de regelingsmodus "zelfregelend" en voor snelheden L1 en L2
	Andere instellingen	
	Productprofiel	Hiermee kunt u het gedrag van de unit aanpassen aan het land waar deze gemonteerd is: 01(FR) -02(DK) -03(Others)
	Bypassinstelling	Hiermee kunt u de inschakeltemperaturen instellen
	Radonmodus	Hiermee kunt u snel een onevenwicht van 15% instellen ten voordele van de inblaas en ten nadele van de afvoer, permanent en voor alle snelheden, op basis van de aanbevelingen voor ventilatie als het risico bestaat dat er radon aanwezig is. Deze actie kan alleen worden geactiveerd in de regelingsmodus voor een constant debiet.
	Open haard	Activeert voor de gebruiker de mogelijkheid om via het afstandsbedieningsmenu gedurende 2 uur, de tijd die nodig is om een open haard optimaal te laten branden, een onevenwicht van +15% inblaaslucht ten opzichte van de afvoerlucht te starten.
	Filtertimer	Hiermee kunt u de duur van de filtertimer aanpassen op basis van de kenmerken van de woning, de locatie ervan of de verwachtingen van de gebruikers: Mogelijke waarden: van 6 tot 12 maanden.
	Certificering	Hiermee kunt u het type woning en de mogelijke PassivHaus-certificering ervan opgeven. Als dit het geval is, past de unit zijn ontdooistrategie dienovereenkomstig aan (het is niet toegestaan om alleen de inblaasmotor uit te schakelen). Aldes raadt indien mogelijk de "Non Passiv Haus"-configuratie aan.
	Bypass	Hiermee kunt u de gebruiker de mogelijkheid bieden om de bypass van de unit manueel te activeren. Aldes raadt aan om deze optie niet ter beschikking te stellen, behalve wanneer de installatie uitgerust is met geothermische apparatuur (Canadese put).
	Modbus	Hiermee kunt u de communicatie-instellingen van de unit aanpassen (zie 7.5): - slave-adresnr. (tussen 1 en 99) - de baudrate - de parity
	Eenheden	Hiermee kunt u de eenheden C°, m^3/h enz. aanpassen.
	Accessoires	
	Sensoren	Hiermee kunt u de verschillende sensoren van 0-10 V instellen (zie schema) en de vochtigheidssensor activeren of deactiveren, als die aanwezig is.
	Verwarmingsbatterijen	Hiermee kunt u de voor- en naverwarmingsbatterijen aangeven
	Brandkleppen	Hiermee kunt u het aantal kleppen en de testfrequentie ervan instellen, en ook een test starten
	Droog contact	Hiermee kunt u de status van het droge contact van de unit instellen. Fabrieksinstelling: in werkingstoestand. Andere mogelijke waarde: in rusttoestand.
	X7-instelling	Hiermee kunt u het gedrag van de unit kiezen, wanneer input X7 wordt geactiveerd: 1) drukknop = 30 minuten op L2 of 2) keukenafzuigkap = L2 zolang het signaal actief is
	Onderhoud	
	IBS opnieuw starten	Hiermee kunt u de inbedrijfstellingswizard opnieuw starten, zoals wanneer de unit voor het eerst wordt gestart. Dit is geen fabrieksreset: de reeds ingevoerde waarden worden opnieuw voorgesteld. Gebruik de speciale actie om een fabrieksreset uit te voeren.
	Fabrieksreset	Hiermee kunt u de unit opnieuw starten met de fabrieksinstellingen. Hiervoor moet de unit opnieuw in bedrijf worden gesteld.
	Reële waarden	Hiermee kunt u de verschillende belangrijke waarden van de werkende unit in real time bekijken (debietrichtwaarden, motorspanningen, sensortemperaturen) voor een snelle onderhoudsdiagnose.

6.5. Gedrag van de unit

Beschermingsstrategie tegen vorstvorming.

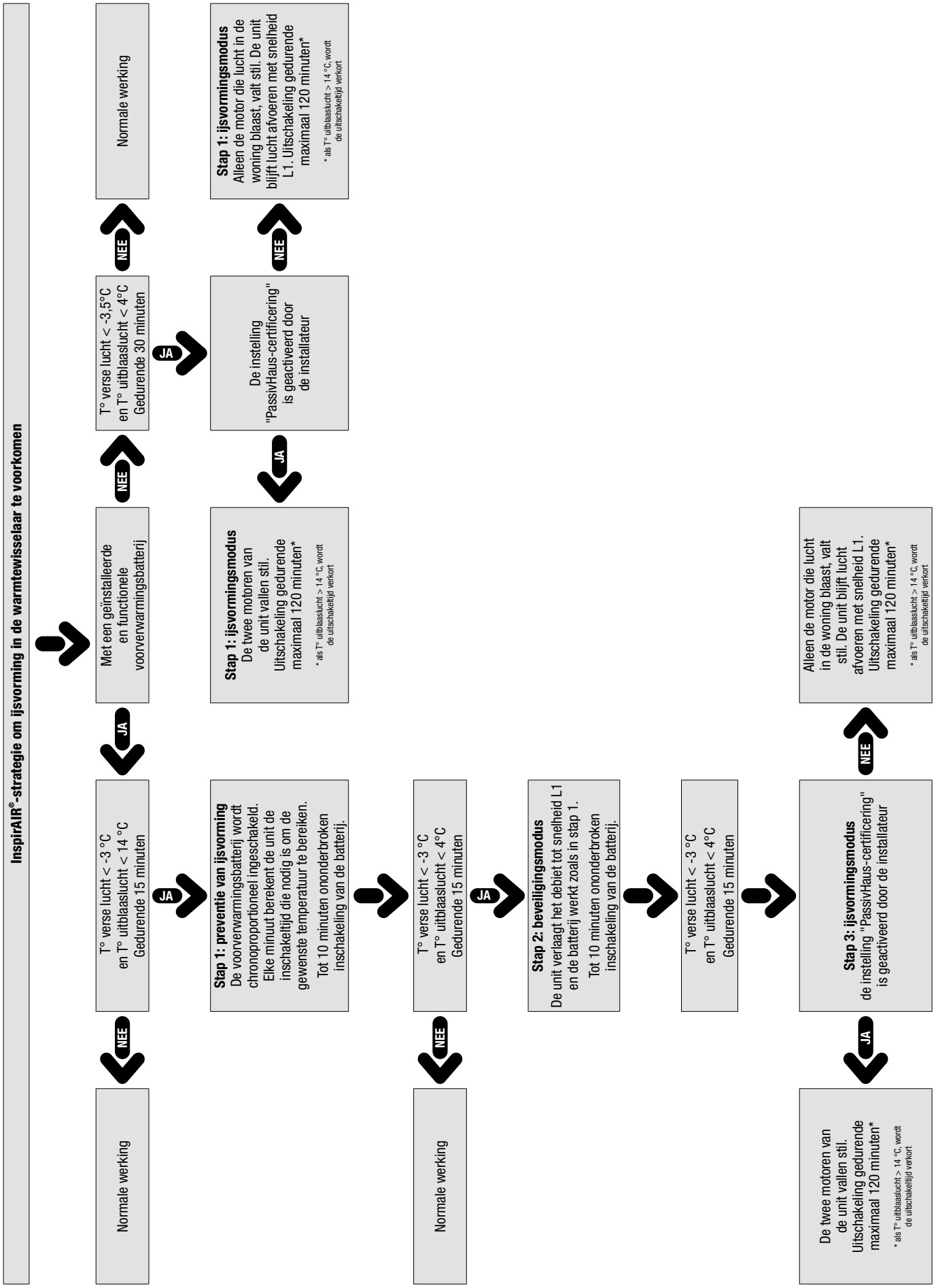

Besturing door middel van een sensor van 0-10 V

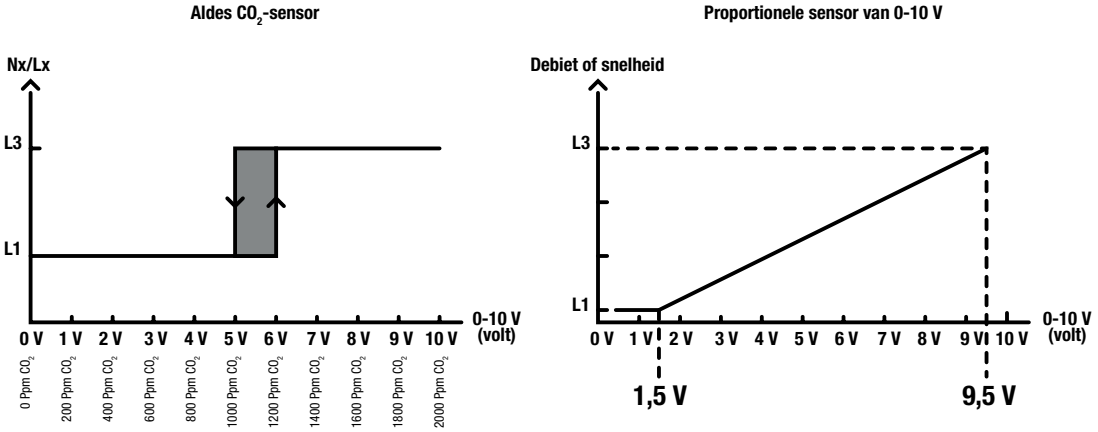

Werking van de bypass

De InspirAIR® Side-bypass wordt 100% automatisch geregeld door de unit op basis van het seizoen dat door de unit wordt geregistreerd, en de luchttemperaturen binnen en buiten de woning. Wanneer de bypassmodus wordt geactiveerd, worden 2 kleppen geactiveerd zodat de stromen elkaar niet kruisen in de warmtewisselaar, waarbij de ene stroom door de onderste helft van de warmtewisselaar gaat en de andere stroom door het bovenste deel. Dankzij deze innovatieve technische oplossing moet de lucht die in de woning wordt geblazen, niet worden voorverwarmd.

Seizoensdetectie

De unit registreert het huidige seizoen (zomer of winter) door elke dag elk uur de buitenluchttemperatuur te controleren.

- Als de gemiddelde T° > 19 °C, of als de max.-T° > 28 °C en de min.-T° > 7°, is het zomer.
- Als de gemiddelde T° < 19 °C, of als de max.-T° < 28 °C, is het winter.

Het seizoen wordt 24 uur nadat de unit in bedrijf gesteld is, geregistreerd.

Afhankelijk van dat seizoen geeft de unit als volgt in de winter voorrang aan het verwarmen van de lucht in het verwarmingselement en in de zomer voorrang aan het koelen:

Wintermodus	Zomermodus
Activering van de bypass bij 24 °C instelbaar in het menu 'installateur' van de afstandsbediening	Activering van de bypass bij 27 °C, instelbaar in het menu 'installateur' van de afstandsbediening
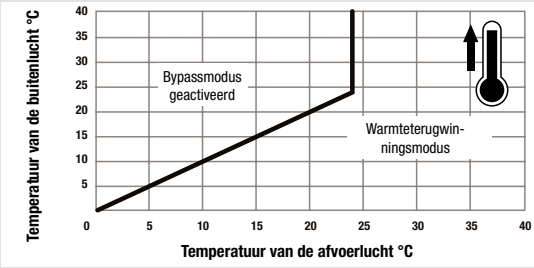	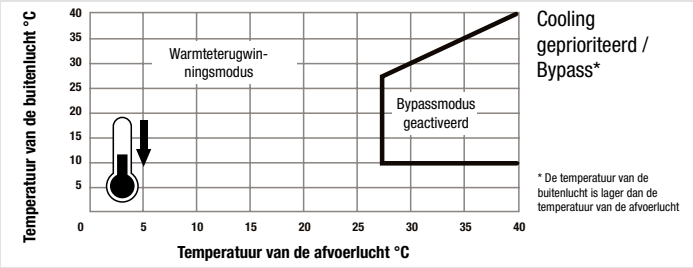

Vochtigheidsregeling (DHU-modellen)

In de unit is een sensor voor de relatieve vochtigheid ingebouwd voor de afvoerluchtstroom van de woning. Een verhoging naar ventilatieniveau L3 wordt ingeschakeld wanneer de vochtigheidswaarde in deze lucht plotseling stijgt (stijging van de RV-variantie-index met meer dan 8 punten (en niet %). De vochtigheidswaarde wordt elke minuut gecontroleerd. In de modus voor een constante luchtstroom zal de snelheidsverandering geleidelijk zijn - tot 5 minuten - om de eindgebruikers in huis niet te storen.

Deze ventilatieversnelling duurt zolang de waarde van de relatieve vochtigheid hoger is dan de oorspronkelijke waarde, met een tijdschakelaar van maximaal 60 minuten. Na deze periode keert het apparaat terug naar de vorige actieve snelheid (manueel, automatisch of volgens een weekprogramma).

Als de vochtigheid na een boost van 60 nog steeds hoog is, wordt de boost opnieuw geactiveerd gedurende maximaal 60 minuten, tot de RV daalt. Deze functie kan worden gedeactiveerd op de afstandsbediening.

Manuele activering van de bypass

Vanaf softwareversie 1.30 zijn de InspirAIR® Side en Top compatibel met het gebruik van een Canadese put op de buitenluchtinlaat naar de unit.

Als de installateur de modus 'Bypass' activeert in het menu 'installateur' van de afstandsbediening, kan de particulier het huidige seizoen bevestigen op de afstandsbediening en zal de unit de warmtewisselaar bypassen in het zomerseizoen.

6.6. InspirAIR® Modbus-parameters en -tabel

Communication baud rate	Data	Parity bit	Stop	Standaard register	Toegangscodes	Type	Slave-adres
9600*, 19200, 38400, 57600 115200	8 (vast - kan niet worden gewijzigd)	**NONE***, ODD, EVEN	**1***, 2	Holding (4x)	03: register "Read" 16: Register "write"	RS485	2 als standaard Aanpasbaar tussen 1 en 99 met Aldes Configurator

*Standaardwaarde

De InspirAIR V2 afstandsbediening is essentieel om de Modbus parameters te kunnen aanpassen.
Gebruik deze QR-code voor de volledige Modbus-tabel voor interactie met ons product:

7. ONDERHOUD

Probeer uw apparaat niet zelf te repareren.

- Dit apparaat bevat geen onderdelen die door de gebruiker zelf kunnen worden gerepareerd.
- Als u een van de kappen verwijdert, kunt u worden blootgesteld aan gevaarlijke elektrische spanningen.
- De stroom uitschakelen is in geen geval voldoende om u te beschermen tegen mogelijke elektrische schokken (condensatoren).
- Schakel de stroom uit als er abnormale geluiden, geuren of rook uit het apparaat komen, en neem contact op met uw installateur.
- Schakel de stroom op het apparaat uit, voordat u het eventueel reinigt.
- Gebruik geen agressieve reinigingsmiddelen of oplosmiddelen om het apparaat te reinigen.
- Gebruik geen hogedrukreiniger om de luchtventielen te reinigen. U loopt het risico dat de luchtwarmtewisselaar beschadigd raakt, en dat er water in de elektrische circuits terechtkomt.

7.1. Onderhoud van de filters - Wat particulieren mogen doen

Eén keer om de 6 maanden (instelbaar tussen 6 en 12 maanden) waarschuwt de afstandsbediening de gebruiker dat er onderhoud aan de filter moet worden uitgevoerd. De werkelijke noodzaak om dit werk uit te voeren, kan variëren afhankelijk van de omgevingsomstandigheden binnen en buiten. Reinig de filters met een stofzuiger. Druk de speciale knop 1 seconde in om de filtertimer te resetten. Vervang de filters elk jaar.

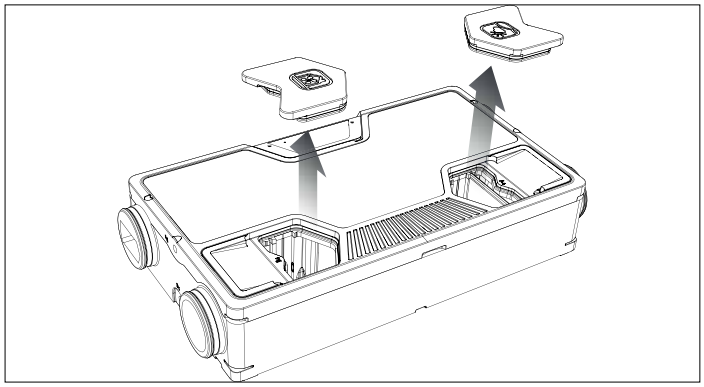

Open het filterluik

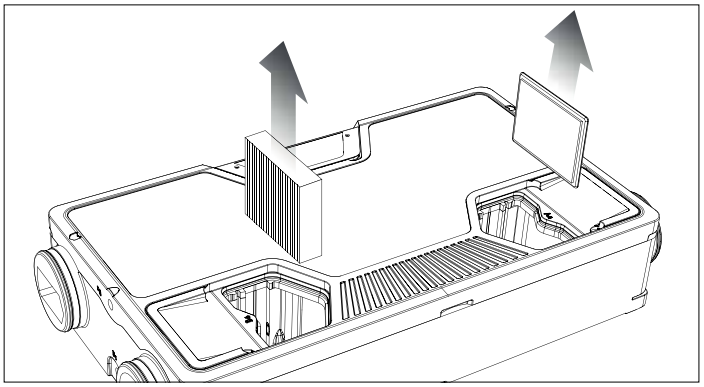

Verwijder de filters en vervang deze door nieuwe

Filters voor originele apparatuur

Dit zijn de filters die als originele onderdelen worden gemonteerd in de verschillende InspirAIR Top-modellen:

Model	Filter voor inblaaslucht naar woning (kant A)	Filter voor afvoerlucht van de woning (kant B)
Side 150 Prima	Filter "Stof" - Grof 65% (ex-G4)	Filter "Stof" - Grof 65% (ex-G4)
Side 180 Classic	Filter "Fijnstof" ePM10 50% (ex-M5)	Filter "Stof" - Grof 65% (ex-G4)
Side 300 Classic	Filter "Fijnstof" ePM10 50% (ex-M5)	Filter "Stof" - Grof 65% (ex-G4)

Filterreferenties

Er bestaan "sets met filters voor originele apparatuur" om de terugkoop van vervangfilters te vereenvoudigen. Deze bevatten voor elk bestaand InspirAIR Side-model 1 filter voor de inblaas naar en 1 filter voor de afvoer uit de woning:

Artikel	Benaming	Voor de inblaas naar de woning	Voor de luchtafvoer uit de woning
11027055	SET FILTERS INSPIRAIR SIDE 150 PRIMA	Filter "Stof" - Grof 65% (ex-G4)	Filter "Stof" - Grof 65% (ex-G4)
11027056	SET FILTERS INSPIRAIR SIDE 180 CLASSIC	Filter "Fijnstof" ePM10 50% (ex-M5)	Filter "Stof" - Grof 65% (ex-G4)
11027058	SET FILTERS INSPIRAIR SIDE 300 CLASSIC	Filter "Fijnstof" ePM10 50% (ex-M5)	Filter "Stof" - Grof 65% (ex-G4)

Als accessoire verkrijgbare hoogwaardige filters

Aldes is een expert in binnenluchtkwaliteit en biedt verschillende filters met niveaus aan

	Artikel	Benaming	Filterniveau
Side 150-180	**11027060***	Fijnstoffilter INSPIRAIR SIDE 150-180	ePM10 >85% / ePM1 50%
	11027061*	Bacteriefilter INSPIRAIR SIDE 150-180	ePM1 80%
	11027062*	VOS-filter INSPIRAIR SIDE 150-180	ePM10 > 85% / ePM1 50%

Side 300	**11027064***	Fijnstoffilter INSPIRAIR SIDE 300	ePM10 >85% /ePM1 50%
	11027065*	Bacteriefilter INSPIRAIR SIDE 300	ePM1 80%
	11027066*	VOS-filter INSPIRAIR SIDE 300	ePM10 > 85% / ePM1 50%

*Om hun levensduur te garanderen, neemt Aldes de filter in kwestie op in de volgende referenties, evenals een "voorfilter" voor stof die boven de hoofdfilter moet worden geplaatst om de levensduur ervan te verlengen.

7.2. Reiniging van de warmtewisselaar - Wat alleen vaklui mogen doen

Reinig de warmtewisselaar om de 2 jaar met een stofzuiger. De werkelijke noodzaak om dit werk uit te voeren, kan variëren afhankelijk van de omgevingsomstandigheden binnen en buiten, en van hoe vaak de filter wordt gereinigd.

Het is niet nodig de warmtewisselaar te verwijderen om deze goed te reinigen.

Geschatte duur van dit werk: minder dan 20 minuten.

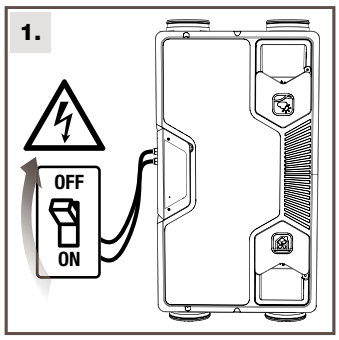

Koppel de voeding van het product los

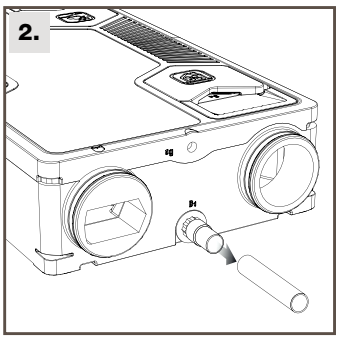

Als het product in het plafond wordt gemonteerd > ontkoppel de condensafvoeren

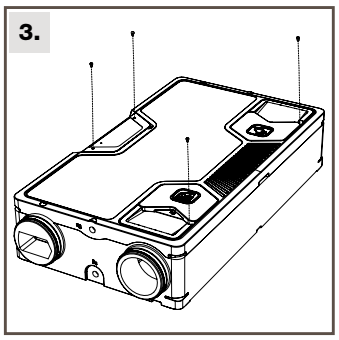

Draai de 4 schroeven los die de kap op zijn plaats houden

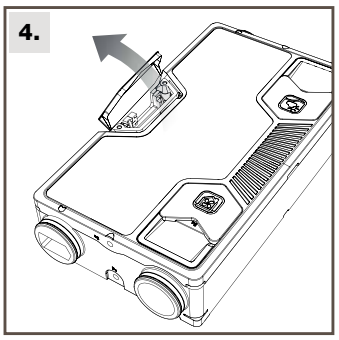

Open de behuizing van de printplaat

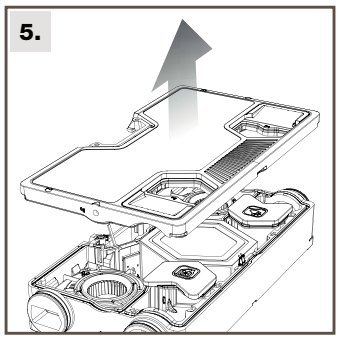

Verwijder het deksel van het product

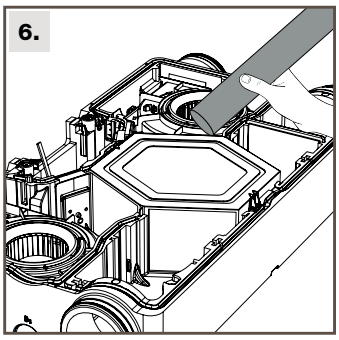

Reinig de warmtewisselaar met een stofzuiger

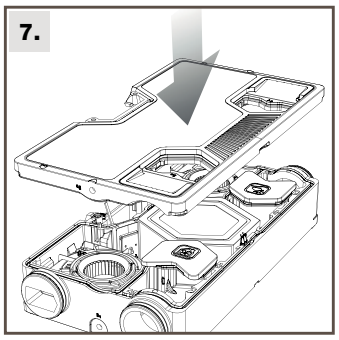

Plaats het deksel terug en druk daarbij eerst stevig rondom en vervolgens in het midden van het deksel

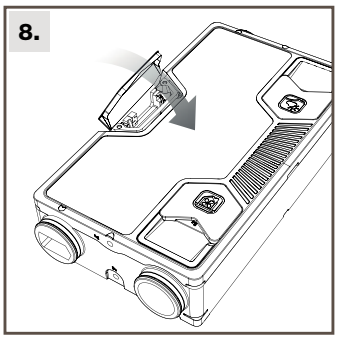

Sluit de behuizing van de printplaat en schroef deze vast

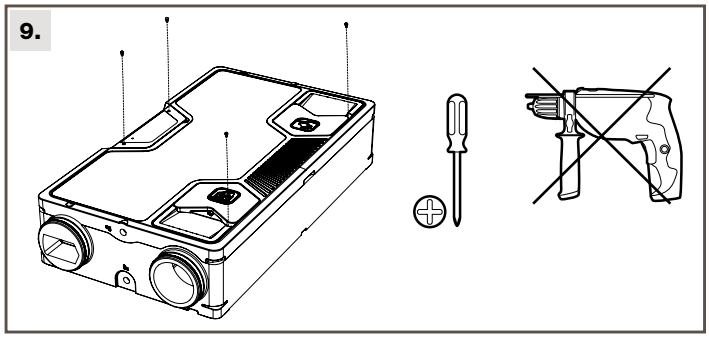

Draai de 4 schroeven van het deksel weer vast

⚠ **Het is ten strengste verboden om deze schroeven weer vast te draaien met een elektrische schroevendraaier**.
Een handschroevendraaier is verplicht om beschadiging van de inzetstukken van het product te voorkomen.

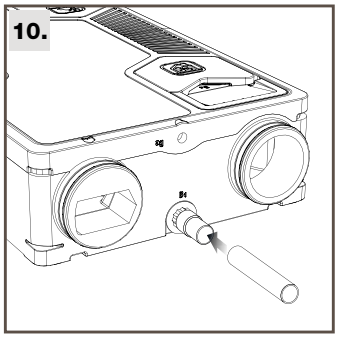

Sluit de condensafvoer weer aan

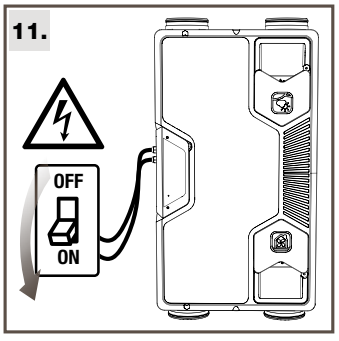

Schakel de unit weer in

7.3. Andere onderhoudswerkzaamheden

In het Aldes-document "Interventiegids" worden de volgende onderhoudswerkzaamheden beschreven:
- vervanging van de printplaat
- vervanging van de motoren
- vervanging van de temperatuursensoren

7.4. Slecht functioneren van het product

Nr.	Diagnose	Oplossing
49	Product-ID ontbreekt	Voer product-ID in
50	Product niet geconfigureerd	Controleer of het product geconfigureerd is (ten minste type regel. en A/B gekozen)
70	Droog contact dakventilator geactiveerd	Controleer de toestand van het droge contact
72	Storing RV-sensor	Controleer of de waarde overeenkomt met die van andere productsensoren
76	Storing CO2-sensor van de MMI	Vervang de afstandsbediening
81	Afwezigheid BCA gedetecteerd	- Controleer de bedrading van de BCA Bus-poort - Controleer de ohmse consistentie van de inblaassensor (hieronder)
83	Ext. voorverwarmings-BCA - Weerstand wordt niet warm	Controleer of de waarden van de betreffende T°-sensoren stijgen
85	Werking naverwarmings-BCA	Controleer of de montage correct is
90	Test fire Damper KO	Controleer of de test van de fire dampers OK is
91	Brandklep ingeschakeld	Controleer de toestand van de posities van de klepbladen
182	Fout ventilatormotor luchtafvoer losgekoppeld of motor buiten werking	- Raadpleeg het storingsstroomschema voor alarm 182/183 (zie aftersalesgids) - Schakel de stroom 30 min uit en vervolgens weer in - Controleer de bedrading van de motor
183	Fout ventilatormotor inblaas losgekoppeld of motor buiten werking	
239	Storing Tr-sensor luchtuitblaas	- Controleer de locatie van de sensor - Controleer de ohmse consistentie van de sensor
240	Storing Te-buitensensor	
241	Storing Ti-sensor inblaas	
243	Storing ext. Tbca	
251	Storing Tv-sensor GMV-afvoer	

Al deze foutnummers verdwijnen zodra de storing verholpen is. Bij problemen kunt u contact opnemen met uw leverancier.

7.5. Gedetailleerd schema van de printplaat

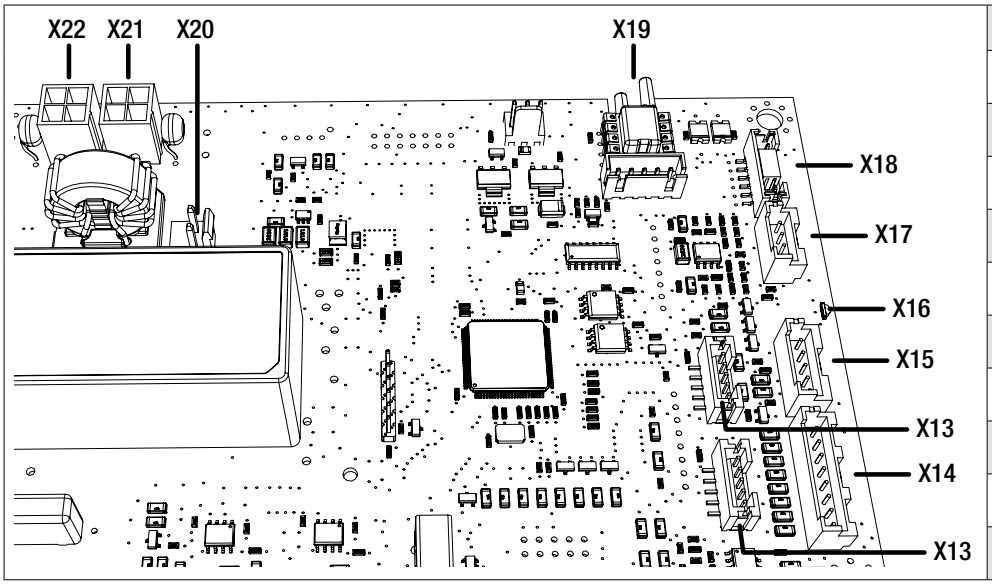

Referentie	Functie
X13	RV-sensoren
X14	Temperatuursensoren
X15	Aansturing motor links 0-10 V
X16	Lichtsignaal (led)
X17	Aansturing motor rechts 0-10 V
X18	Bypass
X19	Druksensor (afhankelijk van versie)
X20	Zelfinductantie
X21	Voeding motor rechts
X22	Voeding motor links

7.6. Onderdelenlijst

Bezoek de website van Aldes op https://www.aldes.fr/documentations-services/pieces-de-rechange

8. GARANTIE

8.1. Algemene garantievoorwaarden

Raadpleeg de algemene verkoopvoorwaarden op de website www aldes.fr. Het systeem moet worden gemonteerd door een gekwalificeerde vakman volgens de regels van de kunst, de geldende normen en de voorschriften in onze handleidingen. Het systeem moet normaal worden gebruikt en regelmatig worden onderhouden door een specialist.

8.2. Duur van de garantie

Het product wordt geleverd met 3 jaar garantie op de onderdelen (exclusief arbeidskosten). De garantie gaat in op de datum van aankoop van het product, waarbij de factuur als bewijs geldt.

8.3. Voorwaarden voor uitsluiting van de garantie

Deze garantie dekt geen storingen aan de installatie die te wijten zijn aan het niet-naleven van de aanbevelingen van de fabrikant, met inbegrip van het ontbreken van een aeraulische sifon, het niet-naleven van de geldende normen en regelgeving of een gebrek aan onderhoud

9. ERP-TABEL

				
Merknaam leverancier	Aldes InspirAIR®			
Benaming	Side 150 Prima	Side 180 Classic	Side 180 Classic DHU	Side 180 Classic ERV DHU
Referenties	11027130	11027131 11027137	11027132	11027133
Energieklasse - Gematigd klimaat	A	A	A	A
Gematigd klimaat - SEV - Specifiek energieverbruik (kWh/(m^2 jaar)	-36,94	-35,84	-38,80	-37,58
Koud klimaat - SEV - Specifiek energieverbruik (kWh/(m^2 jaar)	-74,15	-73,06	-76,66	-75,44
Warm klimaat - SEV - Specifiek energieverbruik (kWh/(m^2 jaar)	-12,98	-11,89	-14,48	-13,26
Opgegeven typologie	RVU	RVU	RVU	RVU
Soort stroming	Bidirectional ventilation unit	Bidirectional ventilation unit	Bidirectional ventilation unit	Bidirectional ventilation unit
Geïnstalleerd of voorzien motortype	4/ Variable speed	4/ Variable speed	4/ Variable speed	4/ Variable speed
Soort warmteterugwinningssysteem	Terugwinning	Terugwinning	Terugwinning	Terugwinning
Thermisch rendement van de warmteterugwinning (%)	87	87	87	79
Maximaal debiet van de RVE (m^3/u)	150	180	180	180
Geabsorbeerd elektrisch vermogen bij Qmax (W)	52	65	65	75
LwA - Geluidsvermogensniveau (dB)	47,1	50,9	50,9	53,7
Referentiedebiet (m^3/s)	0,029	0,035	0,035	0,035
Referentiedrukverschil (Pa)	50	50	50	50
SPI (W/(m^3/h)	0,23	0,26	0,26	0,32
Regelingsfactor (%)	1	1	0,85	0,85
Regelingstype	Manual control	Manual control	Central demand control	Central demand control
Aangegeven maximale interne lekkagewaarde bij onderdruk voor tweerichtings-RVE (%)	3,1	2,2	2,2	2,5
Aangegeven maximale interne lekkagewaarde bij onderdruk voor tweerichtings-RVE (%)	3,3	2	2	2,3
Aangegeven maximale externe lekkagewaarde bij onderdruk voor één- en tweerichtings-RVE (%)	4,3	3,3	3,3	2,8
Aangegeven maximale externe lekkagewaarde bij onderdruk voor één- en tweerichtings-RVE (%)	4,5	4,5	4,5	4,6
Mengpercentage van tweerichtingsventilatie-eenheden zonder luchtkanalen (%)	N.v.t.	N.v.t.	N.v.t.	N.v.t.
Plaats van het visueel waarschuwingssignaal	zie handleiding	zie handleiding	zie handleiding	zie handleiding
Beschrijving van het visueel waarschuwingssignaal	zie handleiding	zie handleiding	zie handleiding	zie handleiding
Regelmatige vervanging van de filters voor het rendement en de energie-efficiëntie van de unit	zie handleiding	zie handleiding	zie handleiding	zie handleiding
Installatie-instructies voor aanzuigroosters van verse lucht	N.v.t.	N.v.t.	N.v.t.	N.v.t.
Gevoeligheid van de luchtstroom voor drukschommelingen bij + 20 Pa	N.v.t.	N.v.t.	N.v.t.	N.v.t.
Gevoeligheid van de luchtstroom voor drukschommelingen bij - 20 Pa	N.v.t.	N.v.t.	N.v.t.	N.v.t.
Luchtdichtheid tussen binnen en buiten (m^3/u)	N.v.t.	N.v.t.	N.v.t.	N.v.t.
Jaarlijks elektriciteitsverbruik - AEC (kWh elektriciteit/jaar)	304	348	257	305
Gematigd klimaat - AHS - Jaarlijkse besparing op verwarming (kWh primaire energie/jaar)	4454	4454	4521	4521
Koud klimaat - AHS - Jaarlijkse besparing op verwarming (kWh primaire energie/jaar)	8714	8714	8845	8845
Warm klimaat - AHS - Jaarlijkse besparing op verwarming (kWh primaire energie/jaar)	2014	2014	2045	2045

			
Merknaam leverancier	Aldes InspirAIR®		
Benaming	Side 300 Classic	Side 300 Classic DHU	Side 300 Classic ERV DHU
Referenties	11027134 11027138	11027135	11027136
Energieklasse - Gematigd klimaat	A	A	A
Gematigd klimaat - SEV - Specifiek energieverbruik (kWh/(m² jaar)	-36,46	-39,25	-38,20
Koud klimaat - SEV - Specifiek energieverbruik (kWh/(m² jaar)	-73,68	-77,10	-76,06
Warm klimaat - SEV - Specifiek energieverbruik (kWh/(m² jaar)	-12,51	-14,93	-13,88
Opgegeven typologie			
Soort stroming	Bidirectional ventilation unit	Bidirectional ventilation unit	Bidirectional ventilation unit
Geïnstalleerd of voorzien motortype	4/ Variable speed	4/ Variable speed	4/ Variable speed
Soort warmteterugwinningssysteem	Terugwinning	Terugwinning	Terugwinning
Thermisch rendement van de warmteterugwinning (%)	86	86	79
Maximaal debiet van de RVE (m³/u)	300	300	300
Geabsorbeerd elektrisch vermogen bij Qmax (W)	135	135	160
LwA - Geluidsvermogensniveau (dB)	51,2	51,2	53,1
Referentiedebiet (m³/s)	0,058	0,058	0,058
Referentiedrukverschil (Pa)	50	50	50
SPI (W/(m³/h)	0,24	0,24	0,29
Regelingsfactor (%)	1	0,85	0,85
Regelingstype	Manual control	Central demand control	Central demand control
Aangegeven maximale interne lekkagewaarde bij onderdruk voor tweerichtings-RVE (%)	1,7	1,7	1,3
Aangegeven maximale interne lekkagewaarde bij onderdruk voor tweerichtings-RVE (%)	1,7	1,7	1,2
Aangegeven maximale externe lekkagewaarde bij onderdruk voor één- en tweerichtings-RVE (%)	2,1	2,1	1,5
Aangegeven maximale externe lekkagewaarde bij onderdruk voor één- en tweerichtings-RVE (%)	2,4	2,4	1,5
Mengpercentage van tweerichtingsventilatie-eenheden zonder luchtkanalen (%)	N.v.t.	N.v.t.	N.v.t.
Plaats van het visueel waarschuwingssignaal	zie handleiding	zie handleiding	zie handleiding
Beschrijving van het visueel waarschuwingssignaal	zie handleiding	zie handleiding	zie handleiding
Regelmatige vervanging van de filters voor het rendement en de energie-efficiëntie van de unit	zie handleiding	zie handleiding	zie handleiding
Installatie-instructies voor aanzuigroosters van verse lucht	N.v.t.	N.v.t.	N.v.t.
Gevoeligheid van de luchtstroom voor drukschommelingen bij + 20 Pa	N.v.t.	N.v.t.	N.v.t.
Gevoeligheid van de luchtstroom voor drukschommelingen bij - 20 Pa	N.v.t.	N.v.t.	N.v.t.
Luchtdichtheid tussen binnen en buiten (m³/u)	N.v.t.	N.v.t.	N.v.t.
Jaarlijks elektriciteitsverbruik - AEC (kWh elektriciteit/jaar)	323	239	280
Gematigd klimaat - AHS - Jaarlijkse besparing op verwarming (kWh primaire energie/jaar)	4454	4521	4521
Koud klimaat - AHS - Jaarlijkse besparing op verwarming (kWh primaire energie/jaar)	8714	8845	8845
Warm klimaat - AHS - Jaarlijkse besparing op verwarming (kWh primaire energie/jaar)	2014	2045	2045

1. PRÓLOGO 83

2. INSTRUCCIONES DE SEGURIDAD 83
2.1. Instrucciones generales 83
2.2. Riesgos mecánicos 83
2.3. Riesgos eléctricos 83

3. INFORMACIÓN GENERAL 84
3.1. Especificaciones del producto 84

4. INSTRUCCIONES DE INSTALACIÓN 85
4.1. Transporte y desembalaje 85
4.2. Entorno del producto 85
4.3. Planos de implantación 85
4.4. Conexiones aeráulicas 86
4.5. Recomendaciones para el montaje en redes 86
4.6. Orientación de los flujos de aire 86
4.7. Conexiones eléctricas 87
4.6. Conexiones electrónicas 87

5. INSTALACIÓN 88
5.1. Instalación en techo 88
5.2. Instalación en suelo 89
5.3. Conexión de los condensados 89

6. PUESTA EN MARCHA Y AJUSTES 90
6.1. Antes de arrancar la unidad 90
6.2. Puesta en marcha 90
6.3. Asistente de puesta en marcha 90
6.4. Estructura de los menús del telemando InspirAIR® 91
6.5. Comportamiento de la unidad 93
6.6. Parámetros y tabla ModBus InspirAIR® 94

7. MANTENIMIENTO 95
7.1. Mantenimiento de los filtros: acción autorizada a los particulares 95
7.2. Limpieza del intercambiador: acción reservada a los profesionales 96
7.3. Otras operaciones de mantenimiento 96
7.4. Problemas de funcionamiento del producto 97
7.5. Esquema detallado de la tarjeta electrónica 97
7.6. Lista de recambios 97

8. GARANTÍA 98
8.1. Condiciones generales de garantía 98
8.2. Vigencia de la garantía 98
8.3. Condiciones de exclusión de la garantía 98

9. FICHA ERP 99

1. PRÓLOGO

Le damos las gracias por haber elegido un producto ALDES. Le recomendamos leer atentamente este documento y seguir las instrucciones para garantizar el funcionamiento óptimo de su equipo. ALDES declina toda responsabilidad en calidad de fabricante en caso de mal uso, falta de mantenimiento, mantenimiento indebido o instalación incorrecta del equipo. Por razones de mejora constante de la calidad de sus productos, la empresa ALDES se reserva el derecho de modificar en cualquier momento las características indicadas en este documento.

RECUERDE REGISTRARSE

Registre su InspirAIR® en línea y asegúrese de disfrutar de su garantía en las mejores condiciones.
Tenga a mano el número de serie disponible en el producto y, a continuación, escanee este código QR y/o acceda al sitio web http://support.aldes.com.

2. INSTRUCCIONES DE SEGURIDAD

2.1. Instrucciones generales

Leer con atención antes de la instalación y la puesta en marcha del equipo. Conservar durante toda la vida útil del equipo.

Precauciones y limitaciones de uso:

- Este equipo está destinado exclusivamente a un uso doméstico para garantizar la renovación de aire de una vivienda como parte de un sistema de ventilación mecánica controlada (VMC).
- No conectar este equipo a la descarga de una chimenea o de equipos tales como: campana motorizada, climatización, calefacción, secadora de ropa, caldera o cualquier otro equipo que evacue aire o polvo.
- No aspirar aire caliente a más de 40 °C, vapores explosivos o aire que contenga partículas de polvo.
- No usar el equipo en presencia de sustancias o vapores inflamables como alcoholes, insecticidas o gasolina.
- El fabricante no puede considerarse responsable y declina toda responsabilidad por los daños que puedan sufrir personas o bienes como consecuencia de un uso indebido.

Protección de las personas:

- Este equipo no se ha diseñado para su uso por parte de personas (incluidos niños) con alguna discapacidad física, sensorial o mental, ni tampoco por personas sin la experiencia o los conocimientos necesarios, a menos que estén supervisadas o hayan sido instruidas acerca del uso del equipo por una persona responsable de su seguridad.
- Se debe vigilar a los niños para garantizar que no jueguen con el equipo.

Precauciones de instalación y mantenimiento:

- El equipo debe instalarse en una estancia cuya temperatura ambiente no exceda de 60 °C.
- La conexión eléctrica debe realizarla un profesional de acuerdo con la norma NF C 15-100.
- En particular, en las canalizaciones fijas (disyuntor), hay que prever tanto un dispositivo de separación de contactos con una distancia de apertura mínima de 3 mm en cada polo como un dispositivo de protección con una corriente asignada adecuada. Las secciones de los conductores de cobre deberán ser, como mínimo, de 1,5 mm².
- Antes de la puesta en marcha, todos los conductos y la descarga deben estar conectados.
- Los conductos deben fijarse con collarines atornillados o, en su caso, con los collarines suministrados con el producto.
- Deberán adoptarse las precauciones de uso necesarias para evitar que los gases procedentes de tubos de evacuación de equipos a gas u otros equipos de llama abierta se descarguen en el interior de la estancia.
- Es preciso desconectar la alimentación eléctrica antes de cualquier operación de mantenimiento o limpieza, además de garantizar que el equipo no pueda conectarse accidentalmente.
- Para los equipos con cable de alimentación, no usar alargadores, adaptadores ni enchufes múltiples.
- Si el cable de alimentación está dañado, su sustitución deberá correr a cargo del fabricante, su servicio posventa o un profesional cualificado similar para evitar cualquier peligro.
- Si el problema persiste, hay que dirigirse al instalador o al distribuidor.
- Usar exclusivamente recambios originales del fabricante.

Final de la vida útil del producto y RAEE:

En caso de problema, se recomienda ponerse en contacto con el instalador o el distribuidor. Este producto no debe desecharse con los residuos domésticos. Al final de su vida útil o en caso de sustitución, deberá entregarse a un distribuidor o un centro de recogida. ALDES es miembro del sistema integrado de gestión Eco Systèmes (www.ecosystem.eco).

Reglamento REACH:

En el estado actual de nuestros conocimientos, este artículo no contiene ninguna sustancia candidata a autorización en una concentración superior al 0,1 % de su peso, según la lista de la ECHA.

Certificaciones del producto:

Los certificados de conformidad del producto con la normativa vigente están disponibles a partir del fabricante. Para cualquier problema de instalación o mantenimiento, se recomienda ponerse en contacto con el instalador o el distribuidor.

2.2. Riesgos mecánicos

Es preciso conectar siempre los conductos de aire a la central antes de enchufar la alimentación eléctrica de esta última. Esto hará imposible tocar los motores con la unidad en funcionamiento.

2.3. Riesgos eléctricos

El equipo no debe encenderse ni ponerse a disposición del usuario hasta que un instalador competente haya conectado todos los accesorios eléctricos necesarios, tal como se describe en los manuales correspondientes.

3. INFORMACIÓN GENERAL

3.1. Especificaciones del producto

Pesos y dimensiones

Side 150/180 - Peso = 12 kg

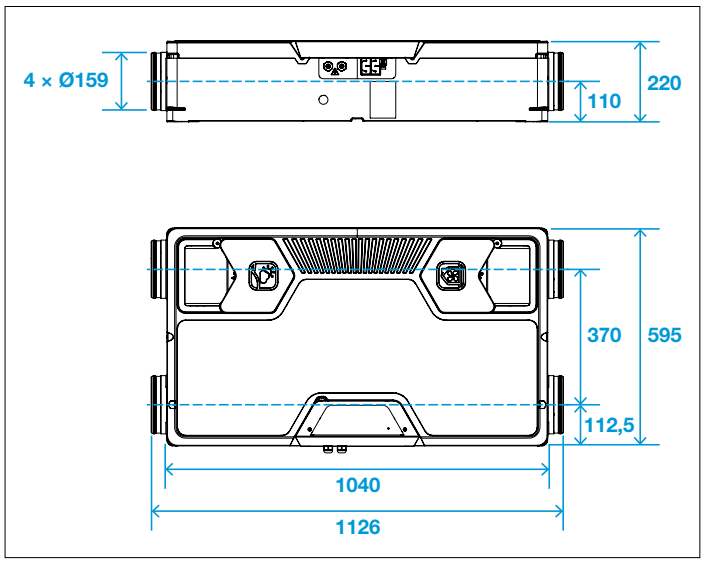

Side 300 - Peso = 14 kg

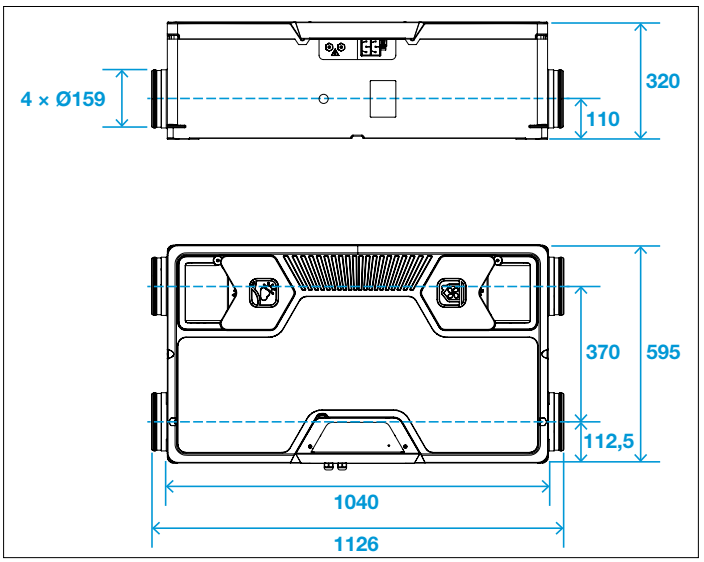

	Características eléctricas					Campo de aplicación aeráulica		
Denominación	**Alimentación**	**Clase**	**IP**	**Intensidad máx.**	**Potencia máx.**	**Caudal de aire mín. regulable**	**Caudal de aire máx. regulable (máx. 150 pa)**	**Rango de ajuste de RPM**
Side 150 Prima	230 V +/-10 % 50/60 Hz +/-10 %	Clase I	IP 22	0,7 A	60 W	40 m^3/h	150 m^3/h	20 %-100 %
Side 180 Classic (DHU)				1,2 A	135 W	40 m^3/h	180 m^3/h	20 %-100 %
Side 300 Classic (DHU)				1,8 A	240 W	60 m^3/h	300 m^3/h	20 %-100 %

Lista de accesorios que pueden conectarse a la unidad

La unidad InspirAIR® Side puede funcionar con distintos accesorios conectados a su tarjeta electrónica:

Código	Denominación	Mando/control	Alimentación eléctrica
11027068	TELEMANDO INSPIRAIR V2	Conexión y alimentación por la unidad - conexión de telemando (X4)	
11027069	TELEMANDO INSPIRAIR V2 CO_2	Conexión y alimentación por la unidad - conexión de telemando (X4)	
11023386	ALDES CONNECT BOX	Conexión y alimentación por la unidad - conexión USB (X5)	
11026011	Telemando 2 velocidades Botón pulsador	Conexión y alimentación por la unidad - conexión Ibus (X6)	
11023225	Batería prec. ext. InspirAIR®	Control por entrada IBus	Alimentación separada, 230 V
11023487	Batería poscal. ext. InspirAIR®	Control por entrada IBus	Alimentación separada, 230 V

Placa de fabricante

Cada modelo cuenta con su propia placa de fabricante en función de sus prestaciones, sus certificaciones y sus etiquetas. Este es un ejemplo representativo:

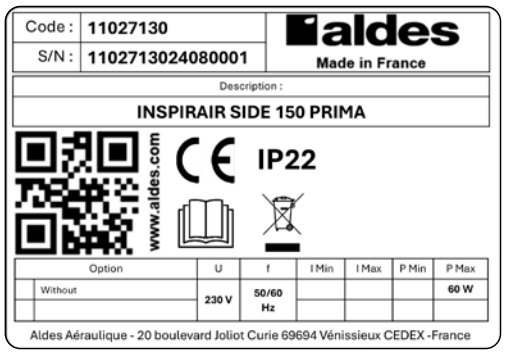

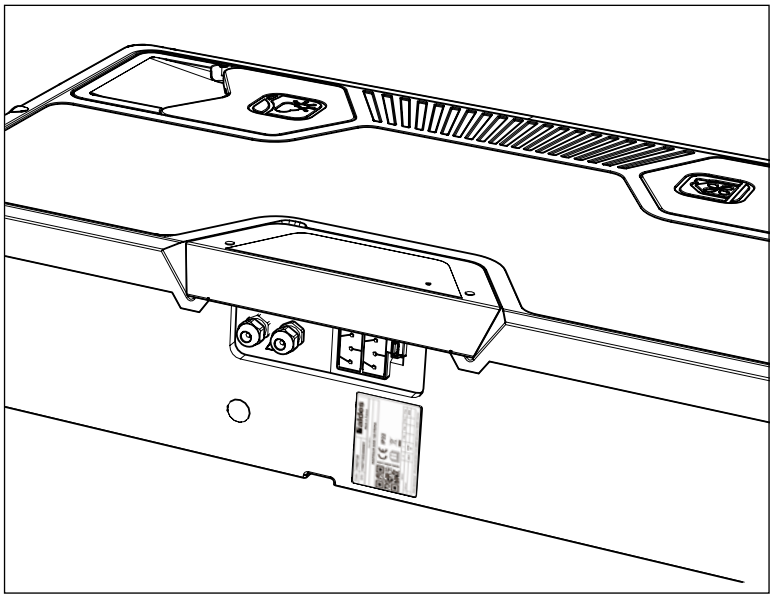

N.° de serie

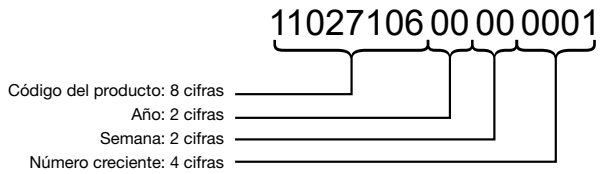

El número de serie del producto está disponible en:
- La caja de cartón
- El producto (situado debajo de la caja de la tarjeta electrónica, cerca del bornero de conexión)
- Disponible a través de Aldes Configurator y en el telemando (menú Información > ID del producto)

4. INSTRUCCIONES DE INSTALACIÓN

4.1. Transporte y desembalaje

En el momento de la recepción, comprobar el estado del producto y escribir cualquier comentario necesario al transportista en el albarán de entrega. La entrega debe incluir, como mínimo:
- La unidad y un sistema de fijación al techo
- La documentación
- Para las referencias «Kits»: un sifón aeráulico compatible con la unidad y el telemando InspirAIR® Side compatible

Importante: El instalador debe reciclar obligatoriamente el embalaje del producto.

La temperatura admisible de almacenamiento y transporte está comprendida entre –20 y +60 °C.

4.2. Entorno del producto

El producto y los conductos deben instalarse en una estancia con calefacción para garantizar una eficiencia térmica óptima y evitar la formación de condensación en las zonas diseñadas para una evacuación correcta.

Estas serían las consecuencias para el producto y la red de ventilación en función del tipo de estancia de instalación:

Tipo de estancia	Variación de la temperatura ambiente a lo largo del año	Impacto sobre el funcionamiento de la unidad
Estancia aislada y con calefacción en la vivienda	+15 °C - +25 °C	**Instalación óptima:** Eficiencia térmica garantizada Facilidad de acceso para la sustitución periódica de los filtros
Buhardilla/garaje aislados	+10 °C - +35 °C	**Instalación satisfactoria:** Eficiencia térmica deteriorada Acceso más limitado para la sustitución periódica de los filtros
Buhardilla/garaje no aislados	–10 °C - +50 °C	**Instalación adecuada:** Eficiencia térmica reducida Acceso más limitado para la sustitución periódica de los filtros

El sistema no debe situarse en una estancia que entrañe un riesgo de explosión debido a gases, emanaciones o polvo. Hay que prever la evacuación de los condensados con el sifón comercializado con la unidad.

No se recomienda instalar la unidad en lugares donde la tasa de humedad sea elevada. La instalación eléctrica debe adaptarse a la potencia máxima de la unidad (véase el punto 3.1.). El emplazamiento y la fijación deben garantizar un acceso mínimo para el mantenimiento

4.3. Planos de implantación

La zona de implantación debe satisfacer estos criterios:

140 mm mín. en el lado de la conexión eléctrica
160 mm mín. por encima de la tapa para los modelos Side 150-180
260 mm mín. por encima de la tapa para el modelo Side 300
En caso de montaje en falso techo, se necesita instalar una trampilla de acceso para poder abrir la tapa.

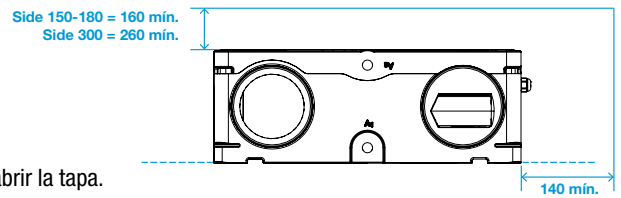

4.4. Conexiones aeráulicas

La unidad se ha diseñado con cuatro embocaduras de Ø160 mm. Aldes recomienda el uso de conductos flexibles insonorizados y aislados del tipo Aldes Algaine Alu.

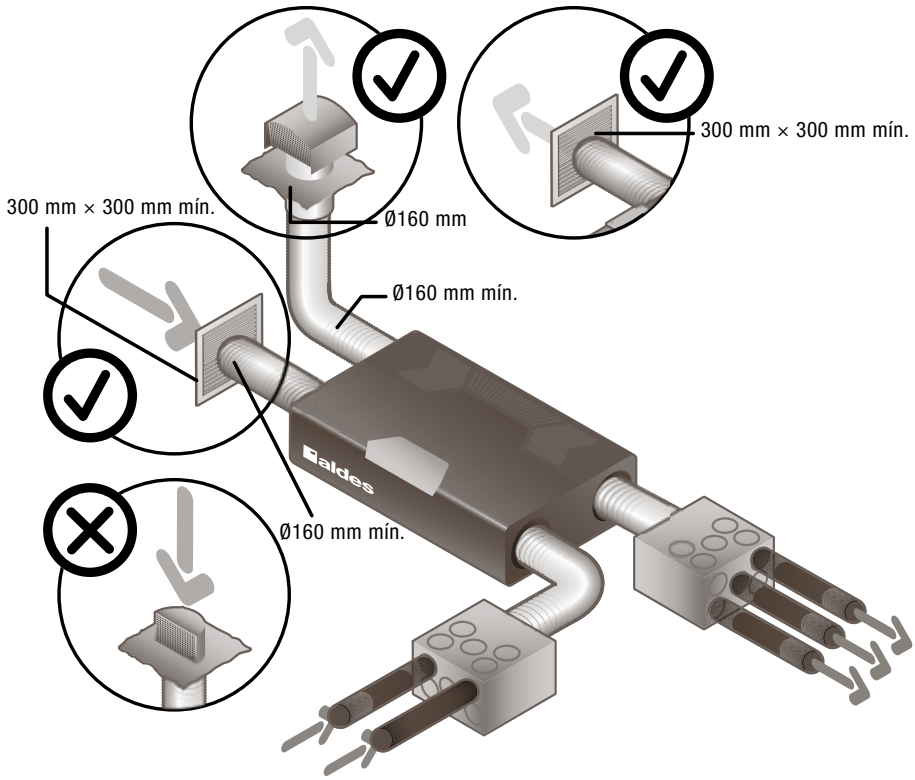

4.5. Recomendaciones para el montaje en redes

Antes de poner en marcha el equipo InspirAIR, hay que asegurarse de que todos los componentes de la red de ventilación estén correctamente instalados y conectados:

- La toma de aire nuevo debe estar conectada a un conducto aislado y correctamente conectado a una rejilla compatible (no usar una toma de aire nuevo con rejilla antimosquitos).
- Los conductos que se dirigen a las cajas de distribución de impulsión y extracción deben estar aislados y correctamente instalados.
- Las bocas de impulsión y extracción deben estar correctamente conectadas.
- Los reguladores de caudal de extracción deben instalarse en el sentido correcto.
- La descarga de aire debe estar conectada a un conducto aislado hacia el exterior a través de una salida de tejado adecuada.
- Los conductos flexibles aislados deben tenderse correctamente, con codos de radio amplio si es necesario.
- Las embocaduras que no se utilicen en las cajas de distribución deberán sellarse correctamente.
- La conexión de condensados deberá estar provista de un sifón aeráulico compatible.

4.6. Orientación de los flujos de aire

Durante la puesta en marcha, el instalador puede elegir la orientación de los flujos de aire del equipo.

Por defecto, el producto se suministra con la configuración A.

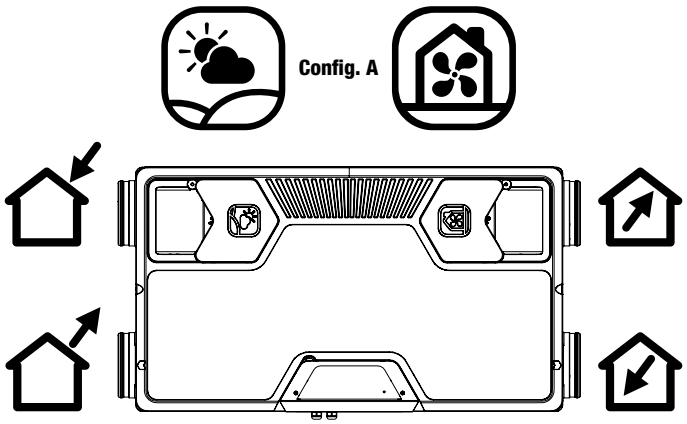

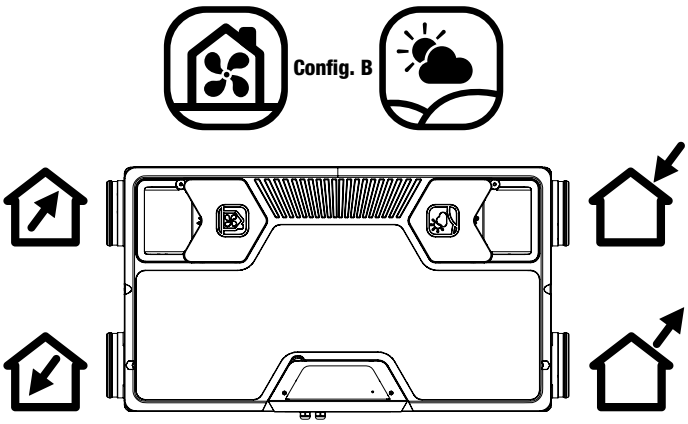

Para pasar físicamente a la configuración B:

- Durante la puesta en marcha, seleccionar la configuración B.
- Invertir físicamente los filtros y las tapas de los filtros.
- Conectar los condensados en el lado correspondiente.

4.7. Conexiones eléctricas

La unidad se suministra precableada con un cable de 1,7 m del tipo 3AWG18. Se incluye un cuarto cable con conector Faston para permitir su conexión a la masa de la tarjeta. Aldes no recomienda sustituir el cable, sino usar una caja de derivación y un segundo cable si la longitud estándar no es suficiente.

Aldes recomienda que el producto (o su enchufe) disponga de su propio disyuntor en el cuadro eléctrico de la vivienda.

Para el telemando InspirAIR®, el cable que debe usarse (no suministrado) debe ser del tipo 4 × 0,22-0,5 mm². Longitud máxima: 20,0 metros. Conector marcado suministrado en la tarjeta InspirAIR® Top. El esquema de cableado detalla las conexiones entre el producto y sus accesorios.

4.8. Conexiones electrónicas

Vista de las conexiones clientes de la tarjeta electrónica:

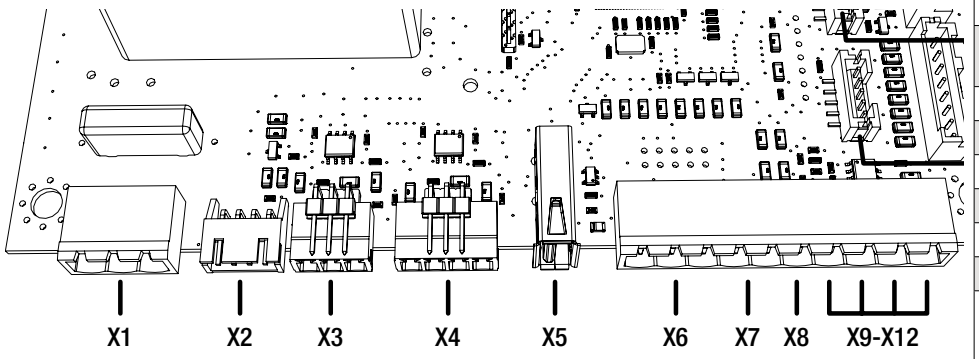

N.º	Función
X1	Alimentación 230 V
X2	Mando relé de precalentamiento interno
X3	Conexión Modbus cliente
X4	Conexión telemando
X5	Conexión USB
X6	Conexión IBus
X7	Conexión botón pulsador
X8	Contacto seco / NA por defecto
X9-X12	Entradas-salidas 0-10 V X9: Entrada analógica 0 X10: Entrada analógica 1 X11: No operativa X12: ⏚

Conexión IBus:

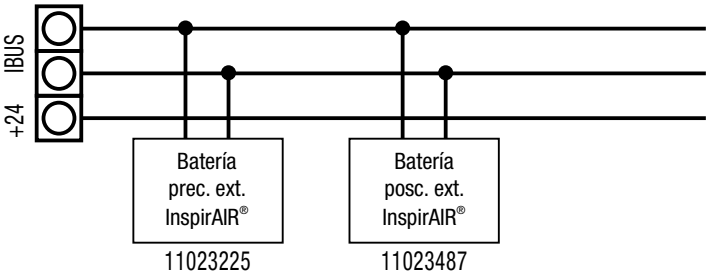

Conexión botón pulsador:

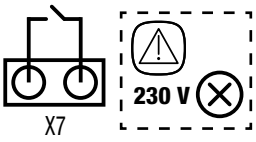

Contacto seco / NA por defecto:

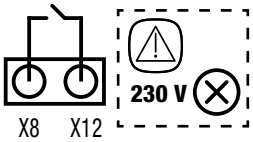

Uso del puerto USB

La conexión USB a la unidad puede ser necesaria para:
- Conectar la Aldes Connect Box
- Cargar una actualización del software del producto
- Descargar el historial del producto

No es posible ningún otro uso.

Vista lateral de la caja

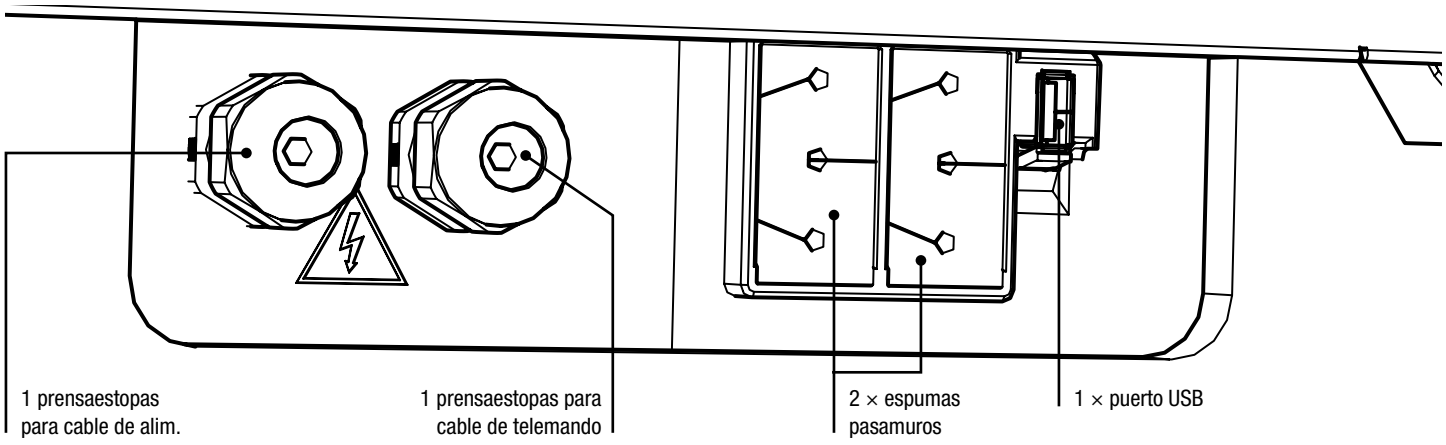

Las espumas permiten el paso de los demás cables (Modbus cliente, entradas de 0-10 V e IBus).

5. INSTALACIÓN

El producto puede instalarse en el techo o el suelo.

⚠ **Atención:** La conexión de los condensados debe planificarse de antemano para determinar la mejor posición y dirección de flujo del producto.

Los tacos de fijación deben ser adecuados para la pared de soporte y tener unas dimensiones capaces de soportar una carga de 120 kg.

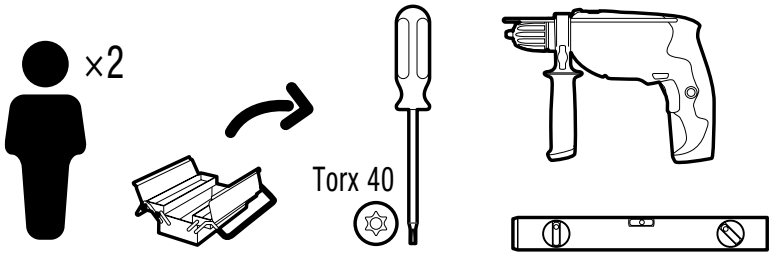

5.1. Instalación en techo

Posible con la intervención de una sola persona con el accesorio de montaje en techo 11027073 - Kit de fijación rápida InspirAIR® Side.

Se recomiendan dos personas para instalar el producto utilizando las regletas que se suministran de serie con la unidad.

Procedimiento de montaje

Montaje en techo; sistema básico, se recomiendan 2 técnicos.

1.

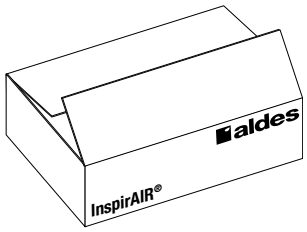

Desembalar el producto

2.

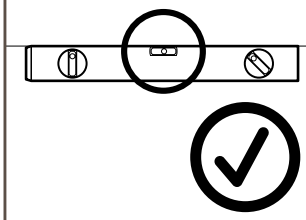

Comprobar que el soporte esté en horizontal

3₁.

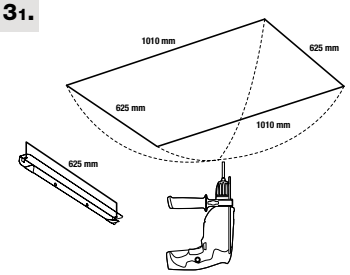

Taladrar los agujeros con la plantilla

3₂.

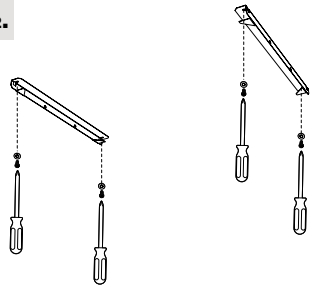

Colocar las regletas de fijación

3₃.

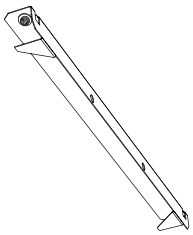

Apretar una regleta por completo en posición fija y dejar la segunda «móvil»

3₄.

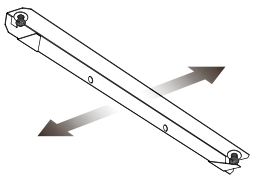

Desplazar la regleta móvil hacia el exterior

4.

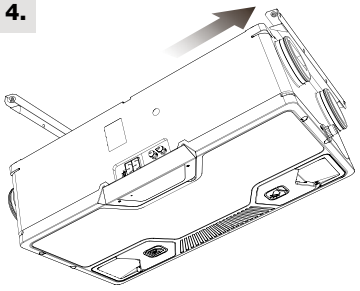

Encajar el producto en la regleta fija

5₁.

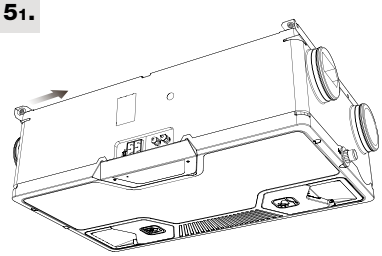

Reajustar la regleta deslizante

5₂.

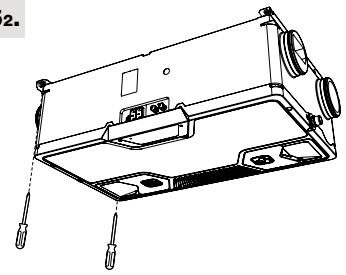

Asegurarse de que la regleta esté en la posición correcta y apretar los tornillos de la regleta

6.

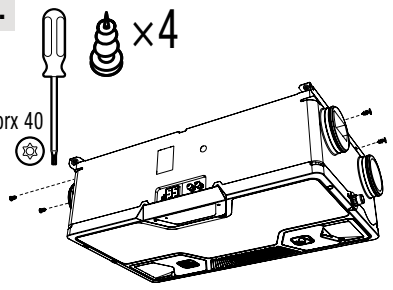

Colocar los tornillos de ambos lados

7.

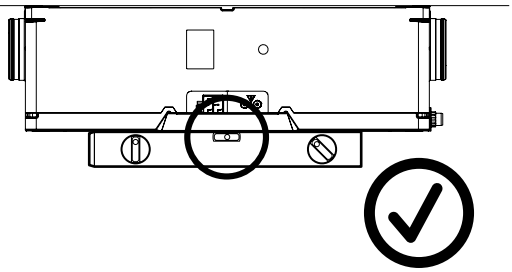

Asegurarse de que el producto esté nivelado (ajustarlo con arandelas en caso necesario)

Kit de montaje fácil disponible como accesorio con la referencia 11027073.

5.2. Instalación en suelo

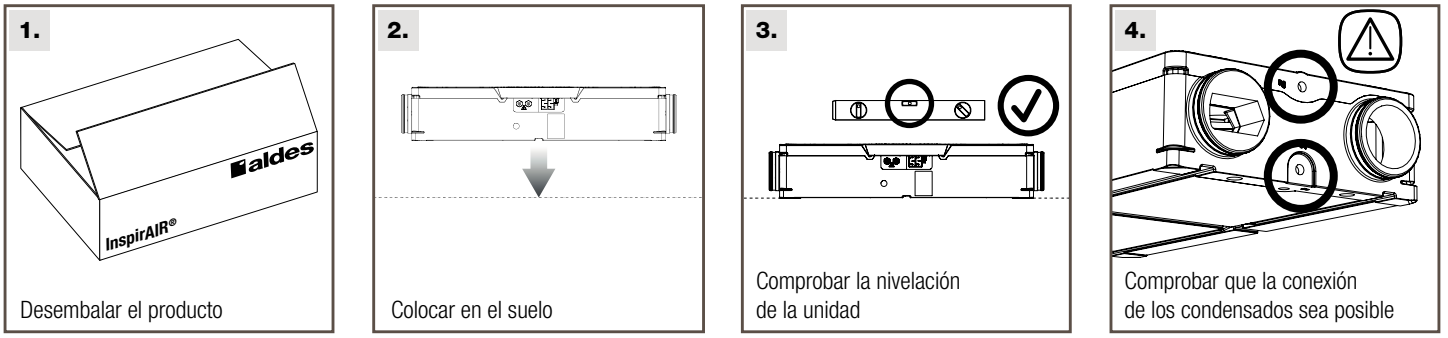

5.3. Conexión de los condensados

Colocación del manguito de evacuación de los condensados

El instalador debe elegir la solución de conexión que mejor se adapte a la aplicación y el sentido de flujo de aire elegido (A o B):

⚠ **Importante:** En caso de equivocación al instalar el manguito atornillado, Aldes suministra un parche de espuma para tapar el orificio erróneo desde el exterior.

⚠ **Importante:** Aldes recomienda usar el sifón plano suministrado en posición vertical.

Selección de la salida más adecuada

5.3.1. Config. A

En techo

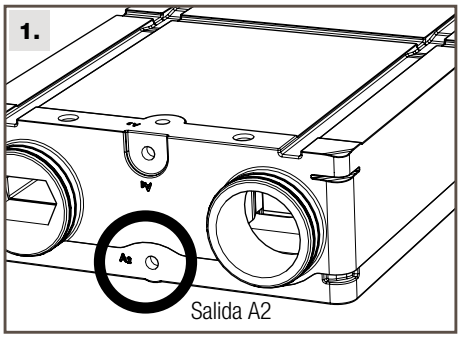

Directamente en el suelo

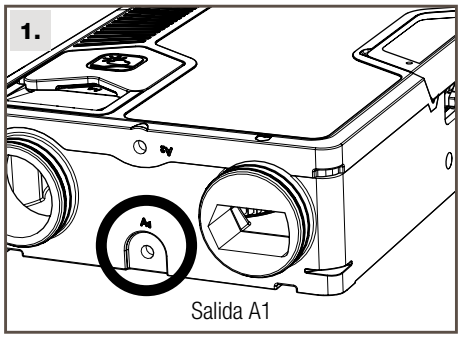

En el suelo sobre un soporte u otro apoyo

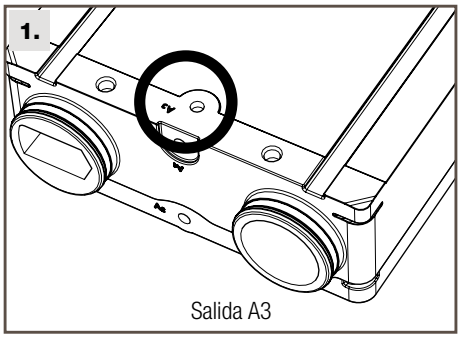

5.3.2. Config. B

En techo

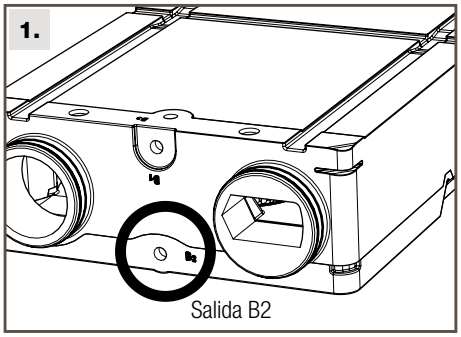

Directamente en el suelo

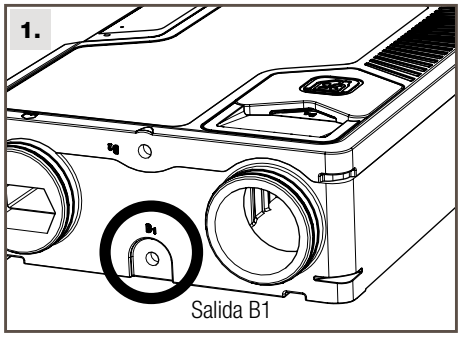

En el suelo sobre un soporte u otro apoyo

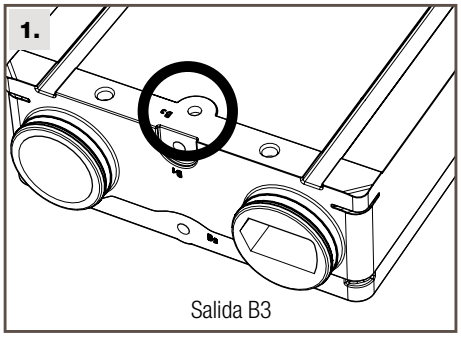

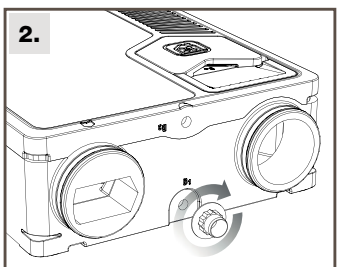

Atornillar el manguito hasta que la junta quede bien comprimida

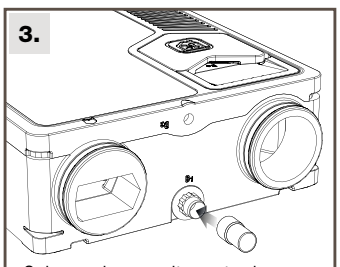

Colocar el manguito recto de PVC con junta que se suministra con el sifón sin pegar

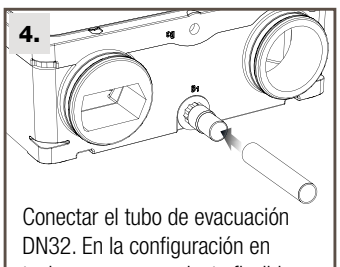

Conectar el tubo de evacuación DN32. En la configuración en techo, usar un conducto flexible que permita desmontar fácilmente la tapa en caso necesario

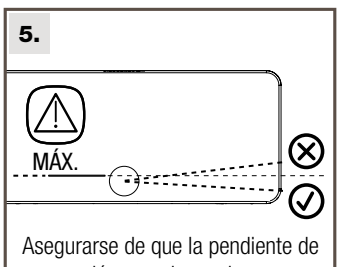

Asegurarse de que la pendiente de evacuación cumpla con las normas locales en vigor (se recomienda un mínimo del 3 %)

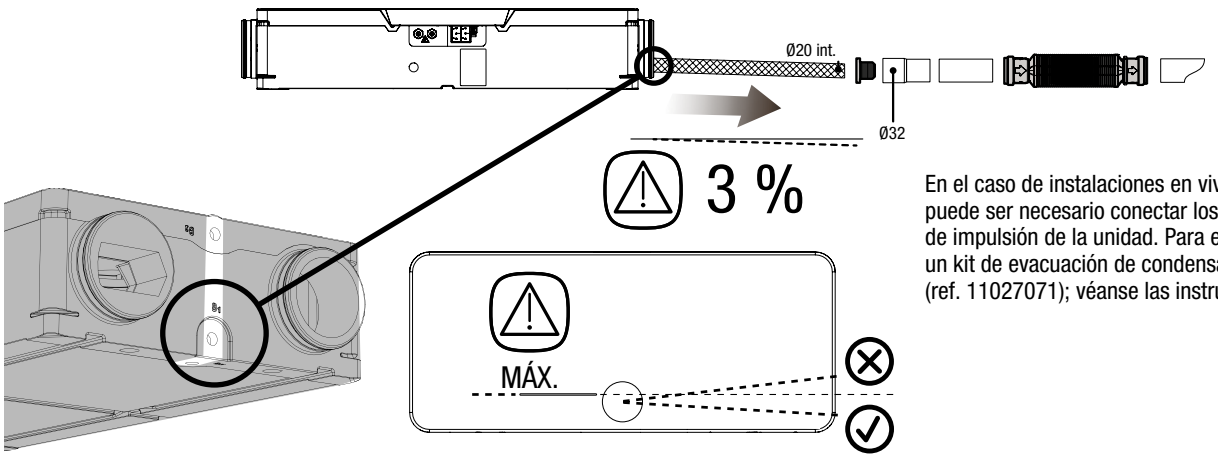

En el caso de instalaciones en viviendas climatizadas, puede ser necesario conectar los condensados en el lado de impulsión de la unidad. Para eso, Aldes comercializa un kit de evacuación de condensados compatible (ref. 11027071); véanse las instrucciones específicas.

6. PUESTA EN MARCHA Y AJUSTES

6.1. Antes de arrancar la unidad

Una vez finalizada la instalación, es preciso comprobar los siguientes puntos:

- Los filtros están correctamente colocados.
- La unidad se ha instalado de acuerdo con las instrucciones.
- El equipo está correctamente cableado.
- Cuando sea necesario, podrán instalarse silenciadores en los conductos.
- Todos los conductos están bien aislados y se han instalado de acuerdo con las normas y los reglamentos locales.

6.2. Puesta en marcha

Conectar el cable eléctrico de la unidad o volver a conectar su disyuntor. Es obligatorio configurar el producto por medio de una de estas dos interfaces:

- El telemando InspirAIR® de Aldes, que incluye un asistente de puesta en marcha para el primer arranque.
- El software profesional Aldes Configurator (solo para profesionales).

⚠ Los motores de la unidad únicamente podrán arrancar cuando la puesta en marcha se haya completado con éxito.

6.3. Asistente de puesta en marcha

N.°	Menú		Función
1	Idioma		Permite personalizar el idioma del telemando para el usuario y el instalador
2	Perfil del producto		Permite adaptar el comportamiento de la unidad al país de instalación: 01(FR) -02(DK) -03(Otros)
3	Orientación		Permite ajustar la orientación de la unidad
4	Config. A	Config. B	Si la unidad permanece en A, no se requiere ninguna acción específica. Si está en B, es preciso seguir estos pasos
5		Tapas y filtros	Invertir los filtros y las tapas
6		Filtros invertidos	Confirmar el cambio correcto del filtro
7	Conexión de condensados		Permite confirmar que se ha realizado correctamente la conexión de condensados (solo para refs. no ERV)
8	Modo de regulación		Permite seleccionar el modo de regulación de la unidad (véanse los detalles en la página siguiente)
9	Asistente de caudal		Permite ajustar el valor de cada nivel de ventilación (L0: Vacaciones / L1: Diario / L2: Botón pulsador / campana extractora / L3: Boost)
10	Asistente para accesorios		Permite configurar la presencia de accesorios específicos. Menú opcional

6.4. Estructura de los menús del telemando InspirAIR®

Se puede acceder al menú INFORMACIÓN sin contraseña. Permite visualizar los parámetros clave de la unidad sin posibilidad de modificarlos. Permite al instalador consultar los ajustes de la unidad y su funcionamiento. El usuario puede utilizarlo fácilmente para comunicar a distancia elementos al instalador si la unidad no parece funcionar correctamente y realizar un primer diagnóstico a distancia.

Menú	Submenú	Contenido
INFORMACIÓN 	Ajustes	Muestra la configuración actual sin modificarla: - tipo de regulación - ajuste de cada velocidad - temperatura poscalentamiento
	Temporizador filtros	Permite visualizar sin posibilidad de modificar: - la duración del temporizador de filtro estándar - el número de días restantes hasta la alerta de sustitución de filtro
	Errores	Permite visualizar los códigos de error activos si el led del telemando está encendido
	ID producto	Permite visualizar sin posibilidad de modificar: - el n.° de artículo de la unidad - el n.° de serie asociado - la versión de software instalada de la unidad y el telemando
	Accesorios	Permite visualizar qué accesorio está conectado a la unidad y confirmar su buen estado de funcionamiento: - telemando CO_2 > valor PPM - baterías de precalentamiento o poscalentamiento - compuertas cortafuego - contacto seco

El menú MIS AJUSTES está destinado al usuario y resulta accesible sin contraseña. Permite ajustar la ventilación en el día a día y realizar acciones sencillas.

Menú	Submenú	Contenido
MIS AJUSTES 	Fecha y hora	Ajustar la fecha y la hora si se utiliza la programación semanal
	Señal luminosa	Elegir el parpadeo del led del producto y el telemando: - cambio de color según la calidad del aire - parpadeo al ritmo de la velocidad de ventilación - apagado
	Temporizador filtro	Elegir la duración del temporizador de filtro en función de las características de la vivienda, su ubicación o las expectativas de los ocupantes. Valores posibles de 6 a 12 meses
	Progr. semanal	Realizar una programación rápida de la ventilación de la vivienda (véase la guía de usuario)
	Sensores	Activar o desactivar con carácter temporal o permanente la toma en consideración de la calidad de aire interior para controlar automáticamente la ventilación
	T.ª poscalentamiento	Ajustar la temperatura del aire de impulsión entre 16 y 23 grados cuando esté conectada una batería de poscalentamiento InspirAIR
	Estación	
	Bypass	Activar el bypass para limitar el recalentamiento del aire de impulsión, por ejemplo, en verano. El bypass se desactivará al cabo de 4 meses sin ninguna otra acción en este menú para no permanecer abierto en invierno
	Chimenea abierta	Activar durante 2 horas el funcionamiento de la ventilación en sobrepresión para facilitar el encendido de una chimenea de tipo hogar abierto
	Idiomas	Elegir el idioma de uso del telemando

El menú INSTALADOR está destinado a un instalador competente y resulta accesible con esta contraseña: 0405. Permite acceder al conjunto de ajustes, accesorios y datos de funcionamiento y mantenimiento de la unidad.

Menú	Submenú	Contenido
INSTALADOR 	**Ajustes de ventilación**	
	Modo de regulación	Permite seleccionar el modo de regulación del producto
	Config. nivel	Permite ajustar cada uno de los cuatro niveles de ventilación: L0: Vacaciones / L1: Diario / L2: Botón pulsador / L3: Boost. Este ajuste, disponible para países distintos de Francia, se efectúa en m3/h, en % o en pa según el sistema de regulación
	Config. rápida FR	Lanza un asistente de cálculo de caudal que se basa en la normativa francesa NF 205 Auto. En función de las características de la vivienda, la unidad ajusta automáticamente los caudales para cada nivel de ventilación. No se recomienda emplear este asistente fuera de Francia
	Ajuste tempo.	Permite personalizar la duración de los temporizadores para las velocidades L0, L2 y L3
	Ajuste rápido	Permite corregir hasta un 10 % los caudales medidos en las bocas. Solo está disponible para el modo de regulación «autorregulable» y en las velocidades L1 y L2
	Otros ajustes	
	Perfil del producto	Permite adaptar el comportamiento de la unidad al país de instalación: 01(FR) -02(DK) -03(Otros)
	Configuración de bypass	Permite ajustar las temperaturas de activación
	Modo radón	Permite ajustar rápidamente un desequilibrio favorable del 15 % entre la impulsión y la extracción, de forma permanente y para todas las velocidades, a partir de las recomendaciones sobre ventilación cuando exista riesgo de presencia de radón. Esta acción solo puede activarse en modo de regulación de caudal constante
	Contra incendios	Permite al usuario usar el menú del telemando para iniciar un desequilibrio del +15 % del aire de impulsión con respecto al aire extraído durante 2 horas, esto es, el tiempo que tarda un fuego en arder al máximo
	Temporizador filtros	Permite ajustar la duración del temporizador de filtro en función de las características de la vivienda, su ubicación o las expectativas de los ocupantes. Valores posibles de 6 a 12 meses
	Certificación	Permite especificar el tipo de vivienda y su posible certificación PassivHaus. En ese caso, la unidad adaptará su estrategia de desescarche en consecuencia (no se permite la desconexión única del motor de impulsión). Aldes recomienda la configuración «No PassivHaus» si es posible
	Bypass	Permite al usuario activar manualmente el bypass de la unidad. Aldes recomienda que esta opción no esté disponible, salvo cuando la instalación esté dotada de un equipo geotérmico (pozo canadiense)
	Modbus	Permite personalizar los ajustes de comunicación de la unidad (véase el apdo. 7.5): - n.º de dirección del esclavo (entre 1 y 99) - velocidad en baudios - paridad
	Unidades	Permite personalizar las unidades °C, m^3/h, etc.
	Accesorios	
	Sensores	Permite configurar los parámetros de los diferentes sensores de 0-10 V (véase el esquema), así como activar o desactivar la sonda de humedad si está presente
	Baterías de calentamiento	Permite informar de las baterías de precalentamiento y poscalentamiento
	Compuertas cortafuego	Permite configurar el número de compuertas y su frecuencia de prueba, así como iniciar una prueba
	Contacto seco	Permite ajustar el estado del contacto seco de la unidad. Ajuste de fábrica: NA (normalmente abierto). Otro valor posible: NC (normalmente cerrado)
	Configuración X7	Permite seleccionar el comportamiento de la unidad cuando se activa la entrada X7: 1) botón pulsador = 30 minutos en L2; o 2) campana de cocina = L2 mientras la señal esté activa
	Mantenimiento	
	Reinicio PEM	Permite reiniciar el asistente de puesta en marcha para volver al estado de la primera configuración. No se trata de un restablecimiento de fábrica, puesto que los valores ya introducidos se recuperarán de nuevo. Para realizar un restablecimiento de fábrica, es preciso usar la acción específica
	Restablecimiento de fábrica	Permite reiniciar la unidad con sus parámetros de salida de fábrica. Será necesaria una nueva puesta en servicio
	Valores reales	Permite examinar en tiempo real los distintos valores clave de la unidad en funcionamiento: consignas de caudal, tensiones del motor, temperaturas de las sondas) para un diagnóstico de mantenimiento rápido

6.5. Comportamiento de la unidad

Estrategia de protección contra la formación de escarcha.

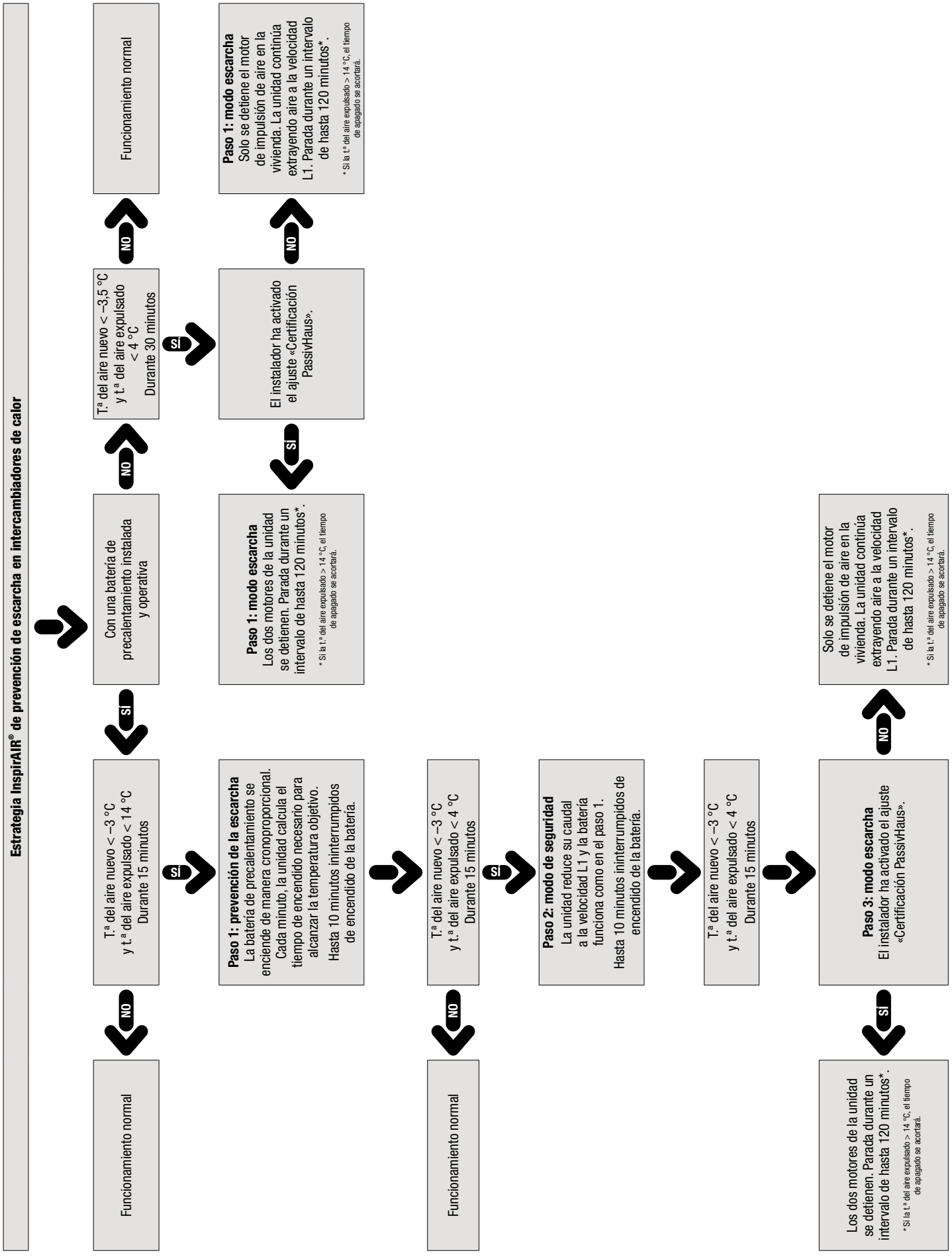

Control por sensor de 0-10 V

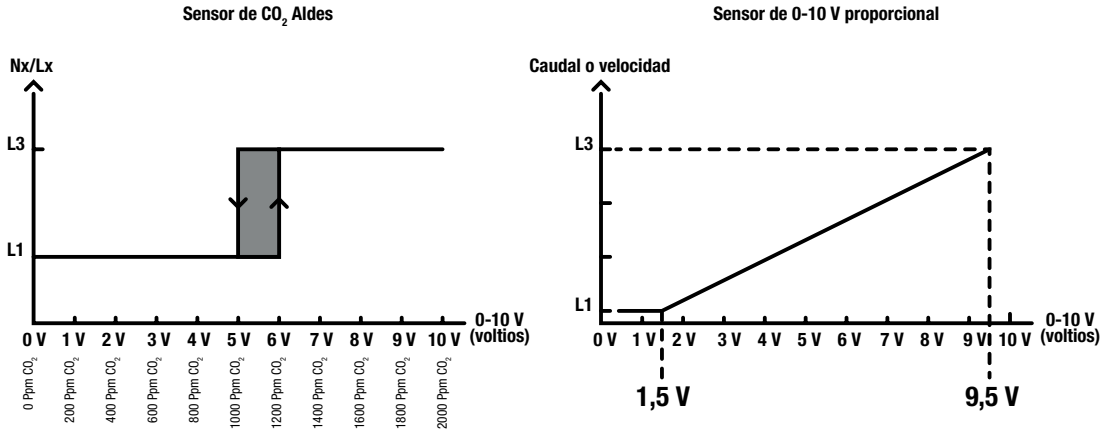

Funcionamiento del bypass

El bypass InspirAIR® Side se controla de forma 100 % automática a través de la unidad en función de la estación registrada por la unidad y las temperaturas del aire en el interior y el exterior de la vivienda. Cuando se activa el modo bypass, se abren 2 compuertas para permitir que los flujos de aire no se crucen en el intercambiador, un flujo pasa en la mitad inferior del intercambiador, mientras que el otro flujo pasa en la parte superior. Gracias a esta innovadora solución técnica, el aire que se impulsa en la vivienda no se precalienta.

Detección de la estación

La unidad registra la estación actual (verano o invierno) comprobando la temperatura del aire exterior cada hora todos los días.

- Si la t.ª media es > 19 °C o si la t.ª máx. es > 28 °C y la t.ª mín. > 7°, se considera verano.
- Si la t.ª media es < 19 °C o si la t.ª máx. es < 28 °C, se considera invierno.

La estación se guarda 24 horas después de la puesta en marcha de la unidad.

En función de la estación del año, la unidad dará prioridad al calentamiento del aire en la resistencia en invierno y al enfriamiento en verano, de la siguiente manera:

Modo invierno	Modo verano
Activación del bypass a 24 °C (ajustable en el menú del instalador del telemando)	Activación del bypass a 27 °C (ajustable en el menú del instalador del telemando)
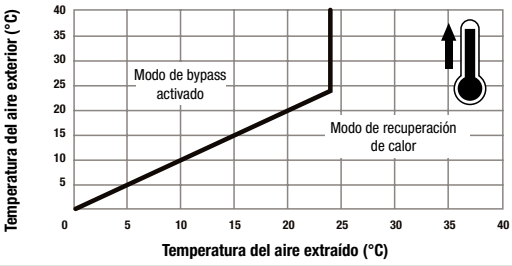	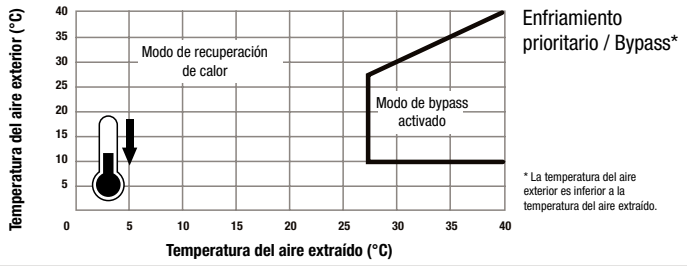

Recuperación de calor prioritaria

Enfriamiento prioritario / Bypass*

* La temperatura del aire exterior es inferior a la temperatura del aire extraído.

Control de la humedad (modelos DHU)

La unidad está equipada con un sensor de humedad relativa integrado en el flujo de aire extraído de la vivienda. Se produce un aumento de la velocidad de ventilación L3 cuando el valor de humedad de este aire sube de repente (incremento del índice de variación de la HR por encima de 8 puntos [no %]). El valor de humedad se comprueba cada minuto. En el modo de flujo de caudal constante, el cambio de velocidad será gradual —hasta 5 minutos— para no molestar a los usuarios de la vivienda.

Esta aceleración de la ventilación durará mientras el valor de humedad relativa sea superior al valor original, con un temporizador máximo de 60 minutos. Después de este intervalo, el equipo recuperará la velocidad activa anterior (de forma manual, automática o según un programa semanal).

Si la humedad sigue siendo alta tras 60 minutos de boost, esta función se reactivará durante un máximo de 60 minutos más para que la HR descienda.
Esta función puede desactivarse en el telemando.

Activación manual del bypass

A partir de la versión de software 1.30, las unidades InspirAIR® Side y Top serán compatibles con el uso de un pozo canadiense en el suministro de aire exterior hacia la unidad.

Cuando el instalador active el modo bypass en el menú de instalador del telemando, el usuario podrá confirmar la estación actual en el telemando y la unidad anulará el intercambiador de verano.

6.6. Parámetros y tabla Modbus InspirAIR®

Velocidad de comunicación en baudios	Datos	Bit de paridad	Stop	Tipo de registro	Códigos de acceso	Tipo	Dirección esclavo
9600*, 19200, 38400, 57600 115200	8 (fijo; no se puede cambiar)	**NONE***, ODD, EVEN	**1***, 2	Holding (4x)	03: Registro «Read» 16: Registro «Write»	RS485	2 de serie. Personalizable entre 1 y 99 con Aldes Configurator

Valor predeterminado*

El control remoto InspirAIR V2 es imprescindible para poder ajustar los parámetros Modbus.
Utilice este código QR para encontrar la tabla Modbus completa para interactuar con nuestro producto:

7. MANTENIMIENTO

No intente reparar el equipo por su cuenta.

- Este equipo no contiene ninguna pieza que el usuario pueda reparar.
- Desmontar una de las cubiertas puede provocar la exposición a tensiones eléctricas peligrosas.
- Cortar la alimentación eléctrica no es en ningún caso suficiente para protegerse de posibles impactos eléctricos (condensadores).
- Cortar la alimentación eléctrica si el equipo emite ruidos anormales, olores o humo, y contactar con el instalador.
- Antes de cualquier posible limpieza, cortar la alimentación eléctrica en el equipo.
- No utilizar líquidos de limpieza agresivos ni disolventes para limpiar el equipo.
- No utilizar limpiadores a presión para limpiar las bocas de aire. Se corre el riesgo de deteriorar el intercambiador de aire y hacer que penetre agua en los circuitos eléctricos.

7.1. Mantenimiento de los filtros: acción autorizada a los particulares

Cada 6 meses (ajustable entre 6 y 12 meses), el telemando avisará al usuario para que realice el mantenimiento de los filtros. La necesidad real de realizar esta operación puede variar en función de las condiciones ambientales interiores y exteriores. Limpiar los filtros con una aspiradora. Pulsar el botón específico durante 1 segundo para reiniciar el temporizador del filtro. Sustituir los filtros cada año.

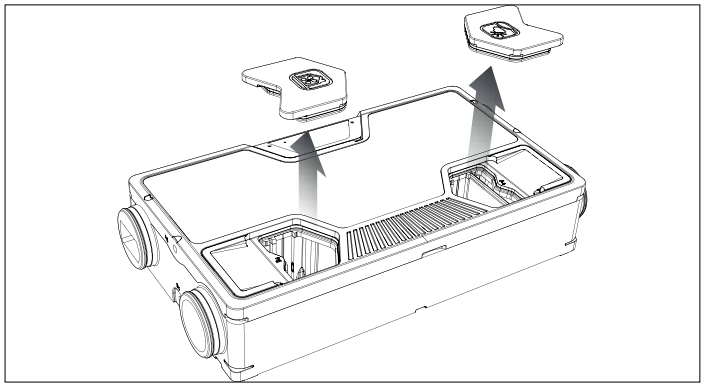

Abrir la trampilla del filtro

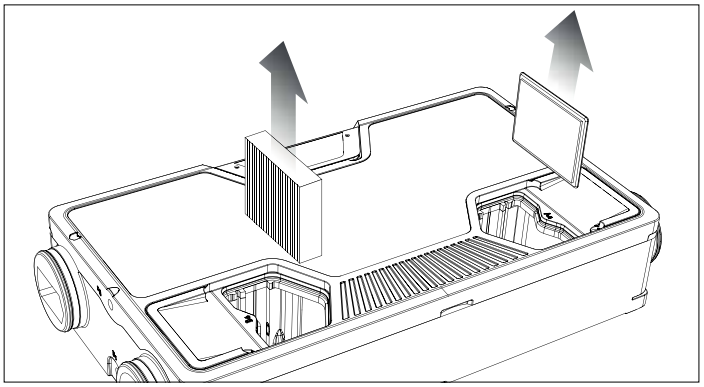

Extraer los filtros y sustituirlos por otros nuevos

Filtros originales

Estos son los filtros instalados como equipo original en los distintos modelos InspirAIR Top:

Modelo	Filtro de aire impulsado hacia la vivienda (lado A)	Filtro de aire extraído de la vivienda (lado B)
Side 150 Prima	Filtro «Polvo» - Grueso 65 % (ex-G4)	Filtro «Polvo» - Grueso 65 % (ex-G4)
Side 180 Classic	Filtro «Partículas» ePM10 50 % (ex-M5)	Filtro «Polvo» - Grueso 65 % (ex-G4)
Side 300 Classic	Filtro «Partículas» ePM10 50 % (ex-M5)	Filtro «Polvo» - Grueso 65 % (ex-G4)

Referencias filtros

Existen «kits de filtros originales» para simplificar la compra de filtros de sustitución. Incluyen, para cada modelo InspirAIR Side existente, 1 × filtro para impulsión y 1 × filtro para extracción de la vivienda:

Código	Denominación	Para impulsión hacia la vivienda	Para extracción desde la vivienda
11027055	KIT DE FILTROS INSPIRAIR SIDE 150 PRIMA	Filtro «Polvo» - Grueso 65 % (ex-G4)	Filtro «Polvo» - Grueso 65 % (ex-G4)
11027056	KIT DE FILTROS INSPIRAIR SIDE 180 CLASSIC	Filtro «Partículas» ePM10 50 % (ex-M5)	Filtro «Polvo» - Grueso 65 % (ex-G4)
11027058	KIT DE FILTROS INSPIRAIR SIDE 300 CLASSIC	Filtro «Partículas» ePM10 50 % (ex-M5)	Filtro «Polvo» - Grueso 65 % (ex-G4)

Filtros de alta calidad de filtración disponibles como accesorios

Expertos en calidad de aire interior, Aldes ofrece una gama de filtros con diferentes niveles.

	Código	Denominación	Nivel de filtración
Side 150-180	**11027060***	Filtro partículas finas INSPIRAIR SIDE 150-180	ePM10 > 85 % / ePM1 50 %
	11027061*	Filtro bacterias INSPIRAIR SIDE 150-180	ePM1 80 %
	11027062*	Filtro COV INSPIRAIR SIDE 150-180	ePM10 > 85 % / ePM1 50 %

Side 300	**11027064***	Filtro partículas finas INSPIRAIR SIDE 300	ePM10 > 85 % / ePM1 50 %
	11027065*	Filtro bacterias INSPIRAIR SIDE 300	ePM1 80 %
	11027066*	Filtro COV INSPIRAIR SIDE 300	ePM10 > 85 % / ePM1 50 %

* En estas referencias, Aldes incluye tanto el filtro en cuestión como un «prefiltro» de polvo que se coloca encima del filtro principal para prolongar su vida útil.

7.2. Limpieza del intercambiador: acción reservada a los profesionales

El intercambiador debe limpiarse cada 2 años con una aspiradora. La necesidad real de realizar esta operación puede variar en función de las condiciones ambientales interiores y exteriores, así como de la frecuencia de limpieza del filtro.

No es necesario desmontar el intercambiador para limpiarlo correctamente.

Tiempo estimado de esta operación: menos de 20 minutos.

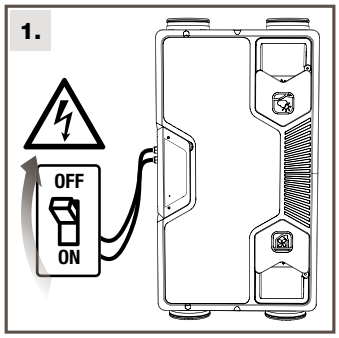

Desconectar la alimentación del producto

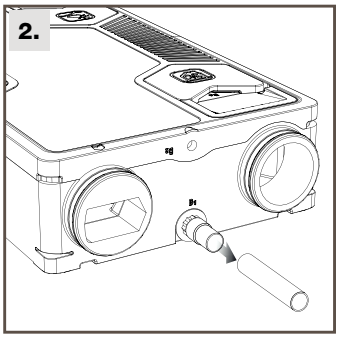

Si el producto se instala en el techo > desconectar los condensados

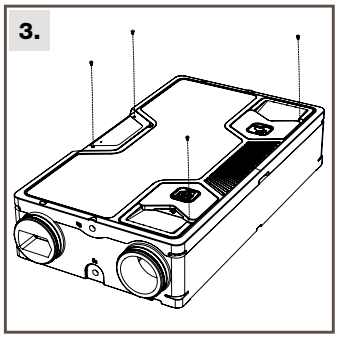

Desatornillar los 4 tornillos que sujetan la cubierta

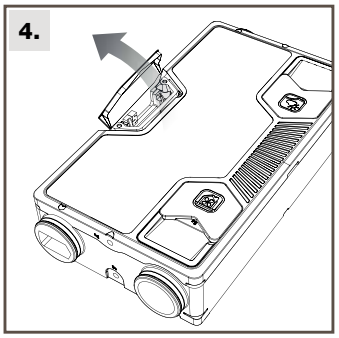

Abrir la caja de la tarjeta electrónica

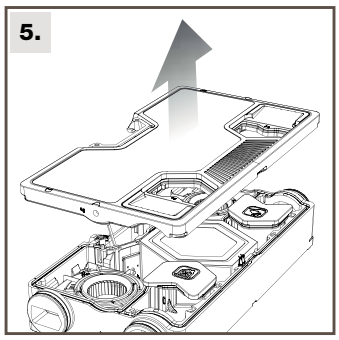

Retirar la tapa del producto

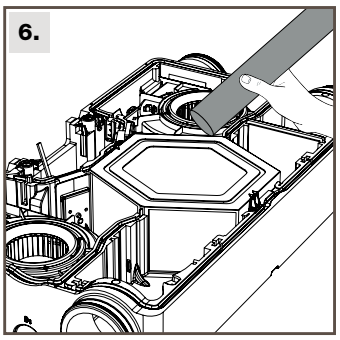

Limpiar el intercambiador con una aspiradora

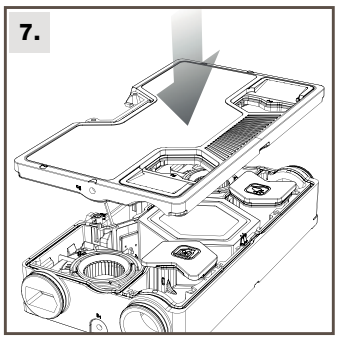

Volver a colocar la tapa presionando primero con firmeza todo el contorno y, a continuación, el centro de la tapa

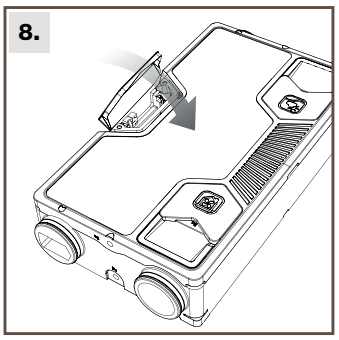

Volver a cerrar y atornillar la caja de la tarjeta electrónica

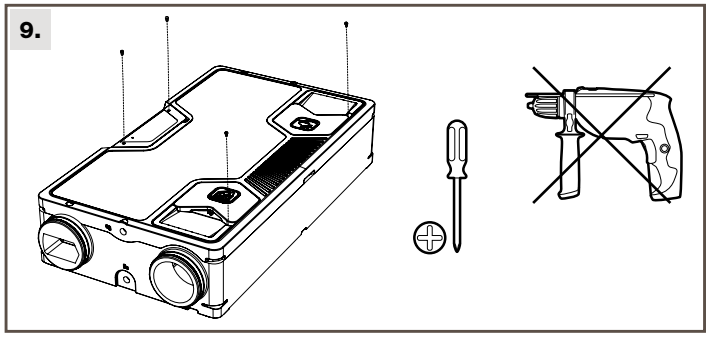

Volver a apretar los 4 tornillos de la tapa

⚠ **Está terminantemente prohibido apretar estos tornillos con un destornillador eléctrico**.
Es obligatorio usar un destornillador manual para evitar dañar los insertos del producto.

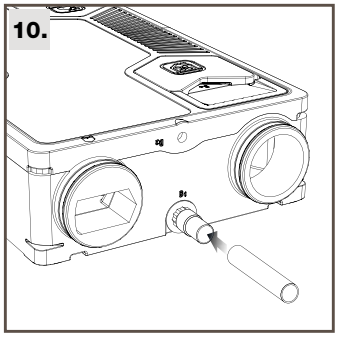

Volver a conectar la evacuación de los condensados

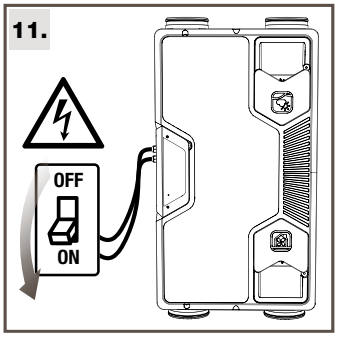

Volver a encender la unidad

7.3. Otras operaciones de mantenimiento

El documento «Guía de intervenciones» de Aldes detalla las siguientes operaciones de mantenimiento:
- Sustitución de la tarjeta electrónica
- Sustitución de los motores
- Sustitución de las sondas de temperatura

7.4. Problemas de funcionamiento del producto

N.°	Diagnóstico	Solución
49	Falta ID del producto	Introducir el ID del producto
50	Producto no configurado	Comprobar que se haya realizado una configuración del producto (como mínimo, selección del tipo de regulación y A/B)
70	Contacto seco para ventilador de techo activado	Comprobar el estado del contacto seco
72	Fallo de la sonda de HR	Comprobar que su valor sea coherente con respecto a otras sondas de producto
76	Fallo de la sonda de CO2 de la IHM	Sustituir el telemando
81	Ausencia de BCA detectada	- Comprobar el cableado del puerto BCA Bus - Comprobar la coherencia óhmica de la sonda de impulsión (a continuación)
83	BCA de precalentamiento ext.: la resistencia no calienta	Comprobar que los valores de las sondas de t.ª en cuestión aumenten
85	Funcionamiento de BCA poscalentamiento	Comprobar su correcta instalación
90	Prueba de las compuertas cortafuego NOK	Comprobar que la prueba de las compuertas cortafuego sea correcta
91	Compuerta cortafuego activada	Comprobar el estado de las posiciones de las láminas de la compuerta
182	Error de motoventilador de extracción desconectado o fallo motor	- Consultar el registro de averías de la alarma 182/183 (ver la Guía SPV) - Cortar la alimentación 30 min y volver a encender - Comprobar el cableado del motor
183	Error de motoventilador de impulsión desconectado o fallo motor	
239	Error de sonda Temp de descarga de aire	- Comprobar la ubicación de la sonda - Comprobar la coherencia óhmica de la sonda
240	Error de sonda Temp exterior	
241	Error de sonda Temp de impulsión de aire	
243	Error de Tbca ext.	
251	Error de sonda de Temp extracción VMC	

Todos estos códigos de error desaparecen una vez subsanada la avería. En caso de problema, se recomienda ponerse en contacto con el distribuidor.

7.5. Esquema detallado de la tarjeta electrónica

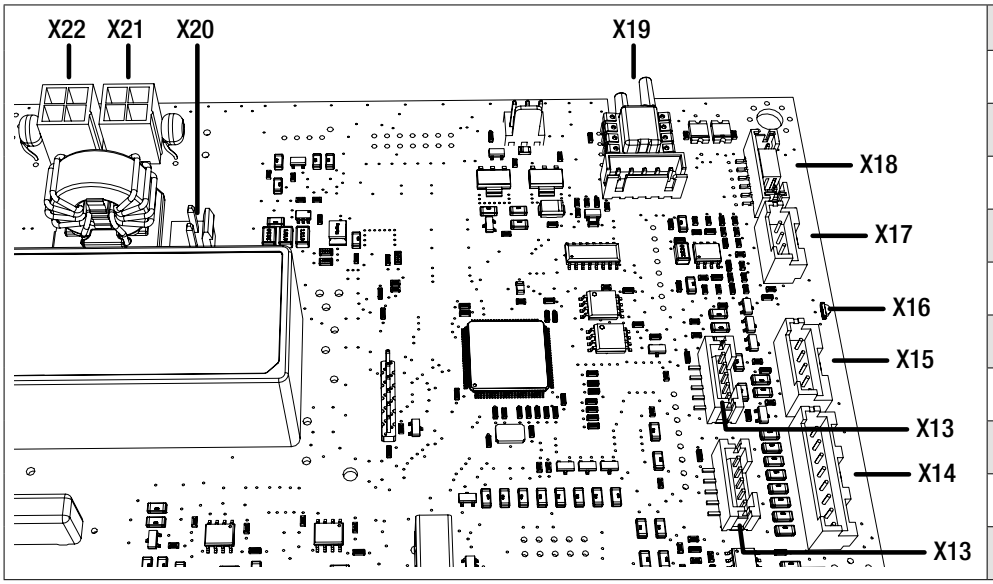

N.º	Función
X13	Sondas HR
X14	Sondas temperatura
X15	Control motor izquierdo 0-10 V
X16	Señal luminosa (LED)
X17	Control motor derecho 0-10 V
X18	Bypass
X19	Sensor de presión (según versión)
X20	Auto
X21	Alimentación motor derecho
X22	Alimentación motor izquierdo

7.6. Lista de recambios

Visite el sitio web de Aldes en https://www.aldes.es/documentacion-y-soporte/postventa-repuestos.

8. GARANTÍA

8.1. Condiciones generales de garantía

Remitirse a las condiciones generales de venta en el sitio web www.aldes.es. La instalación del sistema debe correr a cargo de un profesional cualificado de acuerdo con las reglas técnicas habituales, la normativa en vigor y las instrucciones de nuestros manuales. El sistema debe usarse en las condiciones previstas y someterse a un mantenimiento periódico por parte de un especialista.

8.2. Vigencia de la garantía

El producto cuenta con una garantía de piezas (sin mano de obra) de 3 años. La garantía surtirá efecto a partir de la fecha de compra del producto que figura en la factura.

8.3. Condiciones de exclusión de la garantía

Quedarán excluidos de esta garantía cualesquiera fallos de la instalación causados por un incumplimiento de las recomendaciones del fabricante, incluida la ausencia de sifón aeráulico, la vulneración de las normas y los reglamentos en vigor, o un mantenimiento indebido.

9. FICHA ERP

				
Marca comercial proveedor	Aldes InspirAIR®			
Denominación	Side 150 Prima	Side 180 Classic	Side 180 Classic DHU	Side 180 Classic ERV DHU
Códigos	11027130	11027131 11027137	11027132	11027133
Clase energética - Clima templado	A	A	A	A
Clima templado - SEC - Consumo energético específico (kWh/(m² año)	–36,94	–35,84	–38,80	–37,58
Clima frío - SEC - Consumo energético específico (kWh/(m² año)	–74,15	–73,06	–76,66	–75,44
Clima cálido - SEC - Consumo energético específico (kWh/(m² año)	–12,98	–11,89	–14,48	–13,26
Tipología declarada	RVU	RVU	RVU	RVU
Tipo de flujo	Unidad de ventilación bidireccional	Unidad de ventilación bidireccional	Unidad de ventilación bidireccional	Unidad de ventilación bidireccional
Tipo de motorización instalada o prevista	4/ Velocidad variable	4/ Velocidad variable	4/ Velocidad variable	4/ Velocidad variable
Tipo de sistema de recuperación de calor	Recuperación	Recuperación	Recuperación	Recuperación
Eficiencia térmica de recuperación de calor (%)	87	87	87	79
Caudal máximo de URV (m³/h)	150	180	180	180
Potencia eléctrica absorbida a Qmáx. (W)	52	65	65	75
LwA - Nivel de potencia acústica (dB)	47,1	50,9	50,9	53,7
Caudal de referencia (m³/s)	0,029	0,035	0,035	0,035
Diferencia de presión de referencia (Pa)	50	50	50	50
SPI (W/(m³/h)	0,23	0,26	0,26	0,32
Factor de regulación (%)	1	1	0,85	0,85
Tipología de regulación	Control manual	Control manual	Control de demanda centralizado	Control de demanda centralizado
Tasa de fuga interna máxima en depresión declarada para DF (%)	3,1	2,2	2,2	2,5
Tasa de fuga interna máxima en sobrepresión declarada para DF (%)	3,3	2	2	2,3
Tasa de fuga externa máxima en depresión declarada para SF y DF (%)	4,3	3,3	3,3	2,8
Tasa de fuga externa máxima en sobrepresión declarada para SF y DF (%)	4,5	4,5	4,5	4,6
Tasa de combinación de unidades de doble flujo descentralizadas sin cuello (%)	NA	NA	NA	NA
Posición de la alarma visual	Ver manual	Ver manual	Ver manual	Ver manual
Descripción de la alarma visual	Ver manual	Ver manual	Ver manual	Ver manual
Sustitución regular de los filtros para el rendimiento y la eficiencia energética de la unidad	Ver manual	Ver manual	Ver manual	Ver manual
Instrucciones de instalación de las entradas de aire nuevo	NA	NA	NA	NA
Sensibilidad del flujo de aire a las variaciones de presión a +20 Pa	NA	NA	NA	NA
Sensibilidad del flujo de aire a las variaciones de presión a –20 Pa	NA	NA	NA	NA
Estanquidad del aire interior/exterior (m³/h)	NA	NA	NA	NA
Consumo de electricidad anual - EAC (kWh electricidad/año)	304	348	257	305
Clima templado - EAC - Ahorro anual de calefacción (kWh energía primaria/año)	4454	4454	4521	4521
Clima frío - EAC - Ahorro anual de calefacción (kWh energía primaria/año)	8714	8714	8845	8845
Clima cálido - EAC - Ahorro anual de calefacción (kWh energía primaria/año)	2014	2014	2045	2045

			
Marca comercial proveedor	Aldes InspirAIR®		
Denominación	Side 300 Classic	Side 300 Classic DHU	Side 300 Classic ERV DHU
Códigos	11027134 11027138	11027135	11027136
Clase energética - Clima templado	A	A	A
Clima templado - SEC - Consumo energético específico (kWh/(m² año)	–36,46	–39,25	–38,20
Clima frío - SEC - Consumo energético específico (kWh/(m² año)	–73,68	–77,10	–76,06
Clima cálido - SEC - Consumo energético específico (kWh/(m² año)	–12,51	–14,93	–13,88
Tipología declarada			
Tipo de flujo	Unidad de ventilación bidireccional	Unidad de ventilación bidireccional	Unidad de ventilación bidireccional
Tipo de motorización instalada o prevista	4/ Velocidad variable	4/ Velocidad variable	4/ Velocidad variable
Tipo de sistema de recuperación de calor	Recuperación	Recuperación	Recuperación
Eficiencia térmica de recuperación de calor (%)	86	86	79
Caudal máximo de URV (m³/h)	300	300	300
Potencia eléctrica absorbida a Qmáx. (W)	135	135	160
LwA - Nivel de potencia acústica (dB)	51,2	51,2	53,1
Caudal de referencia (m³/s)	0,058	0,058	0,058
Diferencia de presión de referencia (Pa)	50	50	50
SPI (W/(m³/h)	0,24	0,24	0,29
Factor de regulación (%)	1	0,85	0,85
Tipología de regulación	Control manual	Control de demanda centralizado	Control de demanda centralizado
Tasa de fuga interna máxima en depresión declarada para DF (%)	1,7	1,7	1,3
Tasa de fuga interna máxima en sobrepresión declarada para DF (%)	1,7	1,7	1,2
Tasa de fuga externa máxima en depresión declarada para SF y DF (%)	2,1	2,1	1,5
Tasa de fuga externa máxima en sobrepresión declarada para SF y DF (%)	2,4	2,4	1,5
Tasa de combinación de unidades de doble flujo descentralizadas sin cuello (%)	NA	NA	NA
Posición de la alarma visual	Ver manual	Ver manual	Ver manual
Descripción de la alarma visual	Ver manual	Ver manual	Ver manual
Sustitución regular de los filtros para el rendimiento y la eficiencia energética de la unidad	Ver manual	Ver manual	Ver manual
Instrucciones de instalación de las entradas de aire nuevo	NA	NA	NA
Sensibilidad del flujo de aire a las variaciones de presión a +20 Pa	NA	NA	NA
Sensibilidad del flujo de aire a las variaciones de presión a –20 Pa	NA	NA	NA
Estanquidad del aire interior/exterior (m³/h)	NA	NA	NA
Consumo de electricidad anual - EAC (kWh electricidad/año)	323	239	280
Clima templado - EAC - Ahorro anual de calefacción (kWh energía primaria/año)	4454	4521	4521
Clima frío - EAC - Ahorro anual de calefacción (kWh energía primaria/año)	8714	8845	8845
Clima cálido - EAC - Ahorro anual de calefacción (kWh energía primaria/año)	2014	2045	2045

1. INTRODUZIONE 103

2. ISTRUZIONI DI SICUREZZA 103
2.1. Istruzioni generali 103
2.2. Rischi meccanici 103
2.3. Rischi elettrici 103

3. INFORMAZIONI GENERALI 104
3.1. Specifiche del prodotto 104

4. ISTRUZIONI DI INSTALLAZIONE 105
4.1. Trasporto / Disimballaggio 105
4.2. Ambiente del prodotto 105
4.3. Piani di installazione 105
4.4. Connessioni aerauliche 106
4.5. Raccomandazioni per l'installazione della rete aeraulica 106
4.6. Orientamento dei flussi d'aria 106
4.7. Connessioni elettriche 107
4.6. Connessioni elettroniche 107

5. INSTALLAZIONE 108
5.1. Installazione a soffitto 108
5.2. Installazione a pavimento 109
5.3. Raccordo della condensa 109

6. MESSA IN SERVIZIO E IMPOSTAZIONI 110
6.1. Prima di avviare la centrale 110
6.2. Messa in servizio 110
6.3. Procedura guidata di messa in servizio 110
6.4. Struttura dei menù del telecomando InspirAIR® 111
6.5. Comportamento della centrale 113
6.6. Parametri e tabella Modbus InspirAIR® 114

7. MANUTENZIONE 115
7.1. Manutenzione dei filtri - Intervento consentito all'utente finale 115
7.2. Pulizia dello scambiatore - Intervento riservato ai professionisti 116
7.3. Altre operazioni di manutenzione 116
7.4. Malfunzionamento del prodotto 117
7.5. Schema dettagliato della scheda elettronica 117
7.6. Elenco dei pezzi di ricambio 117

8. GARANZIA 118
8.1. Condizioni generali di garanzia 118
8.2. Durata della garanzia 118
8.3. Condizioni di esclusione della garanzia 118

9. SCHEDA ERP 119

1. INTRODUZIONE

Vi ringraziamo di avere scelto un prodotto ALDES. Si raccomanda di leggere attentamente il presente documento e seguire le istruzioni per garantire il funzionamento ottimale dell'apparecchio. In qualità di fabbricante la nostra società non sarà responsabile in caso di uso scorretto, di mancata o errata manutenzione, o di errata installazione dell'apparecchio. Nell'intento di migliorare costantemente la qualità dei nostri prodotti, la società ALDES si riserva il diritto di modificare in qualsiasi momento le caratteristiche riportate nel presente documento.

RICORDATEVI DI REGISTRARVI

Registrate il vostro InspirAIR® online per poter beneficiare della garanzia alle migliori condizioni possibili.
Annotate il numero di serie del prodotto, quindi scansionate questo codice QR e/o visitare il sito http://support.aldes.com

2. ISTRUZIONI DI SICUREZZA

2.1. Istruzioni generali

Da leggere attentamente prima di installare e mettere in funzione l'apparecchio. Da conservare per tutto il tempo di vita dell'apparecchio.

Precauzioni e limitazioni d'uso

- Questo apparecchio è destinato esclusivamente all'uso domestico, per il rinnovo dell'aria in un'abitazione come parte di un sistema di ventilazione meccanica controllata (VMC).
- Non collegare l'apparecchio all'evacuazione di un camino o di apparecchi come cappe a motore, climatizzazione, riscaldamento, asciugatrice, caldaia a gas o altri apparecchi che evacuano aria o polvere.
- Non aspirare aria calda a una temperatura maggiore di 40 °C, vapori esplosivi, o aria con un elevato contenuto di polveri.
- Non utilizzare l'apparecchio in presenza di sostanze o vapori infiammabili come alcool, insetticidi, benzina, ecc.
- Il fabbricante non potrà essere ritenuto responsabile e declina qualsiasi responsabilità in caso di danni alle persone o ai beni causati da un uso inappropriato.

Protezione delle persone

- Questo apparecchio non è destinato all'uso da parte di persone (compresi i bambini) con ridotte capacità fisiche, sensoriali o mentali, o da parte di persone prive di esperienza o conoscenza, a meno che non siano state sorvegliate o istruite sull'uso dell'apparecchio da una persona responsabile della loro sicurezza. - Sorvegliare i bambini per verificare che non giochino con l'apparecchio.

Precauzioni di installazione e di manutenzione

- L'apparecchio deve essere installato in un locale in cui la temperatura ambiente non superi i 60 °C. - Il collegamento elettrico dell'apparecchio deve essere realizzato da un professionista secondo la normativa in vigore.
- In particolare, dovranno essere previsti nelle canalizzazioni fisse, un dispositivo di separazione dei contatti con una distanza di apertura di almeno 3 mm su ogni polo e un dispositivo di protezione che abbia una corrente assegnata adatta (salvavita). I conduttori in rame dovranno avere una sezione minima di 1,5 mm².
- Prima della messa in funzione si devono raccordare tutti i condotti e lo scarico.
- I condotti devono essere fissati con collari avvitati o, se presenti, con i collari forniti con il prodotto.
- Si dovranno prendere le opportune precauzioni d'impiego per evitare che all'interno del locale vengano immessi gas provenienti dal tubo dallo scarico di apparecchi a gas o di altri apparecchi a focolaio aperto.
- Togliere l'alimentazione elettrica prima di ogni operazione di manutenzione o pulizia e verificare che l'apparecchio non possa essere messo in funzione inavvertitamente.
- Per gli apparecchi dotati di cavo di alimentazione, non utilizzare prolunghe, adattatori o multiprese.
- Se il cavo di alimentazione è danneggiato, deve essere sostituito dal fabbricante, dal suo servizio post vendita o da persone con qualifiche analoghe per evitare pericoli.
- Se il problema persiste, contattare l'installatore o il rivenditore.
- Utilizzare esclusivamente pezzi di ricambio originali del costruttore.

Fine vita del prodotto RAEE

In caso di problemi rivolgersi al proprio installatore o rivenditore. Questo prodotto non deve essere smaltito con i rifiuti domestici. A fine vita, o in caso di sostituzione, l'apparecchiatura deve essere conferita a un rivenditore o a un centro di raccolta. ALDES aderisce all'organismo ambientale Eco Systems www.ecosystemes.eco/

Regolamento REACH

In base alle nostre conoscenze, questo articolo non contiene sostanze soggette ad autorizzazione per più dello 0,1% del suo peso, secondo la lista confermata dall'ECHA.

Certificazioni prodotto

I certificati di conformità dei prodotti alle norme vigenti sono disponibili presso il costruttore. Per qualsiasi problema di installazione o manutenzione, rivolgersi al proprio installatore o rivenditore.

2.2. Rischi meccanici

Collegare sempre i condotti dell'aria alla centrale prima di connettere la sua alimentazione elettrica. In questo modo si garantisce l'impossibilità di toccare i motori quando l'unità è in funzione.

2.3. Rischi elettrici

L'apparecchio non deve essere acceso e lasciato all'uso dell'utente prima che tutti gli accessori elettrici necessari siano stati collegati da un installatore competente, come descritto nei relativi manuali.

3. INFORMAZIONI GENERALI

3.1. Specifiche del prodotto

Peso e dimensioni

Side 150 / 180 - Peso = 12 kg

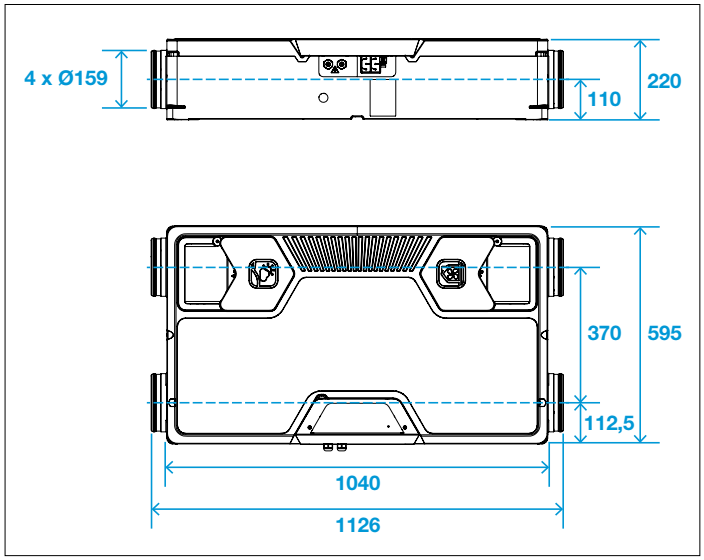

Side 300 - Peso = 14 kg

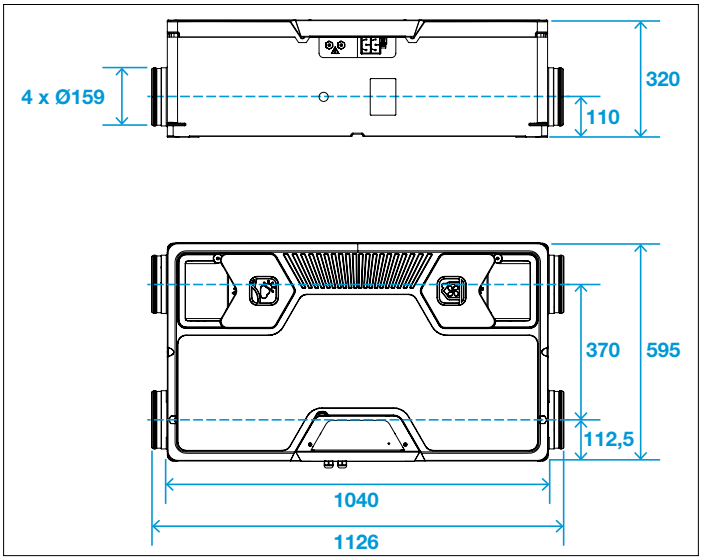

	Caratteristiche elettriche					Campo di applicazione aeraulica		
Descrizione	**Alimentazione**	**Classe**	**IP**	**Intensità massima**	**Potenza massima**	**Portata dell'aria regolabile min**	**Portata dell'aria regolabile max (max 150 pa)**	**Intervallo di impostazione del numero di giri**
Side 150 Prima	230V +/- 10% 50/60 Hz +/- 10%	Classe I	IP 22	0,7 A	60 W	40 m^3/h	150 m^3/h	20%-100%
Side 180 Classic (DHU)				1,2 A	135 W	40 m^3/h	180 m^3/h	20%-100%
Side 300 Classic (DHU)				1,8 A	240 W	60 m^3/h	300 m^3/h	20%-100%

Elenco degli accessori che possono essere collegati all'unità

L'unità InspirAIR® Side può funzionare con diversi accessori da collegare alla sua scheda elettronica:

Articolo	Descrizione	Controllo / comando	Alimentazione elettrica
11027068	TELECOMANDO INSPIRAIR V2	Collegato e alimentato dall'unità - collegamento del telecomando (X4)	
11027069	TELECOMANDO INSPIRAIR V2 CO_2	Collegato e alimentato dall'unità - collegamento del telecomando (X4)	
11023386	ALDES CONNECT BOX	Collegato e alimentato dall'unità - collegamento USB (X5)	
11026011	Telecomando a 2 velocità Pulsante	Collegato e alimentato dall'unità - collegamento Ibus (X6)	
11023225	Batteria di pre-risc. est. InspirAIR®	Comando tramite ingresso IBus	Alimentazione separata, 230V
11023487	Batteria post-riscaldamento est. InspirAIR®	Comando tramite ingresso IBus	Alimentazione separata, 230V

Targhetta di identificazione

Ogni modello ha una propria targhetta di identificazione che ne indica le prestazioni, le certificazioni e le etichette. Ecco un esempio rappresentativo:

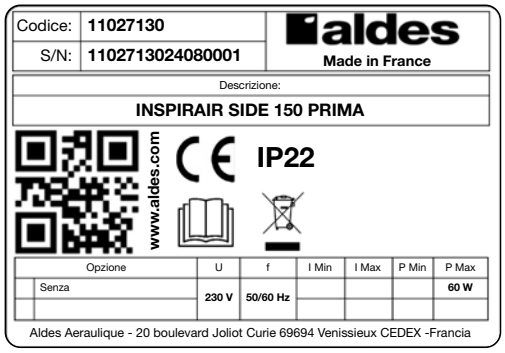

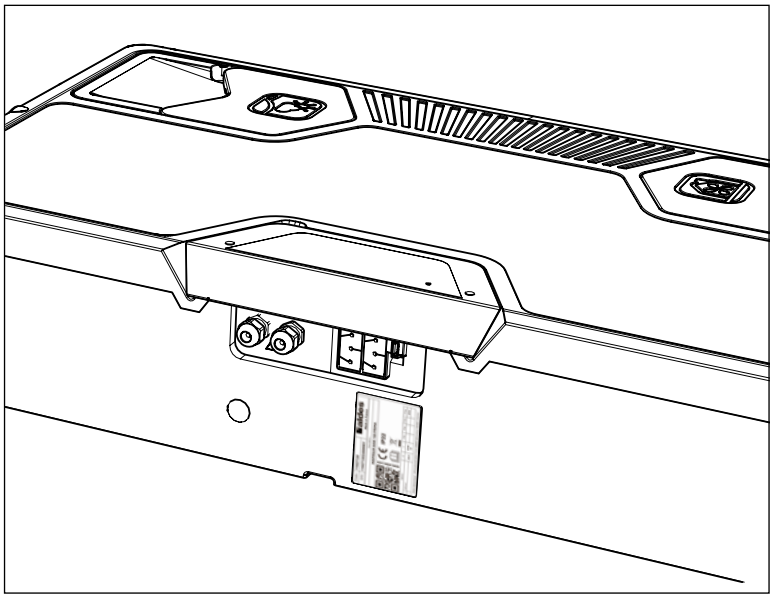

N° di serie

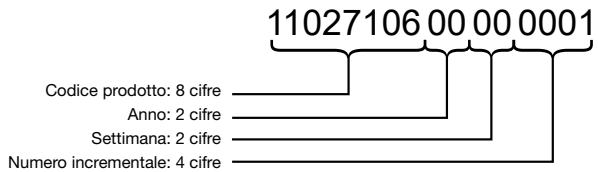

Il numero di serie del prodotto è disponibile:
- sulla confezione
- sul prodotto (posizionato sotto l'alloggiamento della scheda elettronica vicino alla morsettiera di collegamento)
- disponibile tramite Aldes Configurator e nel telecomando Menù Informazioni > ID prodotto

4. ISTRUZIONI DI INSTALLAZIONE

4.1. Trasporto / Disimballaggio

Al ricevimento verificare le condizioni del prodotto ed effettuare le eventuali riserve al trasportatore sulla bolla di consegna. La fornitura comprende almeno:
- l'unità e un sistema di fissaggio a soffitto
- la documentazione
- per i rif. "Kit": un sifone aeraulico adatto all'unità e il telecomando InspirAIR® Side appropriato

⚠ **Importante:** l'imballaggio del prodotto deve essere obbligatoriamente riciclato dall'installatore.

La temperatura di stoccaggio e trasporto consentita è compresa tra -20 °C e +60 °C.

4.2. Ambiente del prodotto

La centrale e i condotti devono essere installati in un locale riscaldato per garantire prestazioni termiche ottimali e per evitare la formazione di condensa in punti non adatti per evacuarla correttamente.

Ecco le conseguenze per il prodotto e la rete di ventilazione a seconda del tipo di locale in cui viene installato:

Tipo di locale	Intervallo di temperatura ambiente nel corso dell'anno	Impatto sul funzionamento dell'unità
Locale isolato e riscaldato dell'abitazione	+15 °C - +25 °C	**Installazione ottimale:** prestazioni termiche garantite Facile accesso per la regolare sostituzione dei filtri
Soffitta / garage isolati	+10 °C - +35 °C	**Installazione soddisfacente:** prestazioni termiche ridotte Accesso più impegnativo per la regolare sostituzione dei filtri
Soffitta / garage non isolati	-10° - +50 °C	**Installazione adatta:** prestazioni termiche limitate. Accesso più impegnativo per la regolare sostituzione dei filtri.

Il sistema non deve essere installato in un locale in cui ci sia rischio di esplosioni dovute a gas, di emissioni in generale o presenza di polveri. Prevedere lo scarico della condensa con il sifone fornito con l'unità.

Si sconsiglia di installare l'unità in aree con elevata umidità. L'impianto elettrico deve essere adatto alla potenza massima dell'unità (vedere punto 3.1.).
L'ubicazione e il fissaggio devono garantire un accesso minimo per la manutenzione

4.3. Piani di installazione

Prevedere i seguenti spazi per la manutenzione:

140 mm minimo sul lato del collegamento elettrico
160 mm minimo sopra il coperchio per i modelli Side 150-180
260 mm minimo sopra il coperchio per i modelli Side 300
In caso di montaggio in un controsoffitto, è necessaria una botola di accesso per poter aprire il coperchio.

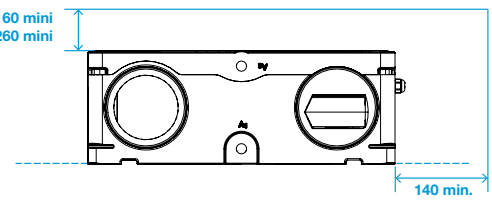

4.4. Connessioni aerauliche

L'unità è progettata con 4 attacchi Ø 160 mm. Aldes raccomanda l'uso di condotti flessibili insonorizzati e isolati, come Aldes Algaine Alu.

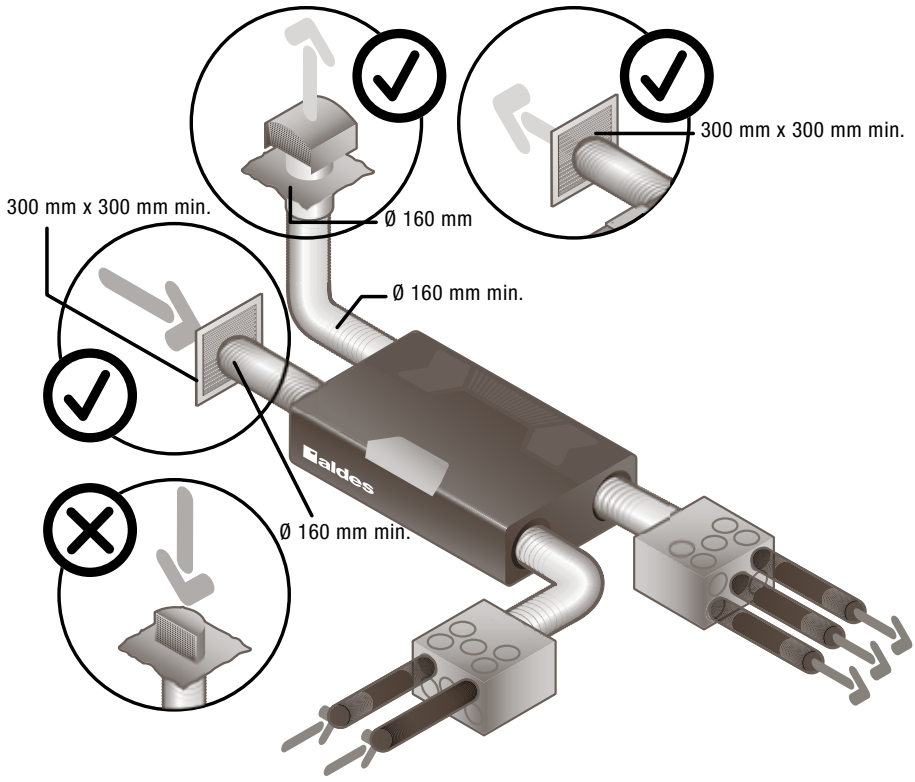

4.5. Raccomandazioni per l'installazione della rete aeraulica

Prima di mettere in funzione l'InspirAIR, accertarsi che tutti i componenti della rete di ventilazione siano installati e collegati correttamente:

- la presa d'aria esterna deve essere collegata alla centrale tramite un condotto isolato e deve essere utilizzata una griglia adeguata (non utilizzare una presa d'aria esterna con una rete anti-insetto)
- i condotti per il collegamento della centrale ai plenum ripartitori di immissione e di estrazione devono essere isolati e installati correttamente
- le bocchette di immissione e di estrazione devono essere raccordate correttamente
- sull'estrazione e sull'immissione devono essere installati i regolatori di portata nel verso corretto
- per l'espulsione dell'aria deve essere utilizzato un condotto isolato e collegato all'esterno tramite un'uscita a tetto adeguata
- i condotti flessibili isolati devono essere installati ben tesi e con curve ad ampio raggio
- gli attacchi non utilizzati sui plenum ripartitori devono essere sigillati correttamente
- il raccordo per lo scarico della condensa deve essere dotato di un adeguato sifone aeraulico

4.6. Orientamento dei flussi d'aria

L'installatore può scegliere l'orientamento dei flussi della macchina al momento della messa in servizio.

Il prodotto viene fornito di default nella configurazione A.

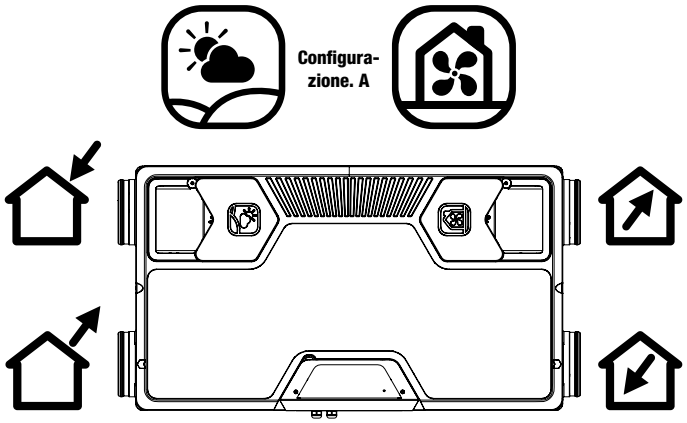



Per passare fisicamente alla configurazione B:

- al momento della messa in servizio, selezionare la configurazione B
- invertire fisicamente i filtri e i tappi filtro
- raccordare la condensa sul lato corrispondente

4.7. Connessioni elettriche

L'unità viene fornita precablata con un cavo da 1,7 m, tipo 3AWG18. È incluso un quarto filo con connettore faston per il collegamento alla terra della scheda. Aldes sconsiglia di sostituire il filo, e di utilizzare invece una scatola di derivazione e un secondo cavo se la lunghezza standard non è sufficiente.

Aldes raccomanda che la centrale (o la sua presa) abbia un proprio interruttore automatico sul quadro elettrico dell'abitazione.

Per il telecomando InspirAIR®, il cavo da utilizzare (non fornito) deve essere 4x0,22-0,5 mm². Lunghezza massima: 20,0 metri. Connettore contrassegnato fornito sulla scheda InspirAIR® Top. Lo schema di cablaggio illustra i raccordi tra la centrale e i suoi accessori.

4.8. Connessioni elettroniche

Collegamenti utente sulla scheda elettronica:

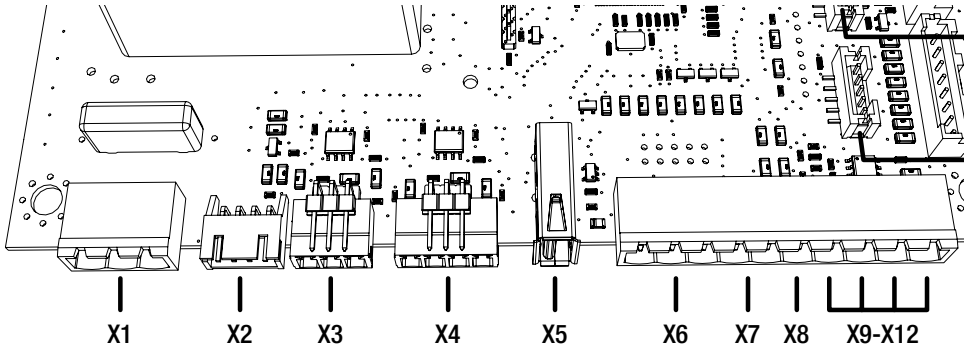

Riferimento	Funzione
X1	Alimentazione 230V
X2	Controllo del relè di preriscaldamento interno
X3	Collegamento Modbus client
X4	Collegamento del telecomando
X5	Collegamento USB
X6	Collegamento IBus
X7	Collegamento pulsante
X8	Contatto pulito / NA per impostazione predefinita
X9-X12	Ingressi-uscite 0-10 V X9: ingresso analogico 0 X10: ingresso analogico 1 X11: non funzionale X12: ⏚

Collegamento IBus:

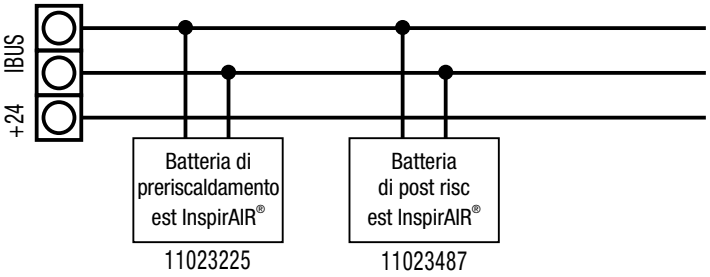

Collegamento Pulsante:

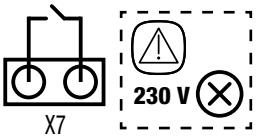

Contatto pulito / NA per impostazione predefinita:

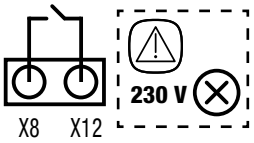

Utilizzo della porta USB

Il collegamento USB all'unità può essere necessario per:
- collegare l'Aldes Connect Box
- caricare un aggiornamento del software del prodotto
- scaricare lo storico del prodotto

Non è possibile alcun altro utilizzo

Vista laterale dell'alloggiamento

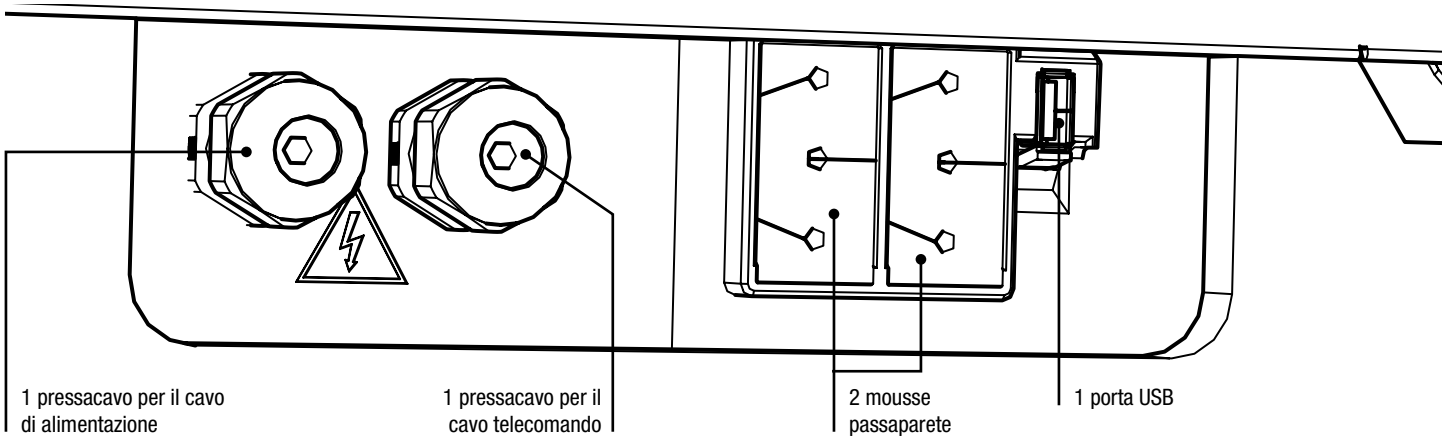

Le mousse consentono il passaggio degli altri cavi (modbus client, ingressi 0-10V e IBus)

5. INSTALLAZIONE

La centrale può essere installata a soffitto o a pavimento.

⚠ **Attenzione:** il collegamento dello scarico di condensa deve essere studiato con attenzione in funzione del posizionamento della centrale e della direzione dei flussi.

I tasselli di fissaggio devono essere adatti alla parete di staffaggio e dimensionati per sopportare un carico di 120 kg.

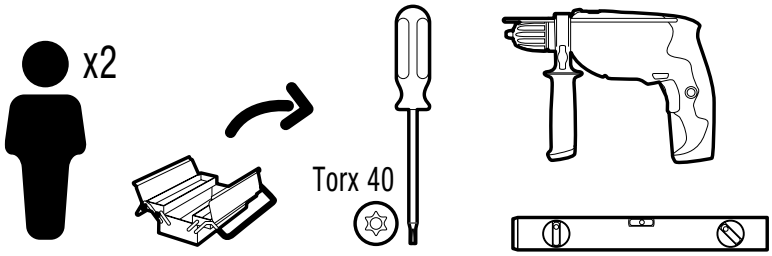

5.1. Installazione a soffitto

Può essere effettuato da una sola persona con l'accessorio di montaggio a soffitto 11027073 - Kit "Quick fix" InspirAIR® Side.

Si consigliano 2 persone per installare il prodotto utilizzando le barre fornite di serie con la centrale.

Fase di montaggio

Montaggio a soffitto, sistema di base, consigliate 2 persone.

1.

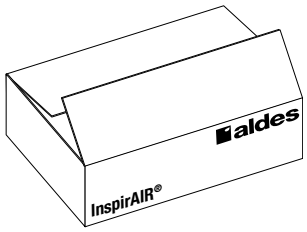

Disimballaggio del prodotto

2.

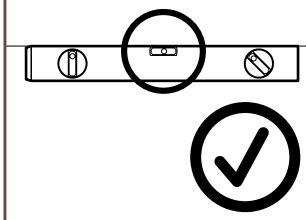

Verificare che il piano di installazione sia orizzontale

3₁.

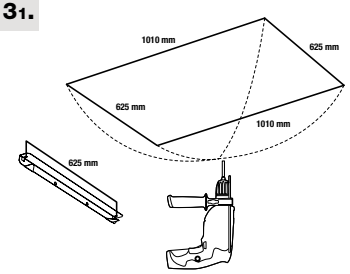

Praticare i fori utilizzando la dima

3₂.

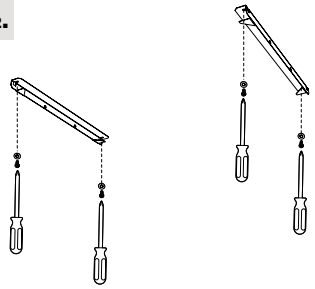

Montare le barre di fissaggio

3₃.

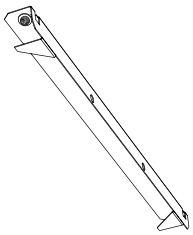

Installare una barra in posizione fissa, lasciando la seconda in grado di muoversi

3₄.

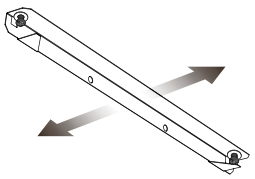

Spostare la barra mobile verso l'esterno

4.

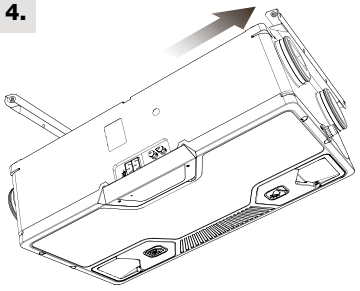

Inserire il prodotto nella barra fissa

5₁.

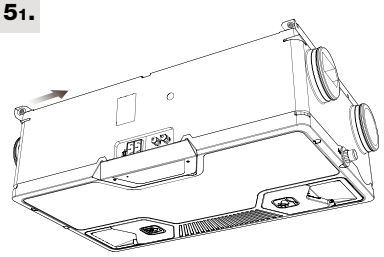

Ripiegare la barra mobile

5₂.

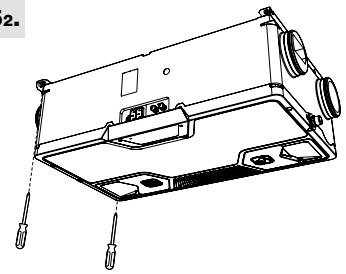

Assicurarsi della corretta posizione della barra e serrare le viti della barra

6.

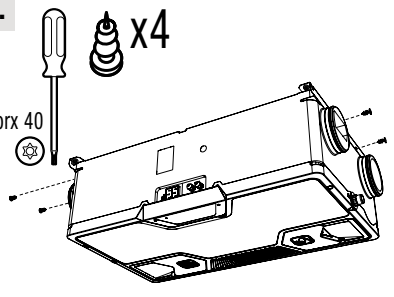

Mettere le viti su entrambi i lati

7.

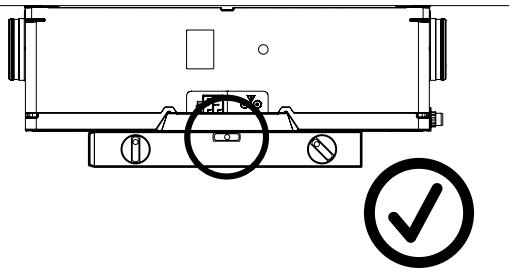

Assicurarsi che il prodotto sia in piano (se necessario, regolare con rondelle)

Il kit di montaggio facile è disponibile come accessorio con il numero di riferimento 11027073

5.2. Installazione a pavimento

1.

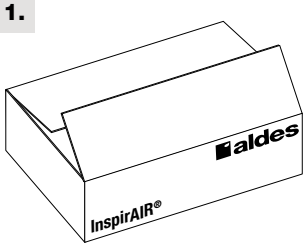

Disimballaggio del prodotto

2.

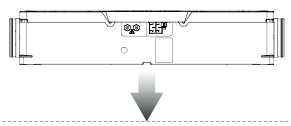

Installazione a pavimento

3.

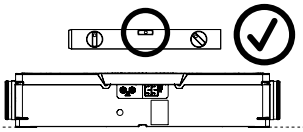

Verificare che la centrale sia a livello

4.

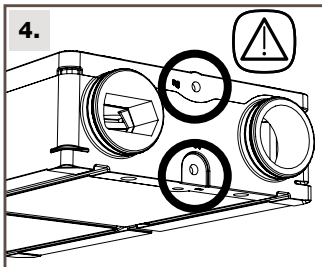

Verificare che sia possibile collegare lo scarico di condensa

5.3. Collegamento dello scarico condensa

Posizionamento dello scarico di condensa

L'installatore deve scegliere la soluzione corretta in funzione della tipologia di installazione e della configurazione scelta (A o B):

⚠ **Importante:** se si commette un errore nel collegamento dello scarico di condensa, Aldes fornisce una mousse che consente di chiudere il foro sbagliato.

⚠ **Importante:** Aldes raccomanda di utilizzare il sifone piatto in posizione verticale

Scegliere il collegamento corretto

5.3.1. Configurazione A

A soffitto

1.

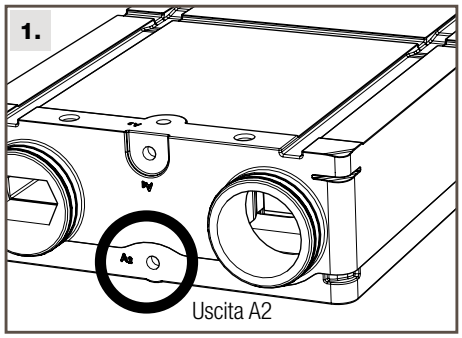

Uscita A2

Direttamente a terra

1.

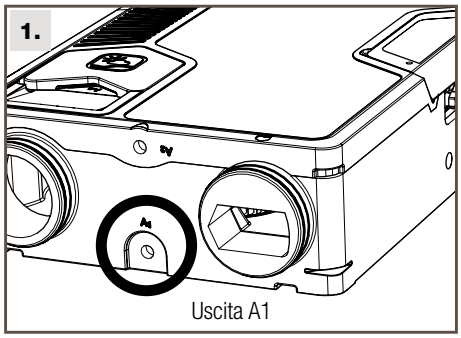

Uscita A1

A terra su un telaio o altri supporti

1.

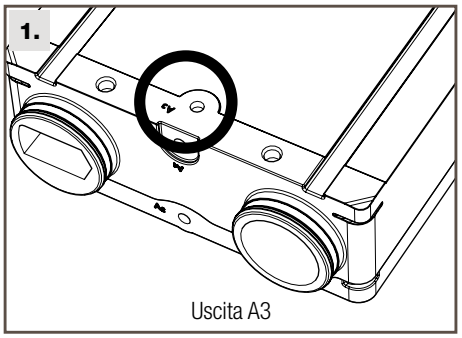

Uscita A3

5.3.2. Configurazione B

A soffitto

1.

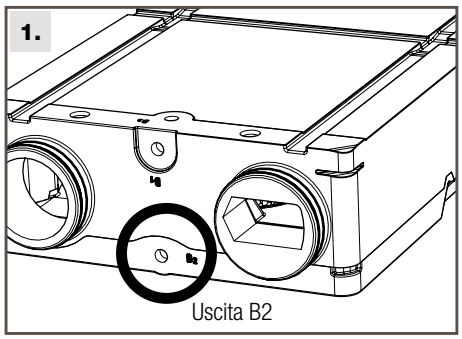

Uscita B2

Direttamente a terra

1.

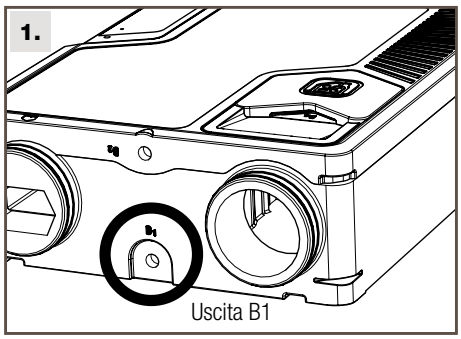

Uscita B1

A terra su un telaio o altri supporti

1.

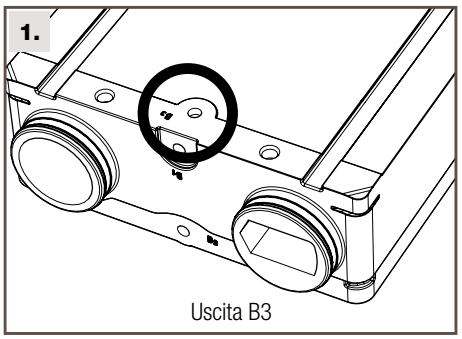

Uscita B3

2.

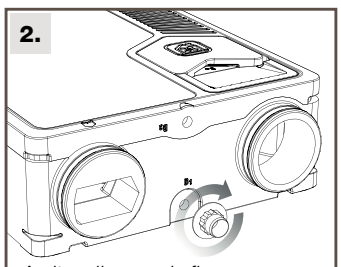

Avvitare il raccordo fino a quando la guarnizione non è ben schiacciata

3.

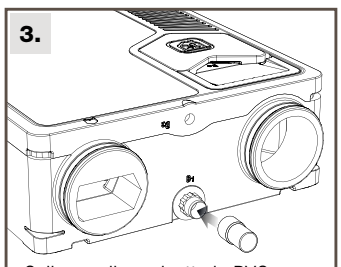

Collegare il manicotto in PVC in dotazione con il sifone, senza incollarlo

4.



Collegare il tubo di scarico DN32. Per l'installazione a soffitto, utilizzare un condotto flessibile per facilitare la rimozione del pannello della centrale

5.

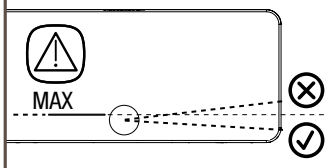

Verificare la pendenza del condotto di scarico condensa (si raccomanda una pendenza almeno del 3%)

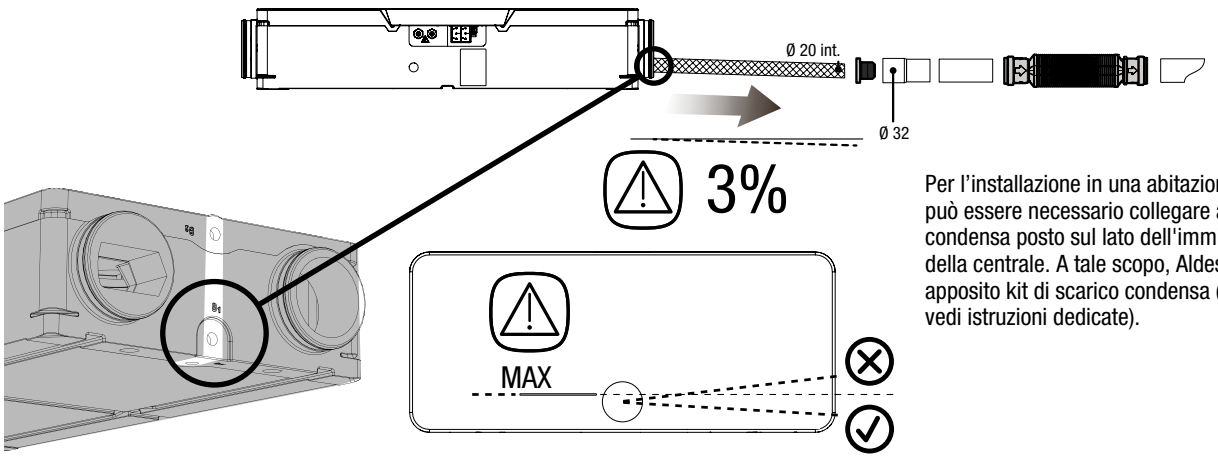

Per l'installazione in una abitazione climatizzata, può essere necessario collegare anche lo scarico condensa posto sul lato dell'immissione in ambiente della centrale. A tale scopo, Aldes vende un apposito kit di scarico condensa (rif. 11027071, vedi istruzioni dedicate).

6. MESSA IN SERVIZIO E IMPOSTAZIONI

6.1. Prima di avviare la centrale

Al termine dell'installazione, verificare che:
- i filtri siano montati correttamente;
- la centrale sia stata installata secondo le istruzioni;
- l'apparecchio sia cablato correttamente;
- siano installati, se necessario, dei silenziatori o dei condotti flessibili insonorizzati;
- tutti i condotti siano adeguatamente isolati e installati in conformità alle norme e ai regolamenti locali.

6.2. Messa in servizio

Collegare il cavo elettrico dell'unità o abilitare l'interruttore automatico. La centrale deve essere configurata tramite una di queste due interfacce:
- il telecomando Aldes InspirAIR®, che include una procedura guidata per la prima messa in servizio;
- il software Aldes Configurator (riservato ai professionisti)

⚠ I motori dell'unità non possono essere avviati finché la messa in servizio non è stata completata con successo.

6.3. Procedura guidata di messa in servizio

N°	Menù		Funzione
1	Lingua		Permette di personalizzare la lingua del telecomando per l'utente e l'installatore
2	Profilo del prodotto		Permette di adattare il funzionamento dell'unità al paese in cui è installata: 01(FR) -02(DK) -03(Altri)
3	Orientamento		Permette di impostare l'orientamento dell'unità
4	Configurazione A	Configurazione B	Se l'unità rimane in A, non è necessaria alcuna azione specifica. Se in B, seguire questi passaggi
5		Tappi e filtri	Invertire i filtri e i tappi
6		Filtri invertiti	Confermare il corretto cambio di filtro
7	Scarico condensa		Permette di confermare il collegamento dello scarico condensa (solo per le centrali non ERV)
8	Modalità di funzionamento		Permette di selezionare la modalità di funzionamento della centrale (vedere i dettagli alla pagina successiva)
9	Procedura guidata per la portata		Permette di impostare il valore di ciascun livello di ventilazione (L0- Vacanze / L1-Giornaliero / L2-Pulsante - cucina / L3-Boost)
10	Procedura guidata per gli accessori		Permette di impostare la presenza di accessori specifici. Menù opzionale

6.4. Struttura dei menù del telecomando InspirAIR®

Il menù INFORMAZIONI è accessibile senza password. Permette di visualizzare i parametri chiave dell'unità senza poterli modificare. Permette all'installatore di familiarizzare con le impostazioni e il funzionamento dell'unità. L'utente può facilmente utilizzarlo per dare informazioni all'installatore se l'unità non sembra funzionare correttamente ed effettuare una prima diagnosi a distanza.

Menù	Sottomenù	Contenuto
INFORMAZIONE 	Impostazioni	Permette di visualizzare le impostazioni correnti senza modificarle: - modalità di funzionamento - impostazione di ogni velocità - temperatura di post-riscaldamento
	Timer filtri	Permette di visualizzare senza poter modificare: - la durata del timer del filtro standard - il numero di giorni rimanenti prima dell'avviso di sostituzione del filtro
	Errori	Visualizzazione dei codici di errore attivati se il LED del telecomando è acceso
	ID prodotto	Permette di visualizzare senza poter modificare: - il codice della centrale - il numero di serie associato - la versione installata del software della centrale e del telecomando
	Accessori	Permette di visualizzare quale accessorio è collegato all'unità e di confermare le buone condizioni di funzionamento: - telecomando CO_2 > valore PPM - batterie preriscaldamento o post-riscaldamento - serrande tagliafuoco - contatto pulito

Il menù LE MIE IMPOSTAZIONI è dedicato all'utente ed è accessibile senza password. Permette di impostare la ventilazione su base giornaliera e di avviare semplici azioni.

Menù	Sottomenù	Contenuto
LE MIE IMPOSTAZIONI 	Data e ora	Impostare la data e l'ora se si utilizza la programmazione settimanale
	Icona luminosa	Scegliere la frequenza di lampeggio del LED sul telecomando: - cambio di colore in base alla qualità dell'aria - frequenza di lampeggio al ritmo della velocità di ventilazione - spento
	Timer filtro	Scegliere la durata del timer filtro in base alle caratteristiche dell'abitazione, alla sua ubicazione e alle aspettative degli occupanti. Valori possibili da 6 a 12 mesi
	Programma settimanale	Eseguire una programmazione rapida della ventilazione (vedere la guida per l'utente)
	Sensori	Attivare o disattivare temporaneamente o definitivamente il rilevamento della qualità dell'aria interna per comandare automaticamente la ventilazione
	T° post riscaldamento	Impostare la temperatura dell'aria immessa tra 16 e 23 gradi quando è collegata una batteria di post-riscaldamento InspirAIR
	Stagione	
	Bypass	Permette di attivare il bypass quindi di evitare il riscaldamento dell'aria immessa, ad esempio in estate. Il bypass sarà disattivato dopo 4 mesi senza ulteriori azioni in questo menù, in modo da non rimanere aperto in inverno
	Camino aperto	Attivare la ventilazione in sovrapressione per 2 ore per agevolare il funzionamento in un camino aperto (focolare a fiamma libera)
	Lingue	Scegliere la lingua di utilizzo del telecomando

Il menù INSTALLATORE è riservato agli installatori competenti e vi si accede con la password: 0405. Permette di accedere a tutte le impostazioni, agli accessori e ai dati di funzionamento e manutenzione della centrale.

Menù	Sottomenù	Contenuto
INSTALLATORE 	**Impostazioni di ventilazione**	
	Modalità di funzionamento	Permette di scegliere la modalità di funzionamento della centrale.
	Configurazione. Livello	Permette di impostare ciascuno dei 4 livelli di ventilazione: L0- Vacanze/ L1- Giornaliero / L2-Pulsante / L3-Boost. Questa impostazione, disponibile per i paesi al di fuori della Francia, è espressa in m3/h o in %, o in Pa a seconda dell'impostazione
	Configurazione rapida FR	Avvia una procedura guidata di calcolo della portata basata sulla normativa francese NF 205 Auto. In base alle caratteristiche dell'abitazione, la centrale definisce automaticamente le portate per ogni livello di ventilazione. Si sconsiglia l'uso di questa funzionalità al di fuori della Francia
	Impostazione del timer	Permette di personalizzare la durata delle temporizzazioni per le velocità L0, L2 e L3.
	Regolazione rapida	Permette di correggere le portate misurate sulle bocchette fino al 10%. È disponibile solo per la modalità di funzionamento "autoregolabile" e per le velocità L1 e L2
	Altre impostazioni	
	Profilo del prodotto	Permette di adattare il funzionamento della centrale al paese in cui è installata: 01(FR) -02(DK) -03(Altri)
	Impostazione del bypass	Permette di impostare le temperature di attivazione
	Modo radon	Permette di impostare rapidamente uno sbilanciamento del +15% dell'immissionerispetto all'estrazione, in modo permanente e per tutte le velocità, in base alle raccomandazioni sulla ventilazione in caso di rischio di presenza di radon. Questa azione può essere attivata solo nella modalità di funzionamento a portata costante.
	Camino aperto	Consente all'utente di utilizzare il menù del telecomando per avviare uno sbilanciamento del +15% dell'aria immessa rispetto all'aria estratta per 2 ore, il tempo necessario per consentire il corretto funzionamento di un camino aperto (focolare a fiamma libera).
	Timer filtri	Permette di regolare la durata del timer del filtro in base alle caratteristiche dell'abitazione, alla sua ubicazione o alle aspettative degli occupanti: Valori possibili: da 6 a 12 mesi.
	Certificazione	Permette di specificare il tipo di abitazione e la sua eventuale certificazione PassivHaus. In questo caso, la centrale modifica la funzione anti-gelo (non è consentito lo sbilanciamento delle portate). Aldes raccomanda, se possibile, la configurazione "Non Passiv Haus".
	Bypass	Permette all'utente di attivare manualmente il bypass della centrale. Aldes raccomanda che questa opzione non sia abilitata, tranne nel caso in cui l'impianto sia dotato di sistemi geotermici (pozzo canadese).
	Modbus	Permette di personalizzare le impostazioni di comunicazione dell'unità (vedere 7.5): - n. indirizzo slave (tra 1 e 99) - il baud rate - la parity
	Unità	Permette di personalizzare le unità di misura C°, m^3/h, ecc..
	Accessori	
	Sensori	Permette di configurare i vari sensori 0-10V (vedi diagramma) e di attivare o disattivare la sonda di umidità, se presente.
	Batterie di riscaldamento	Permette di dichiarare le batterie di pre-riscaldamento e post-riscaldamento
	Serrande tagliafuoco	Permette di impostare il numero di serrande e la loro frequenza di test, nonché di lanciare un test
	Contatto pulito	Permette di impostare lo stato del contatto pulito della centrale. Impostazione di fabbrica: NA (Normalmente Aperto). Altro valore possibile: NC (Normalmente Chiuso)
	Impostazioni X7	Permette di selezionare il comportamento della centrale quando si attiva l'ingresso X7: 1) pulsante = 30 minuti a L2 o 2) cappa cucina = L2 finché il segnale è attivo
	Manutenzione	
	Riavvio della messa in servizio	Permette di riavviare la procedura guidata di messa in servizio, come è stato fatto al primo avvio della centrale. Non si tratta di un reset di fabbrica: verranno riproposti i valori già inseriti. Per eseguire un reset di fabbrica, utilizzare l'azione dedicata.
	Reset di fabbrica	Permette di riavviare la centrale alle impostazioni di fabbrica. Sarà necessaria una nuova messa in servizio.
	Valori reali	Permette di visualizzare in tempo reale i parametri chiave della centrale in funzione: setpoint di portata, tensione dei motori, temperature delle sonde) per una rapida diagnostica di manutenzione.

6.5. Comportamento della centrale

Funzione anti-gelo

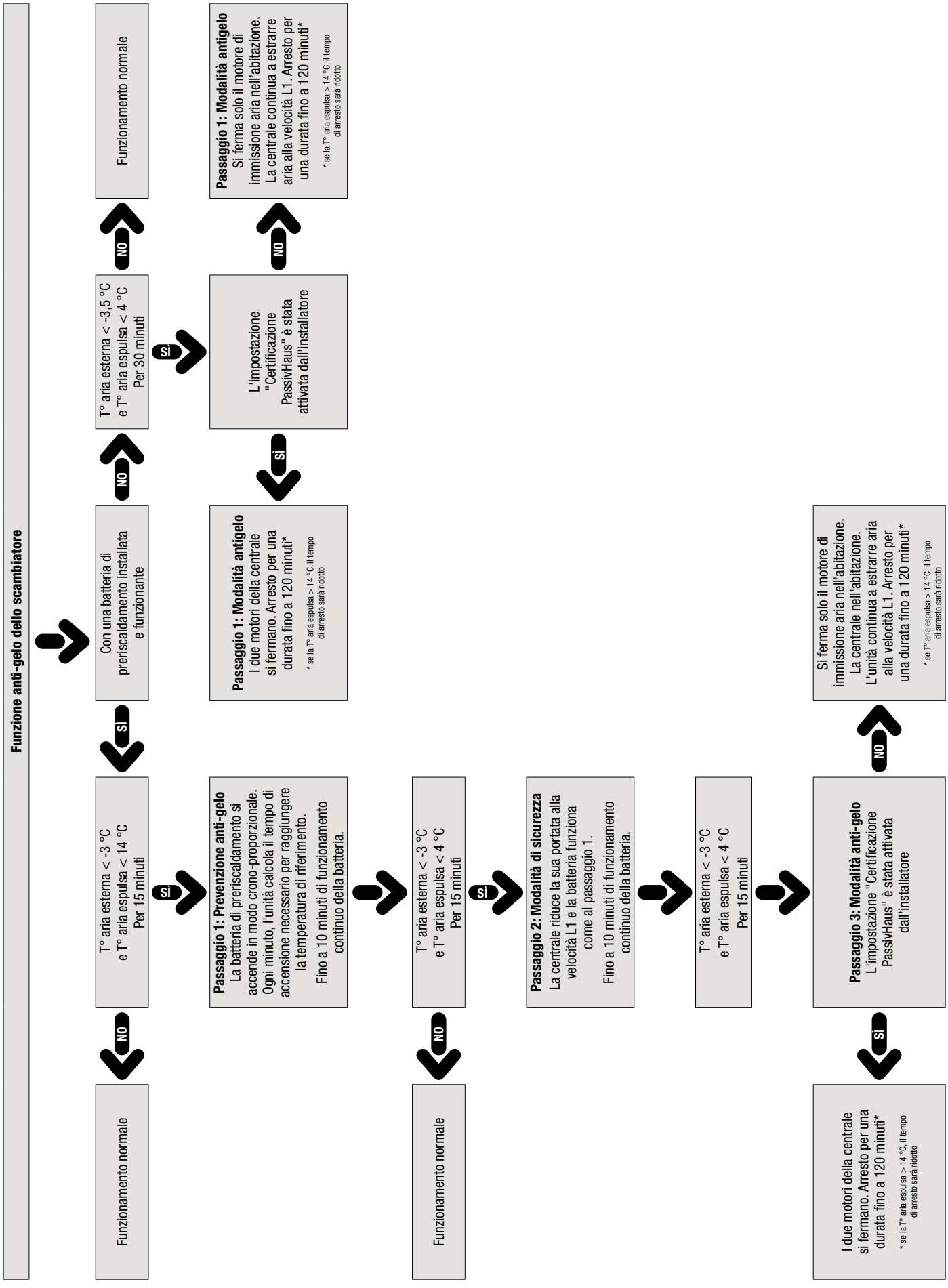

Comando tramite segnale 0-10V

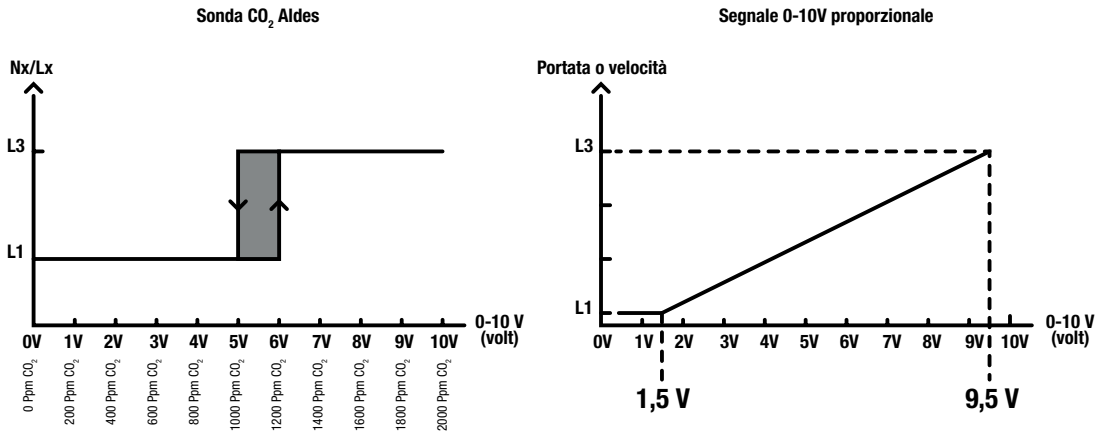

Funzionamento del bypass

Il bypass di InspirAIR® Side è controllato al 100% automaticamente dalla centrale in funzione della stagione rilevata e delle temperature dell'aria all'interno e all'esterno dell'abitazione. Quando si attiva la modalità bypass, vengono attivate 2 serrande per consentire ai flussi di non incrociarsi nello scambiatore: un flusso passa attraverso la metà inferiore dello scambiatore, mentre l'altro flusso passa attraverso la parte superiore. Questa soluzione tecnica innovativa fa sì che l'aria immessa nell'abitazione non venga preriscaldata.

Rilevamento della stagione

La centrale rileva la stagione in corso (estate o inverno) verificando la temperatura dell'aria esterna ogni giorno a ogni ora.

- Se la T° media è > 19 °C o se la T max. è > 28 °C e la T min. > 7 °C, è estate.
- Se la T° media è < 19 °C, o se la T° massima è < 28 °C, è inverno.

La stagione viene registrata 24 ore dopo la messa in servizio della centrale.

A seconda della stagione, la centrale darà la priorità al riscaldamento dell'aria nello scambiatore in inverno e al raffrescamento in estate, come segue:

Modalità inverno	Modalità estate
Attivazione del bypass a 24 °C regolabile nel menù installatore del telecomando	Attivazione del bypass a 27 °C, regolabile nel menù installatore del telecomando
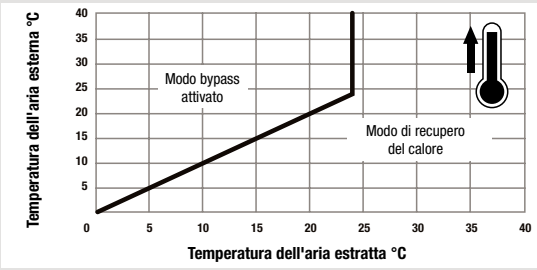	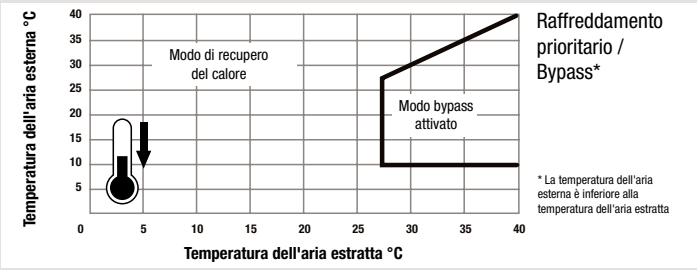

Controllo dell'umidità (modelli DHU)

La centrale è dotata di una sonda di umidità relativa integrata nella centrale e posta sull'aria estratta dall'abitazione. Il passaggio al livello di ventilazione L3 avviene quando il valore dell'umidità dell'aria estratta aumenta improvvisamente (aumento dell'indice di varianza dell'UR superiore a 8 punti (e non %). Il valore dell'umidità viene controllato ogni minuto. Nella modalità a portata d'aria costante, la variazione di velocità sarà graduale, fino a 5 minuti, per non disturbare le persone.

Questo incremento della portata d'aria di ventilazione dura finché il valore dell'umidità relativa si mantiene al di sopra del set-point, per un tempo massimo di 60 minuti. Dopo questo periodo, l'apparecchio tornerà alla velocità precedentemente attiva (manualmente, automaticamente o in base a un programma settimanale).

Se l'umidità è ancora elevata dopo 60 minuti di boost, il boost viene riattivato per un massimo di 60 minuti, finché l'UR non scende. Questa funzione può essere disattivata sul telecomando.

Attivazione manuale del bypass

A partire dalla versione software 1.30, gli InspirAIR® Side e Top saranno compatibili con l'utilizzo di un pozzo canadese posto sulla presa d'aria esterna della centrale.

Quando l'installatore attiva la modalità "Bypass" nel menù installatore del telecomando, l'utente potrà confermare la stagione corrente sul telecomando e by-passare lo scambiatore nella stagione estiva.

6.6. Parametri e tabella Modbus InspirAIR®

Baud rate di comunicazione	Dati	Bit di parity	Stop	Tipo registro	Codici di accesso	Tipo	Indirizzo dello slave
9600*, 19200, 38400, 57600 115200	8 (fisso - non può essere modificato)	**NONE***, ODD, EVEN	**1***, 2	Holding (4x)	03: registro "Lettura" 16: Registro "Scrittura"	RS485	"2" di serie Personalizzabile da 1 a 99 con Aldes Configurator

Valore predefinito*

Il telecomando InspirAIR V2 è essenziale per poter regolare i parametri Modbus.

Utilizzare questo codice QR per trovare la tabella Modbus completa che permette di interagire con il nostro prodotto:

7. MANUTENZIONE

Non intervenire in autonomia sull'apparecchio.

- La centrale non ha componenti che possono essere riparati dall'utente finale.
- Lo smontaggio di un componente comporta il rischio di trovarsi a contatto con tensioni elettriche pericolose.
- Togliere l'alimentazione elettrica non è in nessun caso sufficiente per proteggere le persone da eventuali scariche elettriche (condensatori).
- In presenza di rumori anomali, odori o fumo provenienti dall'apparecchio, togliere l'alimentazione elettrica e contattare il proprio installatore/manutentore.
- Prima di un'eventuale pulizia, togliere l'alimentazione elettrica dell'apparecchio.
- Per pulire l'apparecchio non utilizzare liquidi detergenti aggressivi o solventi.
- Per pulire le bocchette d'aria non utilizzare sistemi a pressione. Rischio di danneggiamento dello scambiatore e di far entrare acqua nei circuiti elettrici.

7.1. Manutenzione dei filtri - Intervento consentito all'utente finale

Una volta ogni 6 mesi (intervallo regolabile tra 6 e 12 mesi), il telecomando avverte l'utente di effettuare la manutenzione del filtro. L'effettiva necessità di eseguire questa operazione può variare in base alle condizioni ambientali interne ed esterne. Pulire i filtri con un aspirapolvere. Premere il pulsante dedicato per 1 secondo per azzerare il timer del filtro. Sostituire i filtri almeno ogni anno.

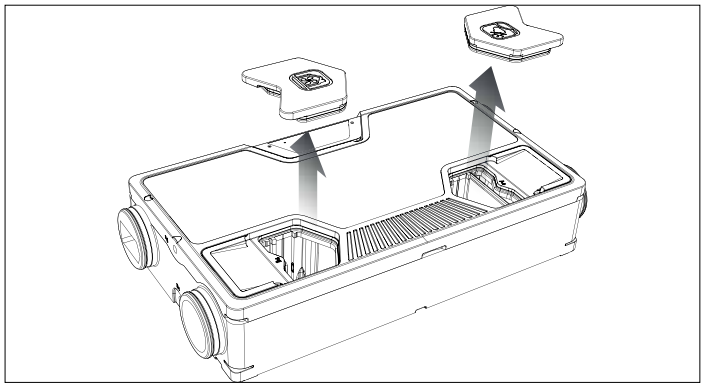

Aprire lo sportello del filtro

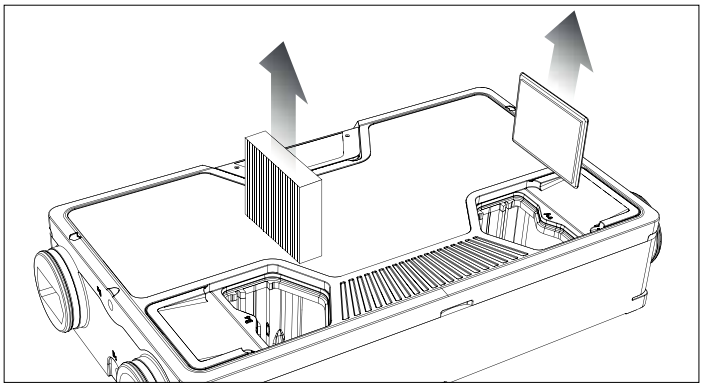

Estrarre i filtri e sostituirli con altri nuovi

Filtri di primo equipaggiamento

Ecco i filtri installati come primo equipaggiamento nei vari modelli InspirAIR Top:

Modello	Filtro dell'aria immessa in ambiente (lato A)	Filtro dell'aria estratta dall'abitazione (lato B)
Side 150 Prima	Filtro "Polveri" - Coarse 65% (ex-G4)	Filtro "Polveri" - Coarse 65% (ex-G4)
Side 180 Classic	Filtro "Particolato" ePM10 50% (ex-M5)	Filtro "Polveri" - Coarse 65% (ex-G4)
Side 300 Classic	Filtro "Particolato" ePM10 50% (ex-M5)	Filtro "Polveri" - Coarse 65% (ex-G4)

Riferimenti dei filtri

Per semplificare l'acquisto dei filtri sostitutivi sono disponibili "kit filtri di primo equipaggiamento". Comprendono, per ogni modello InspirAIR Side esistente, 1 filtro per l'immissione e 1 filtro per l'estrazione dall'abitazione:

Articolo	Descrizione	Per l'immissione verso l'abitazione	Per l'estrazione proveniente dall'abitazione
11027055	KIT FILTRI INSPIRAIR SIDE 150 PRIMA	Filtro "Polveri" - Coarse 65% (ex-G4)	Filtro "Polveri" - Coarse 65% (ex-G4)
11027056	KIT FILTRI INSPIRAIR SIDE 180 CLASSIC	Filtro "Particolato" ePM10 50% (ex-M5)	Filtro "Polveri" - Coarse 65% (ex-G4)
11027058	KIT FILTRI INSPIRAIR SIDE 300 CLASSIC	Filtro "Particolato" ePM10 50% (ex-M5)	Filtro "Polveri" - Coarse 65% (ex-G4)

Filtri ad alta efficienza disponibili come accessori

Esperta in qualità dell'aria interna, Aldes offre una gamma di filtri con diversi livelli di efficienza

	Articolo	Descrizione	Livello di filtrazione
Side 150-180	**11027060***	Filtro Particolato fine INSPIRAIR SIDE 150-180	ePM10 >85% / ePM1 50%
	11027061*	Filtro Batteri INSPIRAIR SIDE 150-180	ePM1 80%
	11027062*	Filtro COV INSPIRAIR SIDE 150-180	ePM10 > 85% / ePM1 50%

Side 300	**11027064***	Filtro Particolato fine INSPIRAIR SIDE 300	ePM10 >85% /ePM1 50%
	11027065*	Filtro Batteri INSPIRAIR SIDE 300	ePM1 80%
	11027066*	Filtro COV INSPIRAIR SIDE 300	ePM10 > 85% / ePM1 50%

*È compreso un "pre-filtro" polveri da installare a monte del filtro ad alta efficienza, per prolungare la durata di quest'ultimo.

7.2. Pulizia dello scambiatore - Intervento riservato ai professionisti

Pulire lo scambiatore ogni 2 anni con un aspirapolvere. L'effettiva necessità di questa operazione può variare in base alle condizioni ambientali interne ed esterne e alla frequenza di pulizia del filtro.

Non è necessario rimuovere lo scambiatore per pulirlo correttamente.

Durata indicativa di questa operazione: meno di 20 minuti.

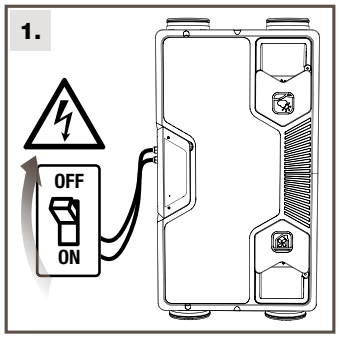

Togliere l'alimentazione elettrica del prodotto

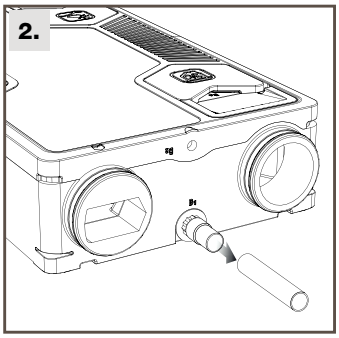

Se il prodotto è installato a soffitto scollegare le scarico condensa

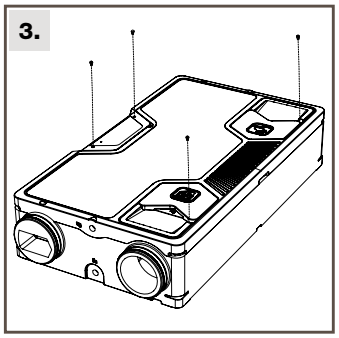

Svitare le 4 viti che tengono in posizione il coperchio

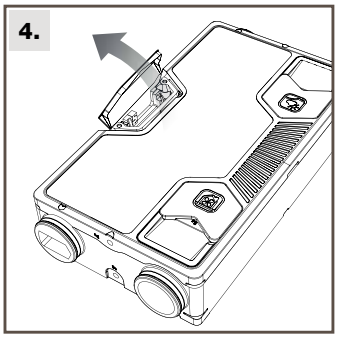

Aprire l'alloggiamento della scheda elettronica

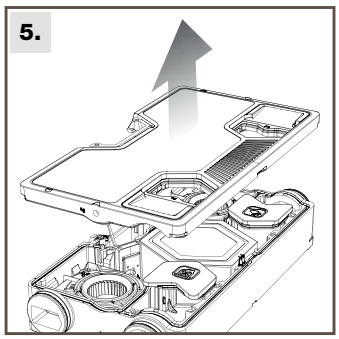

Togliere il coperchio del prodotto

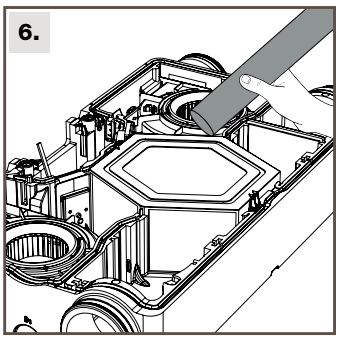

Pulire lo scambiatore con un aspirapolvere

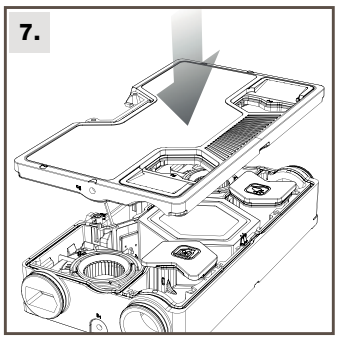

Riposizionare il coperchio, premendo con forza prima su tutto il perimetro e poi al centro del coperchio

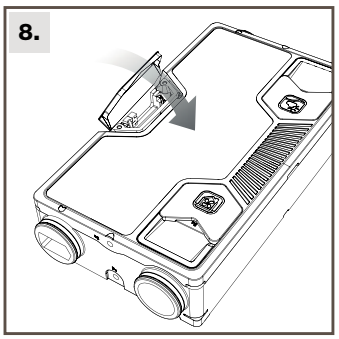

Richiudere e avvitare l'alloggiamento della scheda elettronica

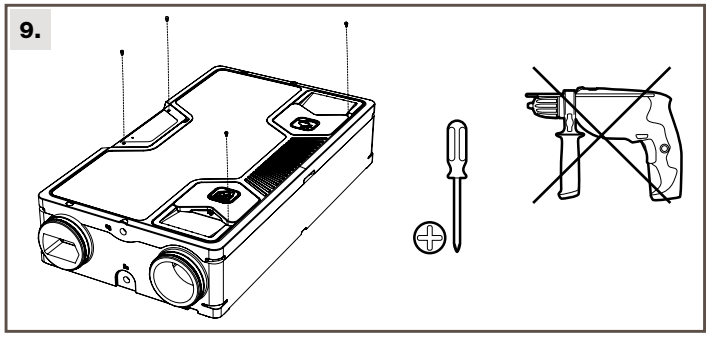

Riavvitare le 4 viti del coperchio

⚠ **È assolutamente vietato stringere queste viti con un avvitatore**. È necessario un cacciavite manuale per evitare di danneggiare gli inserti del prodotto.

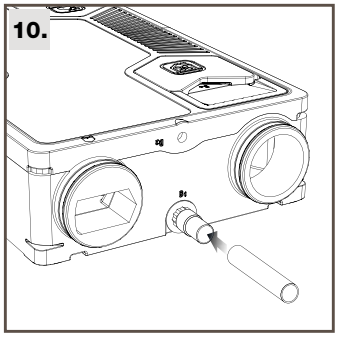

Ricollegare lo scarico della condensa

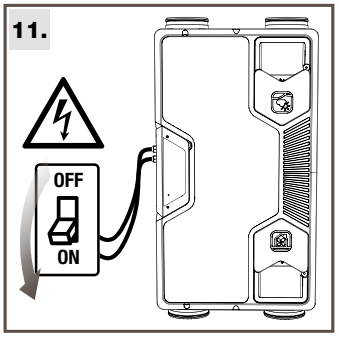

Riaccendere l'unità

7.3. Altre operazioni di manutenzione

Il documento Aldes "Guida d'intervento" descrive in dettaglio le seguenti operazioni di manutenzione:
- sostituzione della scheda elettronica
- sostituzione dei motori
- sostituzione delle sonde di temperatura

7.4. Malfunzionamento del prodotto

N°	Diagnosi	Rimedio
49	ID prodotto assente	Inserire l'ID prodotto
50	Prodotto non configurato	Verificare che sia stata effettuata la configurazione del prodotto (almeno la modalità di funzionamento e la scelta A/B)
70	Contatto pulito ventilatore a tetto attivato	Verificare lo stato del contatto pulito
72	Guasto della sonda UR	Verificare che il suo valore sia coerente con le altre sonde del prodotto
76	Guasto della sonda CO2 del telecomando	Sostituire il telecomando
81	Nessuna BCA rilevata	- Verificare il cablaggio della porta BCA Bus - Verificare la coerenza ohmica della sonda T° di immissione (sotto)
83	Preriscaldamento BCA est - La resistenza non riscalda	Verificare che i valori delle sonde di T° interessate aumentino
85	Funzionamento BCA post-riscaldamento	Verificare la corretta installazione
90	Test KO della serranda tagliafuoco	Verificare che il test della serranda tagliafuoco sia OK
91	Serranda tagliafuoco attivata	Verificare la posizione della pala delle serrande
182	Errore motoventilatore estrazione scollegato o motore fuori uso	- Consultare il diagramma di flusso dei guasti per l'allarme 182/183 (vedere la guida di assistenza post-vendita) - Togliere l'alimentazione per 30 min e poi riavviare la centrale - Verificare il cablaggio del motore
183	Errore motoventilatore immissione scollegato o motore fuori uso	
239	Guasto sonda Tr sull'aria espulsa	- Verificare la posizione della sonda - Verificare la resistenza ohmica della sonda
240	Guasto sonda Te sull'aria esterna	
241	Guasto sonda Ti sull'aria immessa	
243	Guasto Tbca est	
251	Guasto sonda Tv sull'aria estratta (VMC)	

Tutti gli errori scompaiono con la risoluzione dell'anomalia. In caso di problema rivolgersi al centro assistenza di zona.

7.5. Schema dettagliato della scheda elettronica

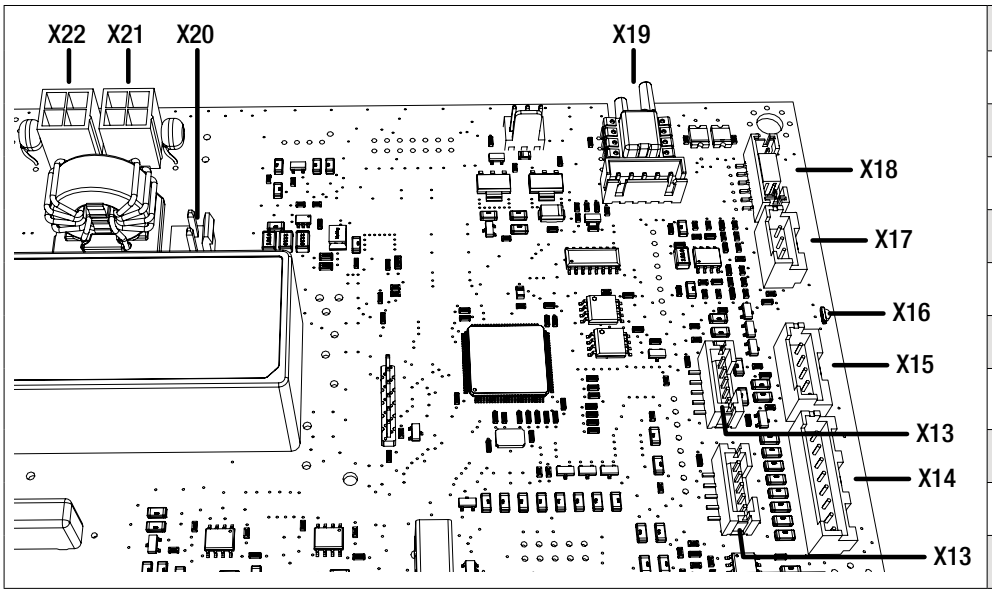

Riferimento	Funzione
X13	Sonde UR
X14	Sonde temperatura
X15	Controllo motore sinistro 0-10V
X16	Segnale luminoso (LED)
X17	Controllo motore destro 0-10V
X18	Bypass
X19	Trasduttore di pressione (a seconda della versione)
X20	Self
X21	Alimentazione motore destro
X22	Alimentazione motore sinistro

7.6. Elenco dei pezzi di ricambio

Fare riferimento al centro assistenza Aldes di zona (https://www.aldes.it/agencies_types/centri-assistenza)

8. GARANZIA

8.1. Condizioni generali di garanzia

Fare riferimento alle condizioni generali di vendita Aldes. Il sistema deve essere installato da un professionista qualificato in conformità allo stato dell'arte, alle norme vigenti e alle istruzioni contenute nei nostri manuali. Il sistema deve essere utilizzato normalmente e sottoposto a regolare manutenzione da parte di un professionista.

8.2. Periodo di garanzia

Il prodotto gode della garanzia di 24 mesi. La garanzia è valida a decorrere dalla data di acquisto del prodotto; fa fede la fattura.

8.3. Condizioni di esclusione della garanzia

Sono esclusi dalla presente garanzia tutti i difetti di funzionamento dell'impianto legati all'inosservanza delle raccomandazioni del produttore, tra cui l'assenza di un sifone idraulico, il mancato rispetto delle norme e dei regolamenti in vigore e l'assenza di manutenzione.

9. SCHEDA ERP

				
Marchio commerciale fornitore	Aldes InspirAIR®			
Descrizione	Side 150 Prima	Side 180 Classic	Side 180 Classic DHU	Side 180 Classic ERV DHU
Articoli	11027130	11027131 11027137	11027132	11027133
Classe energetica - Clima medio	A	A	A	A
Clima medio - SEC - Consumo energetico specifico (kWh/(m^2 anno)	-36,94	-35,84	-38,80	-37,58
Clima freddo - SEC - Consumo energetico specifico (kWh/m^2 anno)	-74,15	-73,06	-76,66	-75,44
Clima caldo - SEC - Consumo energetico specifico (kWh/m^2 anno)	-12,98	-11,89	-14,48	-13,26
Tipologia dichiarata	RVU	RVU	RVU	RVU
Tipo di flusso	Unità di ventilazione bidirezionale	Unità di ventilazione bidirezionale	Unità di ventilazione bidirezionale	Unità di ventilazione bidirezionale
Tipo di motore installato o previsto	4/ Velocità variabile	4/ Velocità variabile	4/ Velocità variabile	4/ Velocità variabile
Tipo di sistema di recupero di calore	Recupero	Recupero	Recupero	Recupero
Rendimento termico di recupero di calore (%)	87	87	87	79
Portata massima di URV (m^3/h)	150	180	180	180
Potenza elettrica assorbita a Qmax (W)	52	65	65	75
LwA - Livello di potenza acustica (dB)	47,1	50,9	50,9	53,7
Portata di riferimento (m^3/s)	0,029	0,035	0,035	0,035
Differenza di pressione di riferimento (Pa)	50	50	50	50
SPI (W/m^3/h)	0,23	0,26	0,26	0,32
Fattore di regolazione (%)	1	1	0,85	0,85
Tipologia di regolazione	Controllo manuale	Controllo manuale	Central demand control	Central demand control
Tasso di trafilamento interno max in depressione dichiarato per DF (%)	3,1	2,2	2,2	2,5
Tasso di trafilamento interno max in sovrapressione dichiarato per DF (%)	3,3	2	2	2,3
Tasso di trafilamento esterno max in depressione dichiarato per SF e DF (%)	4,3	3,3	3,3	2,8
Tasso di trafilamento esterno max in sovrapressione dichiarato per SF e DF (%)	4,5	4,5	4,5	4,6
Tasso di miscela delle unità DF decentrali senza canalizzazioni (%)	NA	NA	NA	NA
Posizione dell'allarme visivo	vedi manuale	vedi manuale	vedi manuale	vedi manuale
Descrizione dell'allarme visivo	vedi manuale	vedi manuale	vedi manuale	vedi manuale
Sostituzione regolare dei filtri per le prestazioni e l'efficienza energetica dell'unità	vedi manuale	vedi manuale	vedi manuale	vedi manuale
Istruzioni di installazione degli ingressi di aria esterna	NA	NA	NA	NA
Sensibilità del flusso d'aria alle variazioni di pressione a + 20 Pa	NA	NA	NA	NA
Sensibilità del flusso d'aria alle variazioni di pressione a - 20 Pa	NA	NA	NA	NA
Tenuta all'aria interna/esterna (m^3/h)	NA	NA	NA	NA
Consumo annuo di elettricità - CEA (kWh elettricità/anno)	304	348	257	305
Clima medio - EAC - Risparmio annuale di riscaldamento (kWh energia primaria/anno)	4454	4454	4521	4521
Clima freddo - EAC - Risparmio annuale di riscaldamento (kWh energia primaria/anno)	8714	8714	8845	8845
Clima caldo - EAC - Risparmio annuale di riscaldamento (kWh energia primaria/anno)	2014	2014	2045	2045

			
Marchio commerciale fornitore	Aldes InspirAIR®		
Descrizione	Side 300 Classic	Side 300 Classic DHU	Side 300 Classic ERV DHU
Articoli	11027134	11027135	11027136
Classe energetica - Clima medio	A	A	A
Clima medio - SEC - Consumo energetico specifico (kWh/(m^2 anno)	-36,46	-39,25	-38,20
Clima freddo - SEC - Consumo energetico specifico (kWh/m^2 anno)	-73,68	-77,10	-76,06
Clima caldo - SEC - Consumo energetico specifico (kWh/m^2 anno)	-12,51	-14,93	-13,88
Tipologia dichiarata			
Tipo di flusso	Unità di ventilazione bidirezionale	Unità di ventilazione bidirezionale	Unità di ventilazione bidirezionale
Tipo di motore installato o previsto	4/ Velocità variabile	4/ Velocità variabile	4/ Velocità variabile
Tipo di sistema di recupero di calore	Recupero	Recupero	Recupero
Rendimento termico di recupero di calore (%)	86	86	79
Portata massima di URV (m^3/h)	300	300	300
Potenza elettrica assorbita a Qmax (W)	135	135	160
LwA - Livello di potenza acustica (dB)	51,2	51,2	53,1
Portata di riferimento (m^3/s)	0,058	0,058	0,058
Differenza di pressione di riferimento (Pa)	50	50	50
SPI (W/m^3/h)	0,24	0,24	0,29
Fattore di regolazione (%)	1	0,85	0,85
Tipologia di regolazione	Controllo manuale	Central demand control	Central demand control
Tasso di trafilamento interno max in depressione dichiarato per DF (%)	1,7	1,7	1,3
Tasso di trafilamento interno max in sovrapressione dichiarato per DF (%)	1,7	1,7	1,2
Tasso di trafilamento esterno max in depressione dichiarato per SF e DF (%)	2,1	2,1	1,5
Tasso di trafilamento esterno max in sovrapressione dichiarato per SF e DF (%)	2,4	2,4	1,5
Tasso di miscela delle unità DF decentrali senza canalizzazioni (%)	NA	NA	NA
Posizione dell'allarme visivo	vedi manuale	vedi manuale	vedi manuale
Descrizione dell'allarme visivo	vedi manuale	vedi manuale	vedi manuale
Sostituzione regolare dei filtri per le prestazioni e l'efficienza energetica dell'unità	vedi manuale	vedi manuale	vedi manuale
Istruzioni di installazione degli ingressi di aria esterna	NA	NA	NA
Sensibilità del flusso d'aria alle variazioni di pressione a + 20 Pa	NA	NA	NA
Sensibilità del flusso d'aria alle variazioni di pressione a - 20 Pa	NA	NA	NA
Tenuta all'aria interna/esterna (m^3/h)	NA	NA	NA
Consumo annuo di elettricità - CEA (kWh elettricità/anno)	323	239	280
Clima medio - EAC - Risparmio annuale di riscaldamento (kWh energia primaria/anno)	4454	4521	4521
Clima freddo - EAC - Risparmio annuale di riscaldamento (kWh energia primaria/anno)	8714	8845	8845
Clima caldo - EAC - Risparmio annuale di riscaldamento (kWh energia primaria/anno)	2014	2045	2045

INDHOLDSFORTEGNELSE

1. FORORD 123

2. SIKKERHEDSINSTRUKTIONER 123
2.1. Generelle instruktioner 123
2.2. Mekaniske risici 123
2.3. Elektriske risici 123

3. GENERELLE OPLYSNINGER 124
3.1. Produktspecifikationer 124

4. INSTALLATIONSVEJLEDNING 125
4.1. Transport / Udpakning 125
4.2. Krav til omgivelserne 125
4.3. Krav til montering 125
4.4. Lufttilslutninger 126
4.5. Anbefalinger til kanaltilslutninger 126
4.6. Valg af konfiguration A, B 126
4.7. El-tilslutninger 127
4.8. Elektroniske forbindelser 127

5. INSTALLATION 128
5.1. Installation i loft 128
5.2. Installation på gulv 129
5.3. Tilslutning af vandlås 129

6. OPSTART OG JUSTERING 130
6.1. Før du starter enheden 130
6.2. Kom godt i gang 130
6.3. Guide til idriftsættelse 130
6.4. Menustruktur på fjernbetjeningen til InspirAIR® 131
6.5. Afisningsstrategi 133
6.6. InspirAIR® Modbus-parametre og tabel 134

7. VEDLIGEHOLDELSE 138
7.1. Udskiftning af filtre 138
7.2. Rengøring af veksleren 139
7.3. Andre vedligeholdelsesoperationer 139
7.4. Alarmliste 140
7.5. Tilslutnings diagram 140

8. GARANTI 141
8.1. Generelle garantibetingelser 141
8.2. Garantiens varighed 141
8.3. Hvad er ikke omfattet af garanti 141

9. TEKNISKE SPECIFIKATIONER 142

1. FORORD

Tak fordi du valgte et ALDES/Exhausto-produkt. Vi anbefaler, at du læser dette dokument omhyggeligt og følger instruktionerne for at sikre, at din enhed fungerer optimalt. Vi kan ikke holdes ansvarlig som producent for forkert brug af enheden, manglende eller forkert vedligeholdelse af denne eller forkert installation af enheden. For konstant at forbedre kvaliteten af vores produkter forbeholder ALDES/EXHAUSTO sig retten til når som helst at ændre egenskaberne angivet i dette dokument.

2. SIKKERHEDSINSTRUKTIONER

2.1. Generelle instruktioner



Læses omhyggeligt inden installation og opstart af enheden. Skal opbevares i hele enhedens levetid.

FORHOLDSREGLER OG BEGRÆNSNINGER VED BRUG:

- Denne enhed er udelukkende beregnet til hjemmebrug, til udskiftning af luften i en bolig, i et mekanisk ventilationssystem.
- Denne enhed må aldrig anvendes i nærheden af brændbare stoffer eller dampe som f.eks. alkohol, insektmidler eller benzin.
- Producenten kan ikke holdes ansvarlig og påtager sig intet ansvar for skader på personer eller ejendom som følge af uhensigtsmæssig brug.

Personbeskyttelse:

- Denne enhed er ikke beregnet til at blive brugt af personer (herunder børn) med nedsatte fysiske, sensoriske eller mentale evner eller af personer, der mangler erfaring eller viden, medmindre de er blevet overvåget eller instrueret i brugen af enheden af en person, der er ansvarlig for deres sikkerhed. Man skal holde børn under opsyn for at sikre, at de ikke leger med enheden.

Forholdsregler ved installation og vedligeholdelse:

- Enheden må ikke installeres i rum med en temperatur på over 60 °C. - Den elektriske tilslutning skal foretages af en fagmand i overensstemmelse med standarden NF C 15-100.
- Før opstart skal alle rør og afløb være tilsluttet.
- Ledninger skal fastgøres med de aflastninger der er på enheden.
- Sluk for strømforsyningen før enhver form for vedligeholdelse eller rengøring, og sørg for, at enheden ikke kan tændes ved et uheld.
- Brug kun originale reservedele fra producenten.

2.2. Mekaniske risici

Tilslut altid luftkanalerne til enheden, før du tilslutter strømforsyningen. Det sikrer, at det ikke er muligt at røre ved motorerne, når enheden kører.

2.3. Elektriske risici

Enheden må ikke overdrages til brugeren før at det grønne dæksel er monteret og låget er påsat.

3. GENERELLE OPLYSNINGER

3.1. Produktspecifikationer

Vægt og dimensioner

Side 180 - Vægt = 12 kg

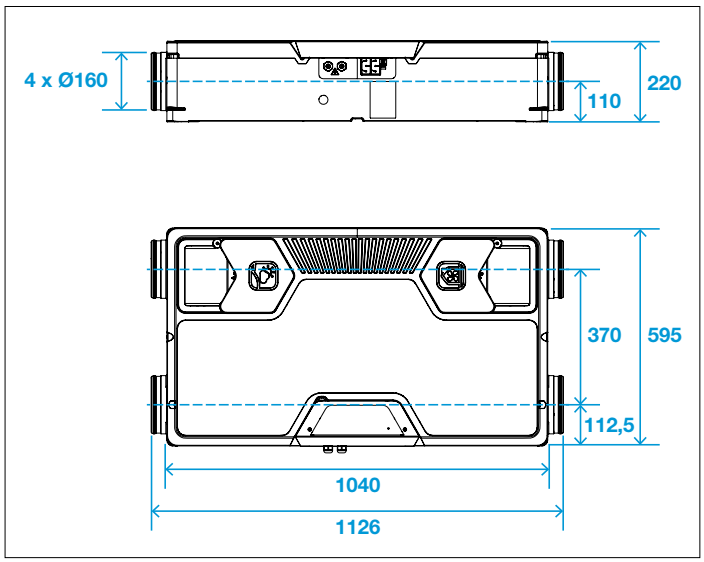

Side 300 - Vægt = 14 kg

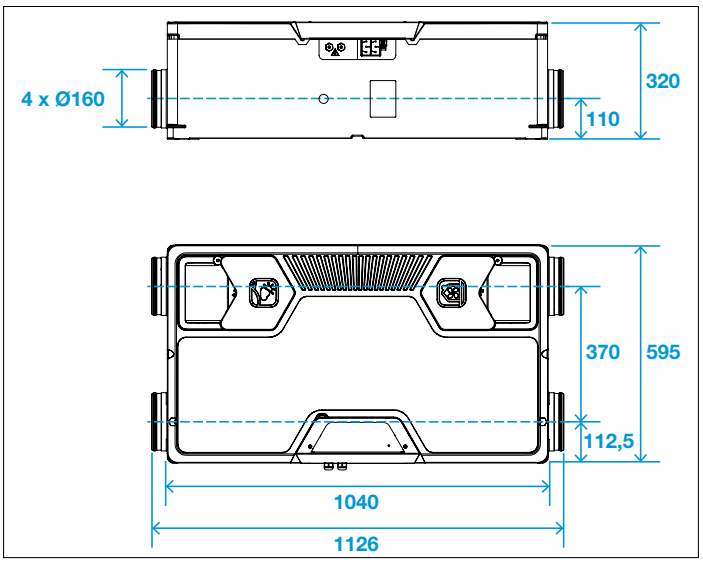

	Elektriske egenskaber					Ventilationsapplikationer	
Betegnelse	**Forsyning**	**Klasse**	**IP**	**Maks. strøm**	**Maks. effekt**	**Min. justerbar luftstrøm**	**Maks. justerbar luftstrøm (maks. 150 pa)**
Side 180 Classic (DHU)	**230 V +/- 10% 50/60 Hz +/- 10%**	**Klasse I**	**IP 22**	1,2 A	135 W	40 m^3/time	180 m^3/time
Side 180 Classic (DHU) ERV				1,2 A	135 W	40 m^3/time	180 m^3/time
Side 300 Classic (DHU)				1,8 A	240 W	60 m^3/time	300 m^3/time
Side 300 Classic (DHU) ERV				1,8 A	240 W	60 m^3/time	300 m^3/time

Liste over tilbehør, der kan tilsluttes enheden

InspirAIR®-side-enheden kan fungere med forskelligt tilbehør, der er koblet til printkortet:

Vare	Betegnelse	Kontrol/styring	Strømforsyning
A11023481	Betjeningspanel til InspirAir	Tilsluttet og drevet af enheden - fjernbetjeningsforbindelse (X4)	
A11023386	WAP kommunikations modul	Tilsluttet og forsynet med strøm fra enheden - USB-forbindelse (X5)	
A11023225	Forvarmeflade, kanalmonteret - 1,5KW®	Styring via IBus-indgang	Separat strømforsyning, 230 V
A11023487	Eftervarmeflade, kanalmonteret - 0,3KW	Styring via IBus-indgang	Separat strømforsyning, 230 V
A11023489	Brandautomatik Kit til InspirAir	Styring via IBus-indgang	Separat strømforsyning, 230 V

Fast plade

Hver model har sit eget typeskilt afhængigt af dens ydeevne og dens certificeringer og mærker. Her er et repræsentativt eksempel:

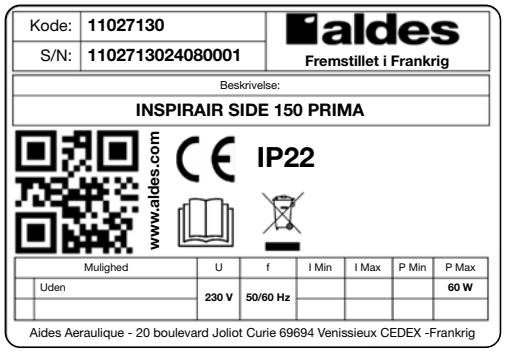

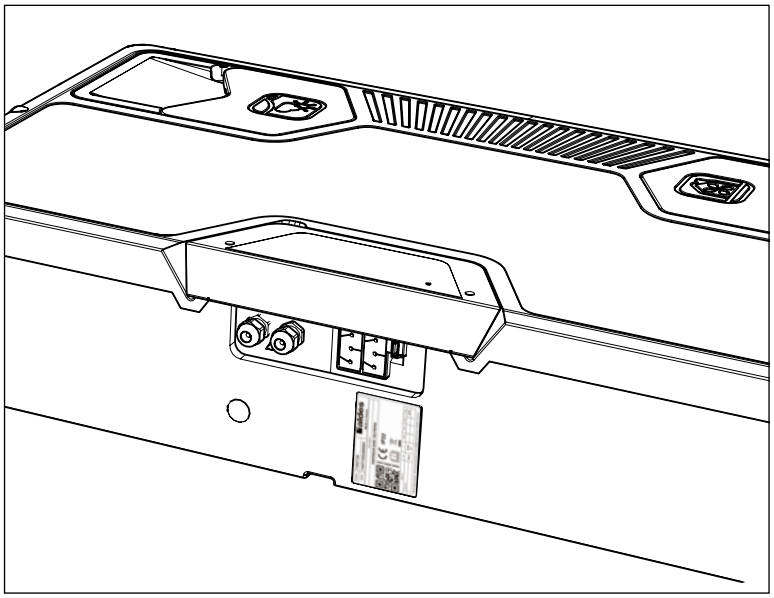

Serienummer

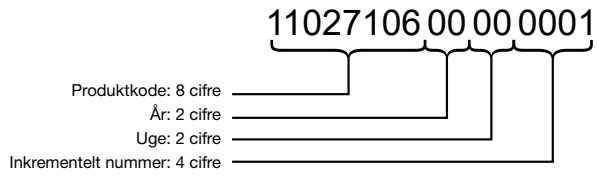

Produktets serienummer er tilgængeligt:
- på emballagen
- på produktet (placeret under elektronikkortets kabinet nær tilslutningsterminalblokken)
- tilgængelig via Aldes Configurator og i fjernbetjeningen Informationsmenu > Produkt-ID

4. INSTALLATIONSVEJLEDNING

4.1. Transport / udpakning

Ved modtagelsen skal du kontrollere produktets tilstand og tage eventuelle forbehold over for transportøren på fragtbrevet. Levering omfatter mindst:
- Enheden og et monteringsbeslag for loft montering
- Dokumentation
- Stuts for tilslutning af Siphon /vandlås. (Siphon / Vandlås sælges som tilbehør)

⚠ **Vigtigt bortskaf emballagen til genanvendelse.**

Den tilladte opbevarings- og transporttemperatur ligger mellem -20 og +60 °C.

4.2. Krav til omgivelserne

Produktet og kanalerne skal installeres i et opvarmet rum for at garantere optimal termisk ydeevne og for at forhindre, at der dannes kondens.

Rumtype	Rumtemperaturens variationsinterval i løbet af året	Indvirkning på driften af enheden
Isoleret og opvarmet rum i boligen	+15 - +25 °C	**Optimal installation:** Garanteret termisk ydeevne Nem adgang til regelmæssige filterskift
Isoleret loftsrum/garage	+10 - +35 °C	**Tilfredsstillende installation:** Reduceret termisk ydeevne Mere problematisk adgang til regelmæssige filterskift
Uisoleret loftsrum/garage	-10 - +50 °C	**Egnet installation:** Begrænset termisk ydeevne. Mere problematisk adgang til regelmæssige filterskift.

Systemet må ikke placeres i et rum, hvor der er risiko for eksplosion på grund af gas, dampe eller støv. Kondens skal drænes ved hjælp af kondensafløbet

Det anbefales ikke at installere enheden i områder med høj luftfugtighed. Den elektriske installation skal passe til enhedens maksimale effekt (se punkt 3.1.).
Placering og fastgørelse skal sikre minimal adgang til vedligeholdelse

4.3. Krav til montering

Sørg for følgende layoutområde:

Minimum 140 mm på den elektriske tilslutningsside
160 mm minimum over låget for InspirAir Side 180
260 mm minimum over dækslet for InspirAir Side 300
Hvis den monteres i et nedhængt loft, er det nødvendigt med en adgangsluge for at sikre, at dækslet er frit.

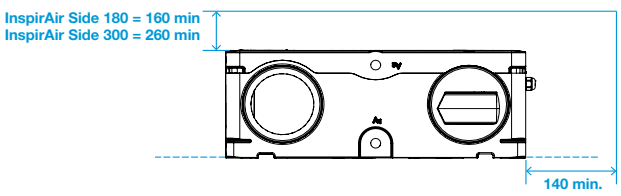

4.4. Lufttilslutninger

Enheden er designet med 4 Ø 160 mm udtag.

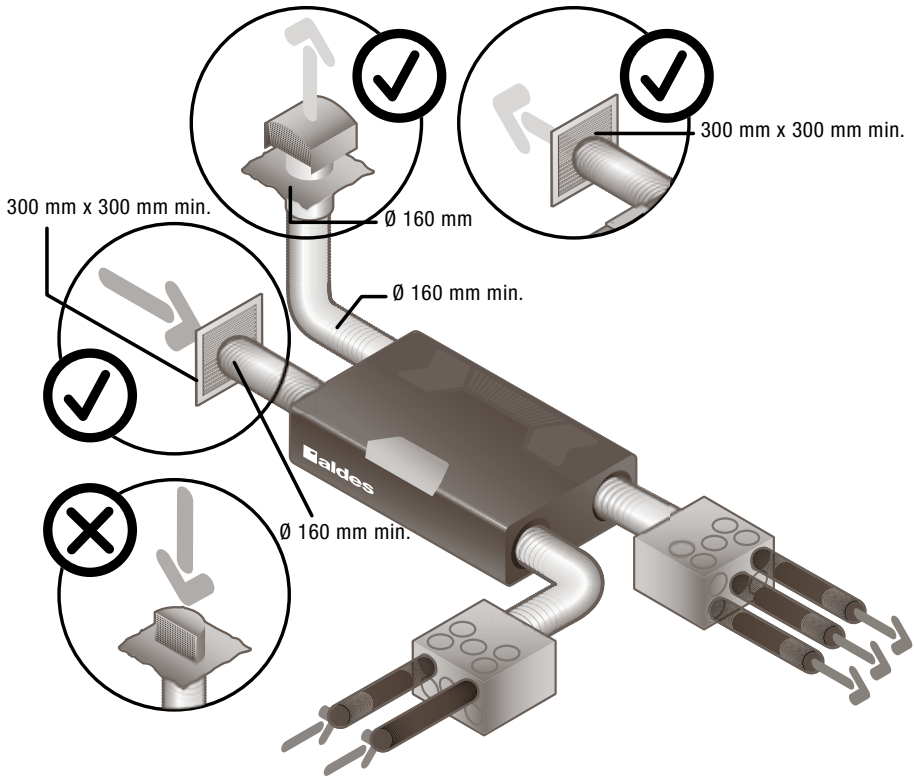

4.5. Anbefalinger til kanaltilslutning

Før du starter din InspirAIR, skal du sørge for, at alle komponenter i ventilationssystemet er korrekt installeret og tilsluttet:
- friskluftindtaget skal være tilsluttet en isoleret kanal og korrekt tilsluttet et passende gitter
- kanaler til indblæsnings- og udsugningsenheder skal være isolerede og korrekt installeret
- indblæsnings- og udsugningsenhederne skal være korrekt tilsluttet
- udblæsningsluften skal tilsluttes en isoleret kanal og føres ud i det fri via et passende tagudtag.
- kondensattilslutningen skal være forsynet med en passende vandlås til undertryk

4.6. Valg af konfiguration A, B

Installatøren kan vælge enhedens flowretning under programering.

Produktet leveres som standard i konfiguration A.

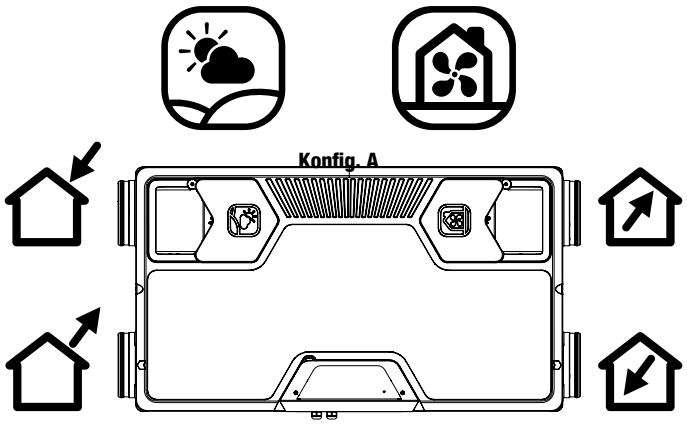

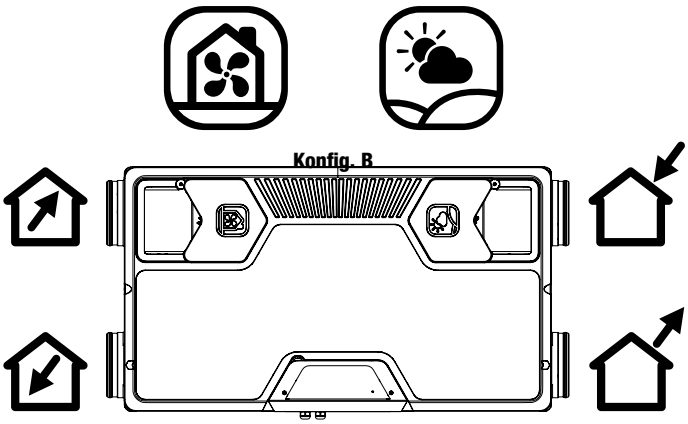

For fysisk at skifte til konfiguration B:
- vælg konfiguration B ved idriftsættelse
- fysisk byt filtre og filterpropper
- Tilslut kondensafløb på den tilsvarende side

4.7. El-tilslutninger

Enheden leveres med et 1,7 m langt kabel af typen 3AWG18.

Aldes/Exhausto anbefaler, at enheden tilsluttes således at den kan afbrydes.

Til fjernbetjeningen InspirAIR®, skal det anvendte kabel (medfølger ikke) være af typen 4x0,22-0,5 mm². Maksimal længde: 20,0 meter. Markeret stik X4 medfølger på printkortet på InspirAIR® Top. Ledningsdiagrammet beskriver forbindelserne mellem enheden og dets tilbehør.

4.8. Elektroniske forbindelser

Visning af kundeforbindelserne på det elektroniske kort:

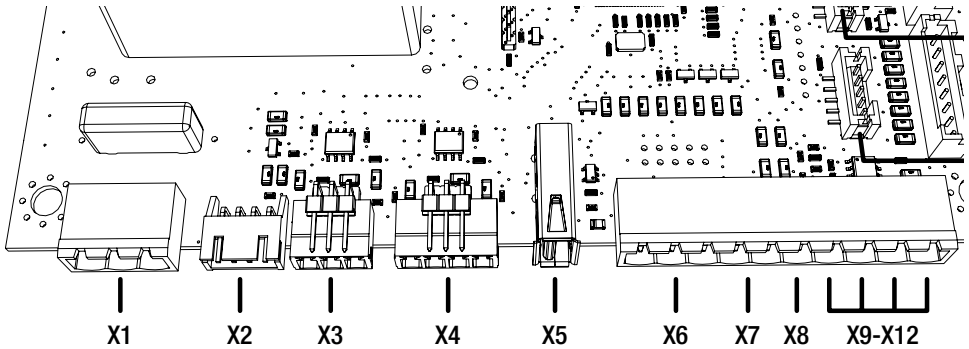

Mærke	Funktion
X1	230 V AC tilslutning
X2	
X3	Modbus-tilslutning
X4	HMI tilslutning
X5	USB-tilslutning
X6	IBus-tilslutning
X7	Emhætte boost
X8	Stop signal / NO som standard
X9-X12	0-10V indgang/udgang X9: Analog indgang 0 X10: Analog indgang 1 X11: Ikke funktionel X12: ⏚

IBus-forbindelse:

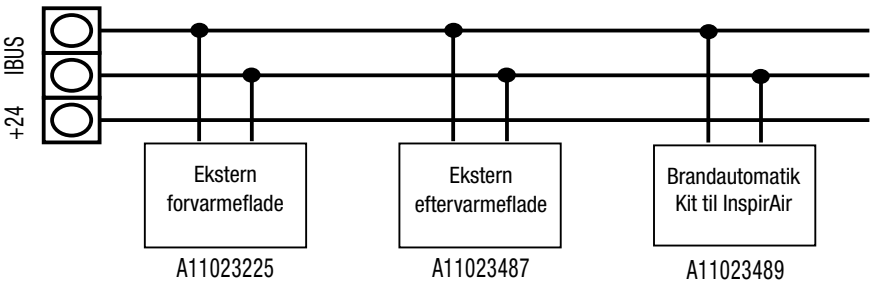

Emhætte boost:

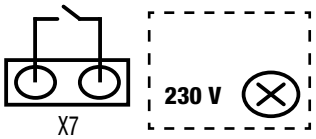

Stop signal / NO som standard

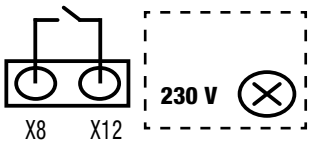

USB-forbindelse til enheden kan være nødvendig for:
- Forbindelse til Aldes Connect Box
- Download en opdatering af produktsoftware
- Upload af data fra enheden

Ingen anden brug er mulig

Kassen set fra siden

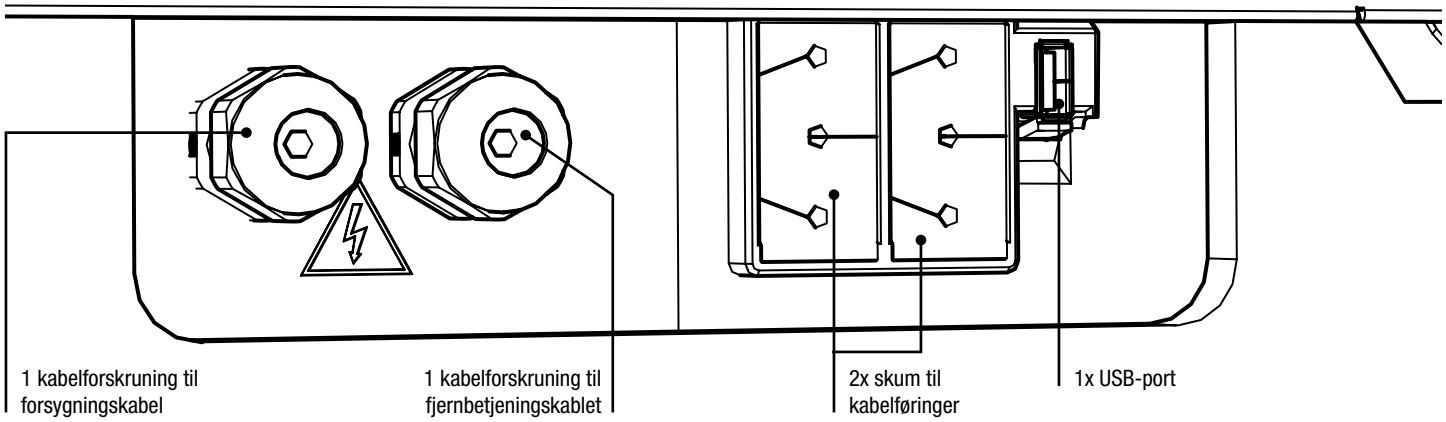

Skummet lader de andre kabler (modbus-klient, 0-10V og Ibus-indgange) at passere igennem

5. INSTALLATION

Produktet kan installeres i loftet eller på gulvet.

Skruer og ravplugs skal tilpasses den bærende konstruktion.

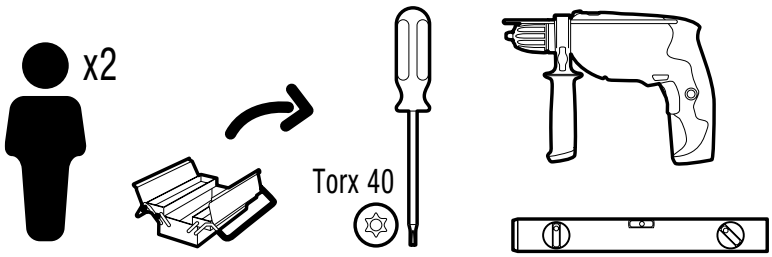

5.1. Installation i loft

Kan installeres af 1 person alene med loftsmonteringstilbehøret A11027073 - Quick Fix montagebeslag InspirAIR® Side.
Det anbefales, at 2 personer installerer produktet ved hjælp af de beslag, der følger med som standard.

Loftmontering, standardbeslag, 2 teknikere anbefales.

1.

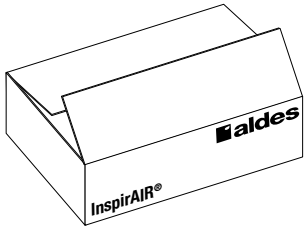

Udpakning af produktet

2.

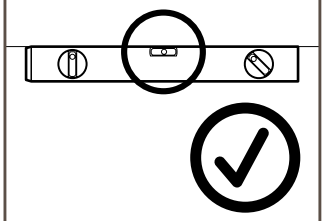

Kontroller, at underlaget er vandret

3₁.

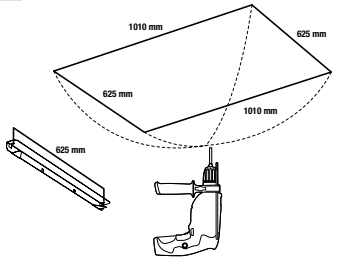

Bor hullerne ved hjælp af skabelonen

3₂.

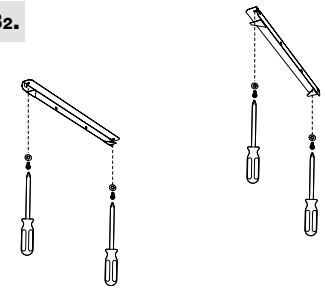

Monter monteringsbeslagene

3₃.

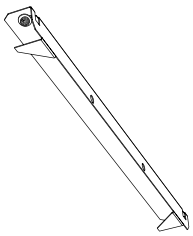

Fastspænd det ene beslag og lad det andet være let tilspændt.

3₄.

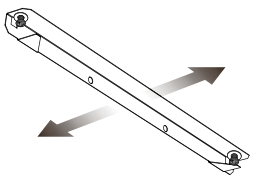

Det beslag der løst tilspændt flyttes til ydre position

4.

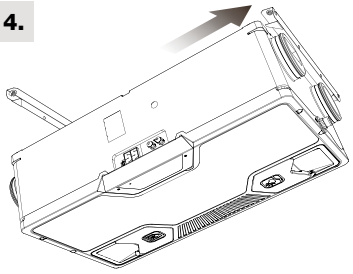

Montere enheden i beslaget der skruet fast.

5₁.

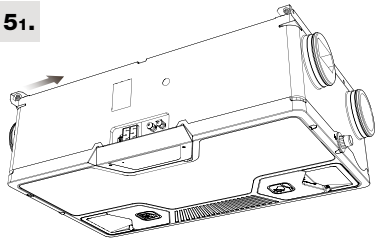

Pres enheden på plads og derefter skub det løse beslag på plad. og fast spænd skruerne.

5₂.

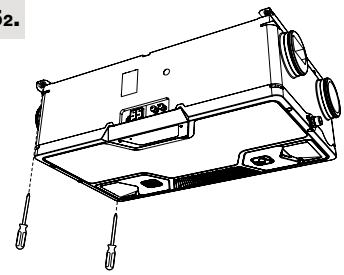

Når beslagene er i position fastspændes de 4 skruer

6.

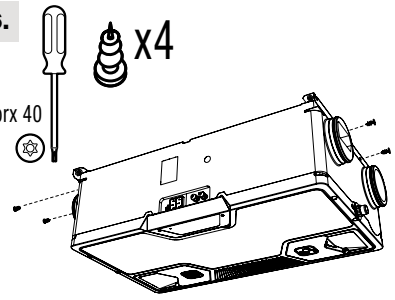

Monter PPE-skruer på begge sider

7.

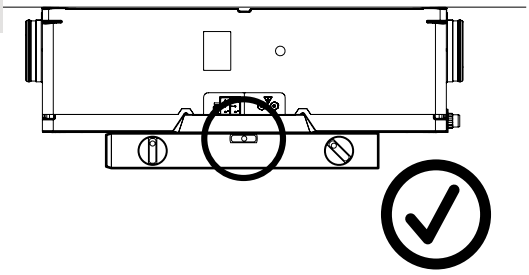

Sørg for, at produktet er i vater
(juster med skiver, hvis det er nødvendigt)

Quick Fix montagebeslag fås som tilbehør med varenummer A11027073

5.2. Installation på gulv

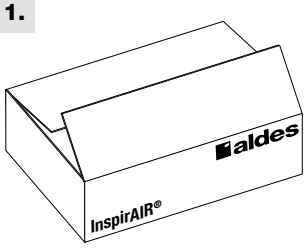

Udpakning af produktet

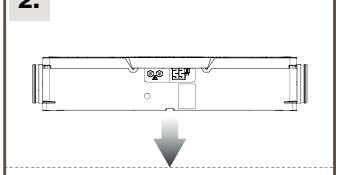

Placering på gulv

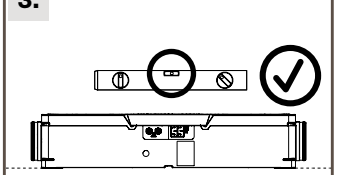

Kontrol af enhedens niveau

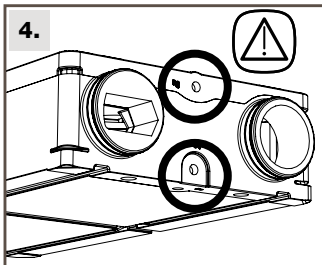

Kontroller, at kondensattilslutning er mulig

5.3. Tilslutning af vandlås

Placering af vandlås

Installatøren skal vælge den tilslutningsløsning, der passer bedst til anvendelsen og den valgte luftstrømningsretning (A eller B):

⚠ **Vigtigt:** Hvis du laver en fejl, når du installerer fittingen, leverer Aldes/Exhausto en skumprop til at lukke det forkerte hul udefra.

⚠ **Vigtigt:** Aldes/Exhausto anbefaler at bruge den flade siphon i lodret position A11027071.

At vælge den bedst egnede udgang

5.3.1. Konfig A

På loftet

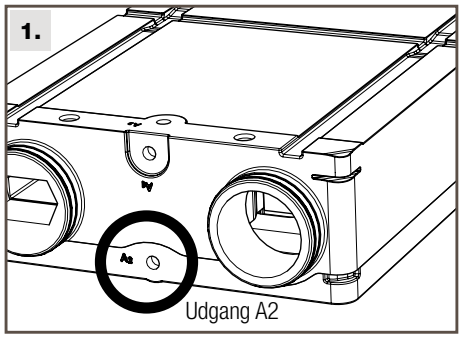

Udgang A2

Direkte på gulv

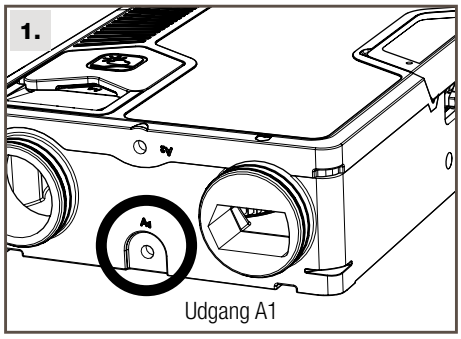

Udgang A1

På gulvet på et stativ eller anden støtte

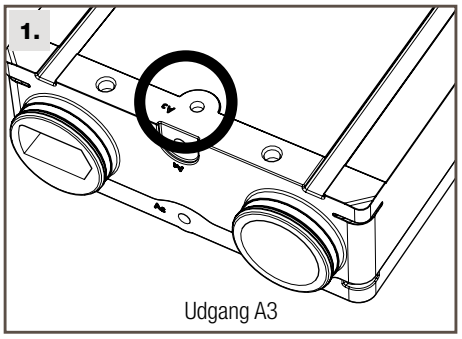

Udgang A3

5.3.2. Konfig B

På loftet

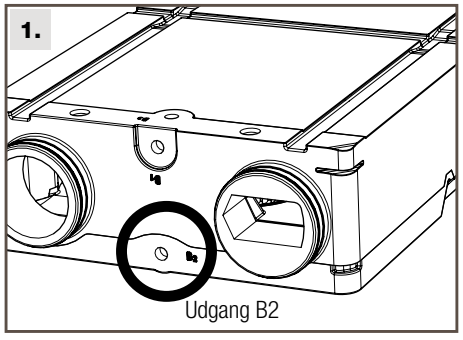

Udgang B2

Direkte på gulv

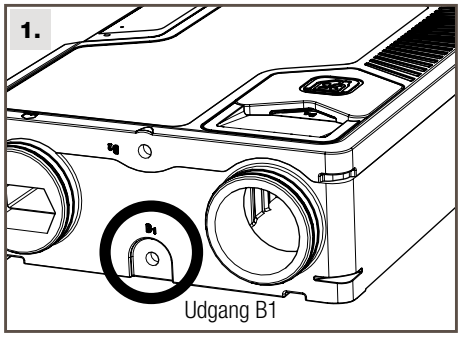

Udgang B1

På gulvet på et stativ eller anden støtte

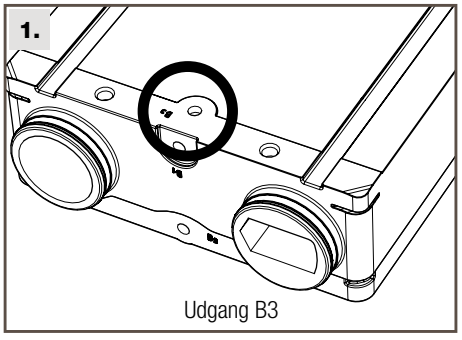

Udgang B3

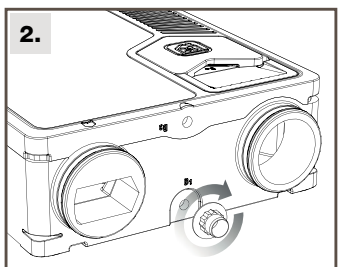

Skru fittingen på, indtil forseglingen er godt komprimeret

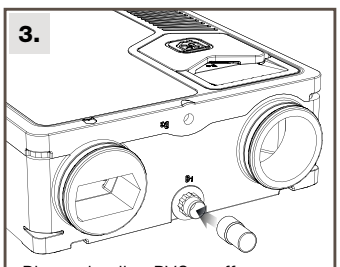

Placer den lige PVC-muffe med den samling, der følger med vandlåsen, uden at lime

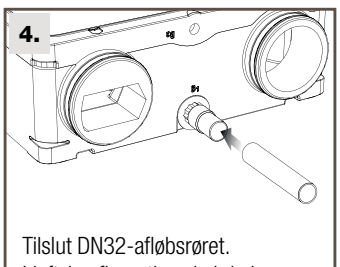

Tilslut DN32-afløbsrøret. I loftskonfiguration skal du bruge et fleksibelt rør, så du nemt kan fjerne dækslet

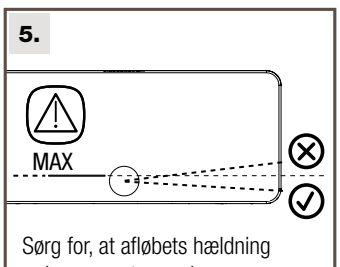

Sørg for, at afløbets hældning er i overensstemmelse med lokale standarder (minimum 3 % anbefales)

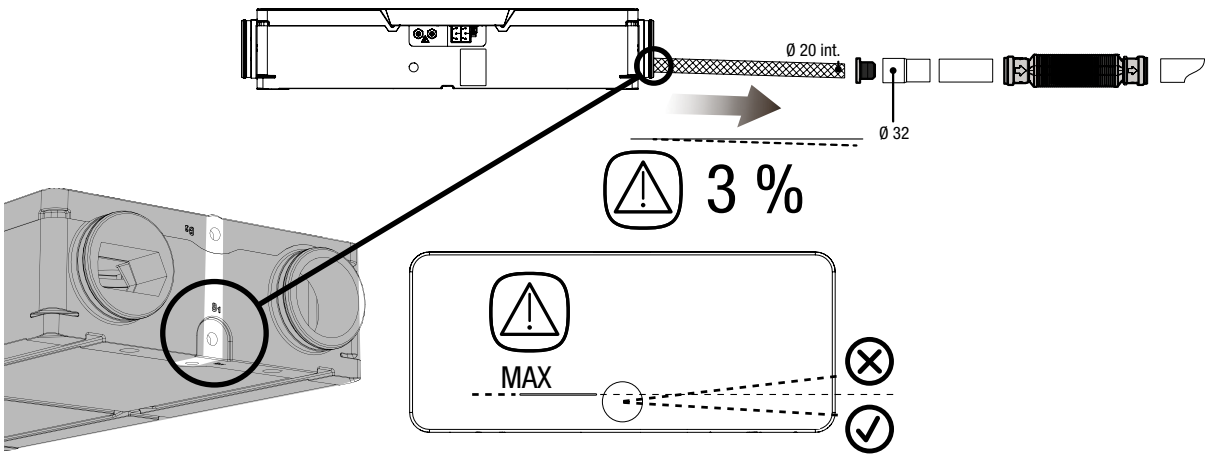

6. OPSTART OG INDSTILLINGER

6.1. Før du starter enheden

Når installationen er færdig, skal du kontrollere, at:

- Filtrene er monteret korrekt.
- Enheden er installeret i overensstemmelse med instruktionerne.
- Alle ledninger er tilstrækkeligt isolerede og installeret i overensstemmelse med lokale regler og forskrifter.

6.2. Kom godt i gang

Tilslut enhedens elkabel, eller tilslut dens afbryder igen. Produktet skal konfigureres en af de 2 nedenstående måder:

- Aldes InspirAIR®, HMI.
- Aldes Configurator software til fagfolk (kun for professionelle)

⚠ Enhedens motorer kan ikke startes, før idriftsættelsen er gennemført.

6.3. Guide til idriftsættelse

Nr.	Menu		Funktion
1	Sprog		Giver dig mulighed for at tilpasse fjernbetjeningens sprog til brugeren og installatøren
2	Produktprofil		Giver dig mulighed for at tilpasse enhedens funktionsmåde til det land, hvor den er installeret: 01(FR) -02(DK) -03(Andre)
3	Retning		Bruges til at justere enhedens retning
4	Konfig A	Konfig B	Hvis enheden forbliver i A, kræves der ingen specifik handling. Hvis du er i B, skal du følge disse trin
5		Propper og filtre	Vend filtrene og propperne om
6		Omvendte filtre	Bekræft korrekt filterskift
7	Tilslutning af vandlås		Bruges til at bekræfte, at vandlåsen er etableret (kun for ikke-ERV-ref.)
8	Reguleringsmetode		Bruges til at vælge enhedens kontroltilstand (se detaljer på næste side)
9	Flow-assistent		Giver dig mulighed for at indstille værdien af hvert ventilationsniveau (L0- Ferie / L1- Daglig / L2-Trykknap - emhætte / L3-Boost)
10	Assistent til tilbehør		Bruges til at konfigurere tilstedeværelsen af specifikt tilbehør. Valgfri menu

6.4. Menustruktur på fjernbetjeningen til InspirAIR®

Menuen INFORMATION kan tilgås uden adgangskode. Den bruges til at vise enhedens vigtigste parametre uden at kunne ændre dem. Det giver installatøren mulighed for at gøre sig bekendt med enhedens indstillinger og betjening. Brugeren kan nemt bruge denne information til at kommunikere med installatøren pr. distance.

Menu	Undermenu	Indhold
INFORMATION 	Indstillinger	Viser de aktuelle indstillinger uden at ændre dem: - Reg. metode - Aktuel Hastighed - Ferie - Normal - Emhætte Boost - Boost - Komfort temperaturen
	Filter	Vis, uden at kunne ændre: - Varigheden af standardfiltertimeren - Antal resterende dage før advarsel om filterskift
	Fejl	Vis aktiverede fejlkoder, hvis fjernbetjeningens LED er tændt
	Produkt-ID	Vis, uden at kunne ændre: - Enhedens varenummer - Det tilknyttede serienummer - Software version på printetet og betjeningspanelet
	Tilbehør	Vis, hvilket tilbehør der er tilsluttet enheden, og bekræft, at det er i god stand: - Fjernbetjening CO_2 > PPM-værdi - For- eller eftervarmeflade - Brandspjældsventiler - Stop signal

Menuen MINE INDSTILLINGER er dedikeret til brugeren og kan tilgås uden adgangskode. Det giver dig mulighed for at regulere din ventilation på daglig basis og iværksætte enkle handlinger.

Menu	Undermenu	Indhold:
MINE INDSTILLINGER 	Dato og tid	Indstil dato og klokkeslæt, hvis du bruger ugeprogrammering
	Lyssignaler	Vælg rytmen på LED'en på produktet og på fjernbetjeningen: - Ændring af farve alt efter luftkvalitet - Slå i takt med ventilationshastigheden - Af
	Filtertimer	Vælg varigheden af timerfilteret i henhold til hjemmets karakteristika, dets placering og beboernes forventninger. Mulige værdier fra 6 til 12 måneder
	Ugentligt program	Kør et hurtigt hjemmeventilationsprogram (se brugervejledningen)
	Sensorer	Aktiver eller deaktiver indendørs luftkvalitet midlertidigt eller permanent for automatisk at styre ventilationen
	Temperatur efter opvarmning	Indstil indblæsningstemperaturen til mellem 16 og 23 grader, når der er tilsluttet en InspirAIR-eftervarmeflade
	Sæson	
	Bypass	Aktiverer bypass for at begrænse opvarmning af indblæsningsluften, f.eks. om sommeren. Omdirigeringen vil blive deaktiveret efter 4 måneder uden yderligere handling i denne menu, så den ikke forbliver åben om vinteren
	Åben skorsten	Aktivér overtryksventilationen i 2 timer for at gøre det lettere at tænde op i en åben pejs.
	Sprog	Vælg sprog til fjernbetjeningen

Installatør-menuen er forbeholdt kompetente installatører og kan tilgås med adgangskoden: 0405. Den giver adgang til alle enhedens indstillinger, tilbehør samt drifts- og vedligeholdelsesdata.

Menu	Undermenu	Indhold:
INSTALLATØR 	**Indstillinger for ventilation**	
	Reguleringstilstand	Valg af enhedens reguleringstilstand: - Konstant luftmængde - Konstant hastighed
	Indstillings trin	Til indstilling af alle 4 ventilationsniveauer: L=-Ferie / L1- Normal / L2-Emhætteboost / L3-Boost. Instillingen vil være i m3/t eller % hastighed iht. valgt reguleringstilstand.
	Indstilling af tid	Bruges til at tilpasse timervarigheder for hastighederne L0, L2 og L3.
	Hurtig justering	Giver mulighed for at korrigere flowhastigheder målt ved udløbene med op til 10 %. Det er kun tilgængeligt for den "selvjusterende" kontroltilstand og for hastighederne L1 og L2
	Andre indstillinger	
	Produktprofil	Giver dig mulighed for at tilpasse enhedens funktionsmåde til det land, hvor den er installeret: 01(FR) -02(DK) -03(Andre)
	Bypass-indstillinger	Bruges til at indstille setpunkt for bypass
	Radontilstand	Giver dig mulighed for hurtigt at justere en gunstig ubalance på 15 % mellem indblæsning og udsugning, permanent og for alle hastigheder, baseret på anbefalingerne om ventilation, hvor der er risiko for tilstedeværelse af radon. Denne handling kan kun aktiveres i konstant flowreguleringstilstand.
	Brændeovn	Til aktivering af mulighed for at slutbrugeren med betjeningspanelet kan start et to timers overtryk på +15% tilluft versus fraluft, så ilden i brændeoven kan brænde under de bedste forhold
	Filtertimer	Giver dig mulighed for at justere varigheden af filtertimeren i henhold til hjemmets karakteristika, dets placering eller beboernes forventninger: Mulige værdier: 6 til 12 måneder.
	Certificering	Aktivering af PassivHaus JA eller NEJ
	Bypass	Giver brugeren mulighed for manuelt at aktivere enhedens bypass.
	Modbus	Bruges til at tilpasse enhedens kommunikationsindstillinger (se 7.5): - slaveadresse-nr. (mellem 1 og 99) - baudrate - paritet
	Enheder	Giver dig mulighed for at tilpasse enhederne C°, m^3/h,osv
	Tilbehør	
	Sensorer	Bruges til at indstille parametrene for de forskellige 0-10 V-sensorer (se diagram) og til at aktivere eller deaktivere fugtighedssensoren, hvis den findes.
	Varmeflader	Bruges til at angive for- og eftervarme af flader
	Brandspjæld	Til konfiguration af brandspjældsfunktion: - Antal 1 eller 2 - Test: Start - Testinteval: 7-14-21 eller 28 dage - Ur: Indstilling af testtidspunkt - Dag: Indstilling af ugedag for test.
	Stop signal	Bruges til at indstille status for enhedens relæ. Fabriksindstilling: NO (Normalt åbent). En anden mulig værdi: NC (Normalt lukket).
	Parameterindstilling X7	Vælger enhedens funktionsmåde, når indgang X7 aktiveres: 1) trykknap = 30 minutter ved L2 eller 2) emhætte = L2, så længe signalet er aktivt
	Vedligeholdelse	
	Relancering af MES	Bruges til at genstarte idriftsættelsesguiden, som det blev gjort, da enheden blev startet op første gang. Dette er ikke en fabriksnulstilling: De allerede indtastede værdier vil blive foreslået igen. For at udføre en fabriksnulstilling skal du bruge den dedikerede handling.
	Nulstil fabriksindstillinger	Bruges til at genstarte enheden med dens fabriksindstillinger. En ny idriftsættelse vil være nødvendig.
	Faktiske værdier	Gør det muligt at undersøge de forskellige nøgleværdier for enheden i drift i realtid: flow-setpunkter, motorspændinger, sondetemperaturer) til hurtig vedligeholdelsesdiagnostik.

6.5. Afisningsstrategi

Strategi for beskyttelse mod frostdannelse.

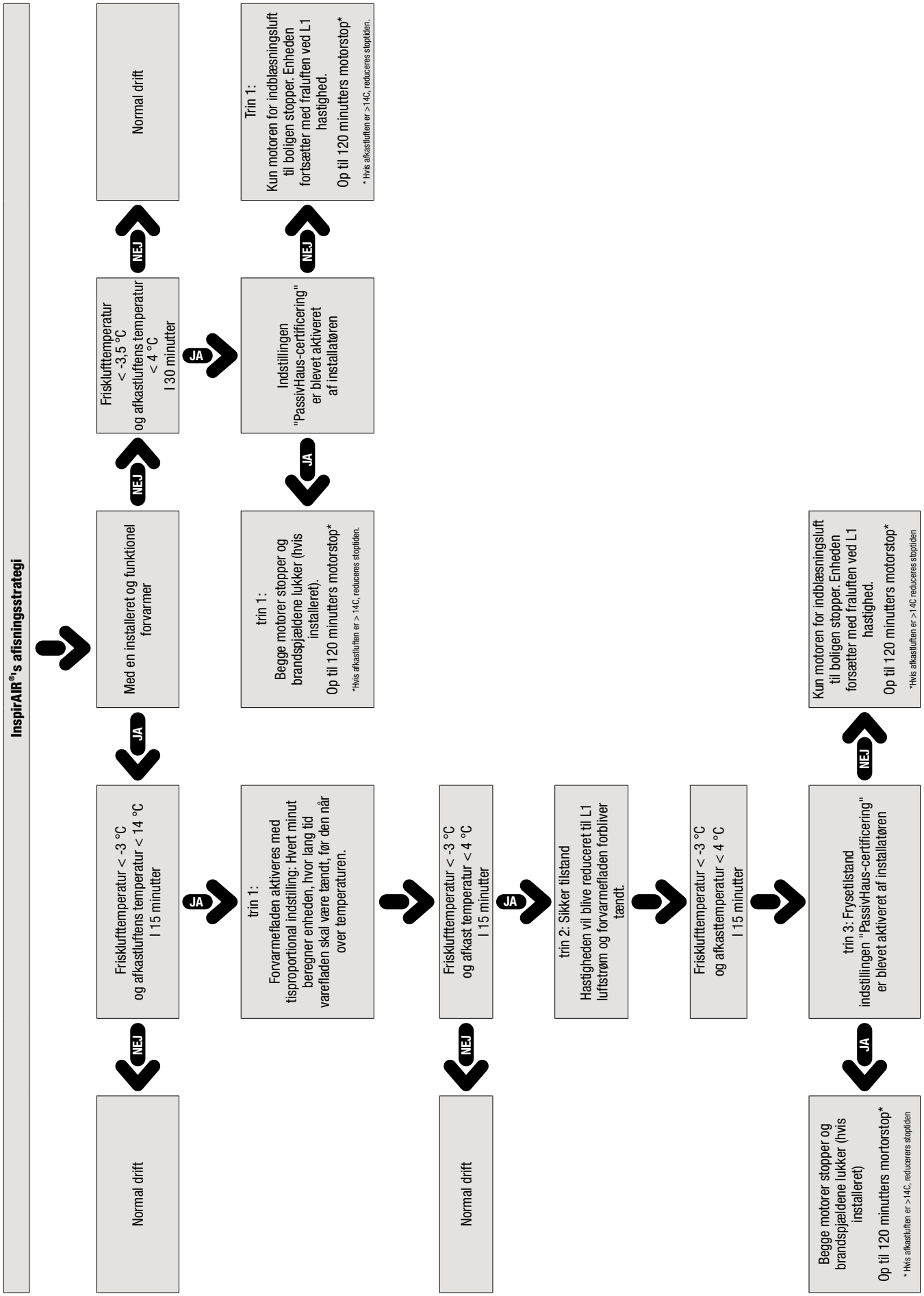

0-10V sensorstyring

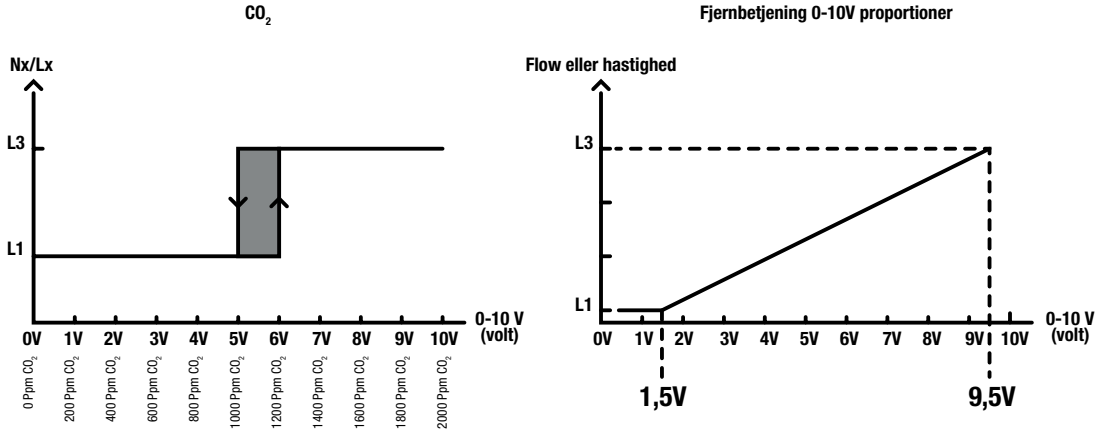

Bypass-drift

Bypass på InspirAIR® Side styres 100 % automatisk af enheden i henhold til den sæson, som enheden registrerer, og lufttemperaturerne i og uden for boligen. Når bypass-tilstanden er aktiveret, aktiveres 2 spjæld, så flowene ikke krydser hinanden i veksleren, idet det ene flow passerer gennem den nederste halvdel af veksleren, mens det andet flow passerer gennem den øverste del. Denne innovative tekniske løsning betyder, at den luft, der blæses ind i hjemmet, ikke er forvarmet.

Registrering af årstid

Enheden registrerer den aktuelle sæson (sommer eller vinter) ved at måle den udvendige lufttemperatur hver time hver dag.

- Hvis den gennemsnitlige T° er > 19 °C, eller hvis T max. er > 28 °C og T min. >; 7°, er det sommer.
- Hvis den gennemsnitlige T° er < 19 °C, eller hvis den maksimale T° er < 28 °C, er det vinter.

Sæsonen registreres 24 timer efter, at enheden er sat i drift.

Afhængigt af årstiden vil enheden prioritere opvarmning af luften i varmeelementet om vinteren og køling om sommeren på følgende måde:

Vintertilstand	Sommertilstand
Aktivering af bypass ved 24 °C kan justeres i fjernbetjeningens installatørmenu	Bypass aktiveret ved 27 °C, kan justeres i fjernbetjeningens installationsmenu
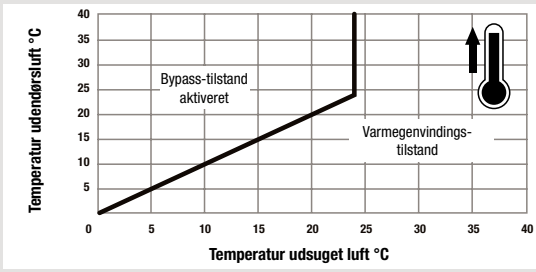	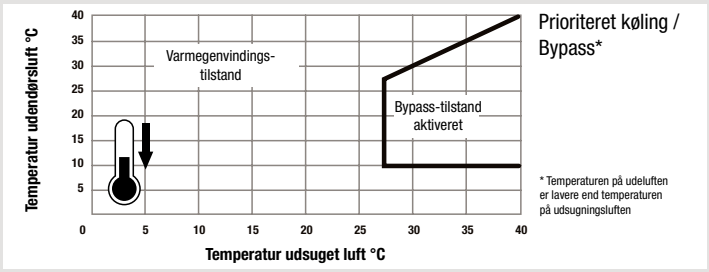

Kontrol af luftfugtighed (DHU-modeller)

Enheden har en indbygget sensor for relativ luftfugtighed i den luftstrøm, der suges ud af boligen. En stigning i ventilationsniveau L3 udløses, når fugtighedsværdien i denne luft pludselig stiger (stigning i RH-variansindekset på mere end 8 point (ikke i %)). Fugtighedsværdien kontrolleres hvert minut. I tilstanden med konstant luftstrøm sker hastighedsændringen gradvist - op til 5 minutter.

Denne ventilationsacceleration varer, så længe den relative luftfugtighed er højere end den oprindelige værdi, med en maksimal timer på 60 minutter. Efter denne periode vender enheden tilbage til den tidligere aktive hastighed (manuelt, automatisk eller i henhold til et ugeprogram).

Hvis luftfugtigheden stadig er høj efter 60 minutters boost, genaktiveres boostet i maksimalt 60 minutter, indtil den relative luftfugtighed falder. Denne funktion kan deaktiveres på fjernbetjeningen.

Manuel bypass-aktivering

Fra softwareversion 1.3 vil det være muligt at aktivere bypass funktionen manuelt. Dette muliggør at varmeveksleren kan bypasses i sommersæsonen.

6.6. InspirAIR® modbus-parametre og -tabel til Modbus

Kommunikationens baud-hastighed	Data	Paritetsbit	Stop	Standard-register	Adgangskoder	Type	Slave-adresse
9600*, 19200, 38400, 57600 115200	8 (fast - kan ikke ændres)	**NONE***, ODD, EVEN	**1***, 2	Hold (4x)	03: "Read"-registre 16: Registeret "write"	RS485	2 som standard Kan tilpasses mellem 1 og 99 med Aldes Configurator

*Standardværdi

El control remoto InspirAIR V2 es imprescindible para poder ajustar los parámetros Modbus.

Category (Danish)	Register name (English)	Register name (Danish)	Adresse (Décimal)	Adresse (Hexa)	Size (Words)	Type (décodage)	Read	Write	Min	Max	Default value	Unit	Coeff.	Values (DK)
Identifikation	Product ID	Produkt-id	1	$1	2	uint	√	X						
Identifikation	Product serial number	Produkt-Serienr	3	$3	4	uint	√	X						
Identifikation	Software version	Software version	12	$C	1	uint	√	N/A						
Drift	Regulation mode	Regulerings-metode	256	$100	1	uint	√	√	0	2	0			0: Konstant luftmængde 1: Konstant tryk 2: Konstant hastighed
Drift	User demand	Anmodning bruger	257	$101	1	uint	√	√	0	3	1			0: Ferie 1: Normal 2: Emhætte Boost 3: Boost
Drift	Programmat-ion demand	Amodning ugeprogram	258	$102	1	uint	√	√	0	3	1			0: Ferie 1: Normal 2: Emhætte Boost 3: Boost
Drift	0-10V AI0 Type	0-10V AI0 Sensor Type	261	$105	1	uint	√	X	0	2	2			0: CO_2 Aldes 1: PM 2.5 VOC China 2: Vilkårlig 0-10V
Drift	0-10V AI1 Type	0-10V AI1 Sensor Type	262	$106	1	uint	√	X	0	2	2			0: CO_2 Aldes 1: PM 2.5 VOC China 2: Vilkårlig 0-10V
Drift	Filter timer	Filter timer ind-stilling måneder	267	$10B	1	uint	√	√	3	12	6	month		
Drift	Unbalance coef supply	Ubalance % Tilluft	278	$116	1	uint	√	√	70	130	100	%		
Drift	Unbalance Mode	Ubalance Mode	290	$122	1	uint	√	X						0: Balance 1: Brændeovn
Ventilator	**Exhaust Fan Voltage***	**Spænding motor Fraluft***	320	$140	1	uint	X	X	0	10		V	0,001	
Ventilator	**Supply Fan Voltage***	**Spænding motor Tilluft***	321	$141	1	uint	X	X	0	10		V	0,001	
Filter timer	Filter timer % spent	Filter timer status %	346	15A	1	uint	0	N/A	0	100		%		
Filter timer	Filter timer hours spent	Filter timer status dage	347	$15B	1	uint	0	2	0	65535		h		
Bypass	Bypass current position	Aktuel position bypass	348	$15C	1	uint	√	N/A						0: Udefineret 1: Lukket 2: Lukket 45° 3: Åben
Temperatur	Outside air temp	Udelufts-tempratur	350	$15E	1	sint	√	X				°C	0,01	
Temperatur	Inside temp	Fraluftstem-pratur	351	$15F	1	sint	√	X				°C	0,01	
Temperatur	**Supply air temp***	**Tilluftstempe-ratur***	352	$160	1	sint	X	X				°C	0,01	
Temperatur	**Extract air temp***	**Afkasttem-peratur***	353	$161	1	sint	X	X				°C	0,01	
Ventilator	**Speed-Exhaust Fan***	**Hastighed Fraluftsven-tilator***	354	$162	1	uint	X	N/A				RPM		
Ventilator	**SpeedSupply-Fan***	**Hastighed Tilluftsven-tilator***	355	$163	1	uint	X	N/A				RPM		
Ventilator	**Setting Airflow Extract***	**Setpunkt luftmængde fraluft***	356	$164	1	uint	X	N/A	60	450		m3/h		
Ventilator	**Setting Airflow Supply***	**Setpunkt luftmængde tilluft***	357	$165	1	uint	X	N/A	60	450		m3/h		
Ventilator	**Pression***	**Tryk***	358	$166	1	sint	X	N/A				Pa	0,1	
Sæson	**Detected season***	**Sæson bestemmelse**	373	$175	1	uint	X	N/A	0	2	0			0: Ikke registreret 1: Vinter 2: Sommer
Fugtig-hedsføler	Unit HR sensor value	Målt fugtig-hedsniveau %	378	$17A	1	sint	√	N/A	0	100		%	0,1	
Alarm status	Error Code	Aktuel fejlkode	384	$180	1	uint	√	N/A						Se liste med fejlkoder

IOT status	App Override*	Brug sensor input*	464	$1D0	1	uint	X	X						0: Aktiveret 1: Deaktiveret
Category (Danish)	**Register name** (English)	**Register name** (Danish)	**Adresse** (Décimal)	**Adresse** (Hexa)	**Size** (Words)	**Type** (décodage)	**Read**	**Write**	**Min**	**Max**	**Default value**	**Unit**	**Coeff.**	**Values (DK)**
Generelle indstillinger	Language	Sprog	480	$1E0	1	uint	√	X	1	7	1			0: Ukendt 1: Fransk 2: Engelsk 3: Tysk 4: Spansk 5: Italiensk 6: Hollandsk 7: Dansk
Generelle indstillinger	Light signal	Lyssignal	481	$1E1	1	uint	√	X	0	2	0			0: IAQ puls 1: Puls 2: Standby
Generelle indstillinger	Units - Airflow	Enheder - Luft-mængde	482	$1E2	1	uint	√	X	1	3	1			1: m3/h 2: L/s 3: CFM
Generelle indstillinger	Units - Pressure	Enheder - Tryk	483	$1E3	1	uint	√	X	1	2	1			1: Pa 2: Po.H2O
Generelle indstillinger	Units - Speed	Enheder - Hastighed	484	$1E4	1	uint	√	X	1	2	1			1: RPM 2: %
Generelle indstillinger	Units - Tempe-rature	Enheder - Temperatur	485	$1E5	1	uint	√	X	1	2	1			1: °C 2: °F
Andre parametre	Post- heating confort temp.	Temperatur setpunkt tilluft	486	$1E6	1	sint	√	X	16	23	19	°C	0,01	
Andre parametre	Country	Land	487	$1E7	1	uint	√	X			0			0: Ukendt 1: Frankrig 2: England 3: Tyskland 4: Spanien 5: Italien 6: Benelux 7: DK 10: NAM 15: Kina
Andre parametre	Radon Mode	Radon-indstilling	493	$1ED	1	uint	√	X						0: Inaktiv 1: Aktiv
Brandspjæld	Fire Damper Soft Version	Brandspjælds-box software version	895	$37F	1	uint	√	N/A						
Brandspjæld	Step Fire Damper	Status brandspjælds-test	896	$380	1	uint	√	X						0: Ikke aktiv 1: Advarsel 2: Start lukning 3: Kontrol lukket position 4: Start åbning 5: Kontrol åben position 6: Log resultat 32769: Aktiver test
Brandspjæld	Fire Damper 1 Last Test Result	Brandspjæld 1 sidste testresultat	897	$381	1	uint	√	N/A						0: Ikke testet 1: Lukningsfejl 2: Åbningsfejl 3: Åbne/lukke fejl 4: Test godkendt
Brandspjæld	Fire Damper 2 Last Test Result	«Brandspjæld 2 sidste testresultat»	898	$382	1	uint	√	N/A						0: Ikke testet 1: Lukningsfejl 2: Åbningsfejl 3: Åbne/lukke fejl 4: Test godkendt
Brandspjæld	Fire Damper Last Test Requester	Anmoder sidste brandspjælds-test	899	$383	1	uint	√	N/A						0: Ukendt 1: Automatisk 2: Manuel
Brandspjæld	Fire Damper Last Test Date 32	Dato for sidste brandspjælds-test	900	$384	2	uint	√	N/A						Konverteres via MS excel format: Dato= (x/86400)+36526
Brandspjæld	Nb Fire Dampers	Antal Brandspjæld	904	$388	1	uint	√	X	0	2	0			
Brandspjæld	Nb Days Fire Damper	Brandspjælds-test interval dage	905	$389	1	uint	√	X	0	65535	7	days		
Brandspjæld	Fire Damper Auto Test Week Day	Brandspjælds-test ugedag	906	$38A	1	uint	√	X	0	6	0			0: Mandag 1: Tirsdag 2: Onsdag 3: Torsdag 4: Fredag 5: Lørdag 6: Søndag
Brandspjæld	Fire Damper Auto Test Hour	Brandspjælds-test time	907	$38B	1	uint	√	X	0	23	12	h		
Brandspjæld	Fire Damper Auto Test Minut	Brandspjælds-test minut	908	$38C	1	uint	√	X	0	59	0	min.		
Brandspjæld	Cpt NbDays Without Fire Damper	Dage siden sidste Brandspjælds-test	909	$38D	1	uint	√	X	0	65535	0	days		

Brandspjæld	Fire Damper 1 Status	Status Brandspjæld 1	910	$38E	1	uint	√	N/A						0: Lukket 90: Åben 254: Udefineret 255: Intet svar 510: Frakoblet 511: Fraværende
Category (Danish)	**Register name (English)**	**Register name (Danish)**	**Adresse (Décimal)**	**Adresse (Hexa)**	**Size (Words)**	**Type (décodage)**	**Read**	**Write**	**Min**	**Max**	**Default value**	**Unit**	**Coeff**	**Values (DK)**
Brandspjæld	Fire Damper 2 Status	Status Brandspjæld 2	911	$38F	1	uint	√	N/A						0: Lukket 90: Åben 254: Udefineret 255: Intet svar 510: Frakoblet 511: Fraværende
Ventilation	Setting Extract Holidays	Setpunkt Fraluft Ferie	1040	$410	1	uint	√	X						
Ventilation	Setting Supply Holidays	Setpunkt Tilluft Ferie	1041	$411	1	uint	√	X						
Ventilation	Setting Extract Daily	Setpunkt Fraluft Normal	1042	$412	1	uint	√	X						
Ventilation	Setting Supply Daily	Setpunkt Tilluft Normal	1043	$413	1	uint	√	X						
Ventilation	Setting Extract Push Button	Setpunkt Fraluft Emhætte Boost	1044	$414	1	uint	√	X						
Ventilation	Setting Supply Push Button	Setpunkt Tilluft Emhætte Boost	1045	$415	1	uint	√	X						
Ventilation	Setting Extract Boost	Setpunkt Fraluft Boost	1046	$416	1	uint	√	X						
Ventilation	Setting Supply Boost	Setpunkt Tilluft Boost	1047	$417	1	uint	√	X						
Aktuel regulering	Current level	Aktuel Modus	1056	$420	1	uint	√	N/A	0	4	1			0: Ferie 1: Normal 2: Emhætte Boost 3: Boost
Aktuel regulering	Requester	Anmoder	1057	$421	1	uint	√	N/A						0: Bruger 1: IoT program 2: IoT sensor 3: Regulering 4: Fugtighedsføler 5: Input AI0 sensor 6: Input AI1 sensor 7: X7 emhætte boost 8: HMI CO_2 9: SAFE tilstand 10: Ugeprogram
Dato & tid	DateTime 32	Dato og tid_32	1302	$516	2	uint	√	X				s		
Dato & tid	Date_Year	År	1304	$518	1	uint	√	X	2020					
Dato & tid	Date_Month	Måned	1305	$519	1	uint	√	X	1	12	1			1: Januar 2: Februar 3: Marts 4: April 5: Maj 6: Juni 7: Juli 8: August 9: September 10: Oktober 11: November 12: December
Dato & tid	Date_Day	Dato	1306	$51A	1	uint	√	X	1	31	1			
Dato & tid	Date_WeekDay	Ugedag	1307	$51B	1	uint	√	X	0	6	0			0: Mandag 1: Tirsdag 2: Onsdag 3: Torsdag 4: Fredag 5: Lørdag 6: Søndag
Dato & tid	Time_Hours	Tidspunkt time	1308	$51C	1	uint	√	X	0	23	0	h		
Dato & tid	Time_Minuts	Tidspunkt minut	1309	$51D	1	uint	√	X	0	59	0	m		
Dato & tid	Time_Seconds	Tidspunkt sekunder	1310	$51E	1	uint	√	X	0	59	0	s		
0-10 V sensors	AI0 Input	AI0 Input	1575	$627	1	uint	√	X				V	0,001	
0-10 V sensors	AI1 Input	AI1 Input	1576	$628	1	uint	√	X				V	0,001	
X7 emhætte boost	Current Push Button Pressed	Status X7 input	4693	$1255	1	uint	√	N/A						0: Ikke aktiv 1: Emhætte boost aktiveret
Frostbeskyttelse certificering	Certification	Certificering	5120	$1400	1	uint	√	X						0: Passivhus 1: Ikke passivhus
X8 STOP input	Dry contact - state	X8 input kontakt	12370	$3052	1	uint	√	N/A	0	1	0			0: Kontakt åben 1: Kontakt lukket

X8 STOP input	Dry contact - mode	X8 input indstilling	12371	$3053	1	uint	√	X	0	1	0			0: NO åben 1: NC lukket
X8 STOP input	Dry contact - status	X8 input status	12372	$3054	1	uint	√	N/A	0	1	0			0: Ikke aktiveret 1: Aktiveret

* Data kun tilgængelig via Aldes Konfigurator eller højere brugerniveau

7. VEDLIGEHOLDELSE

Forsøg ikke selv at reparere enheden.

- Denne enhed indeholder ingen dele, der kan repareres af brugeren selv.
- Hvis du fjerner et af dækslerne, kan du blive udsat for farlig elektrisk spænding.
- At slukke for spændingsforsyningen er på ingen måde nok til at beskytte dig mod mulige elektriske stød (kondensatorer).
- Afbryd strømforsyningen og kontakt din installatør, hvis der kommer unormale lyde, lugt eller røg fra enheden.
- Afbryd strømforsyningen til enheden inden rengøring.
- Brug ikke stærke rengøringsvæsker eller opløsningsmidler til at rengøre enheden.

7.1. Udskiftning af filtre

En gang hver 6. måned (justerbar mellem 6 og 12 måneder) advarer fjernbetjeningen brugeren om at servicere filteret. Det faktiske behov for at udføre denne handling kan variere afhængigt af de indendørs og udendørs forhold. Rengør filtrene med en støvsuger. Tryk på den dedikerede knap i 1 sekund for at nulstille filtertimeren. Udskift filtrene hvert år.

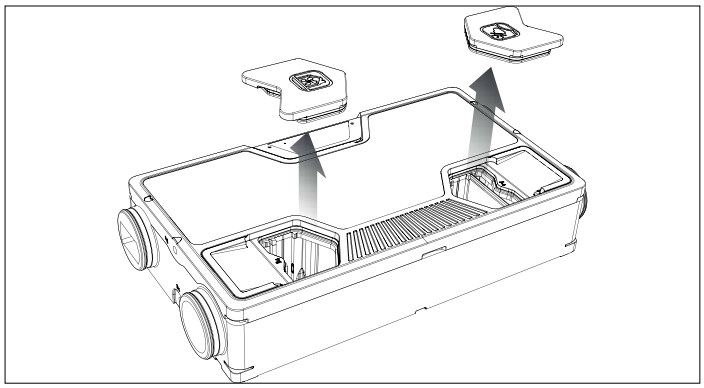

Åbn filterdækslet

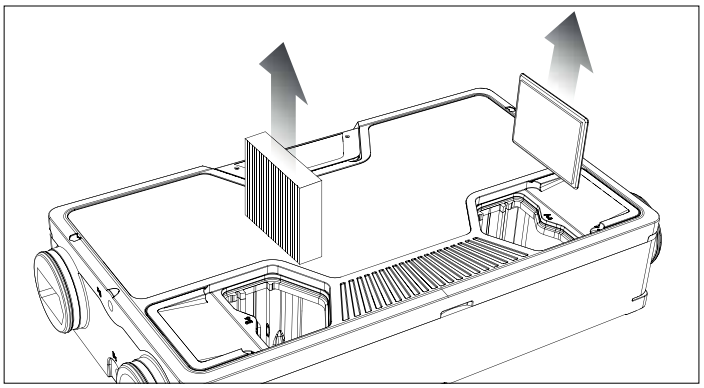

Fjern filtre og udskift dem med nye

Montering af de første filtre

Her er de filtre, der er installeret som originaludstyr i de forskellige InspirAIR Top-modeller:

Model	Indblæsningsfilter til hus (side A)	Udsugningsfilter fra boligen (side B)
Side 180 Classic	"Partikelfilter" ePM10 50 % (ex-M5)	"Støvfilter" - Groft 65 % (ex-G4)
Side 300 Classic	"Partikelfilter" ePM10 50 % (ex-M5)	"Støvfilter" - Groft 65 % (ex-G4)

Filtre

Originaludstyrsfiltersæt" er tilgængelige for at forenkle købet af erstatningsfiltre. De omfatter, for hver eksisterende InspirAIR Side-model, 1 filter til indsugning og 1 filter til udsugning fra boligen:

Vare	Betegnelse	Til at blæse ind i hjemmet	Til udsugning fra hjemmet
A11027056	INSPIRAIR SIDE 180 CLASSIC FILTERSÆT	"Partikelfilter" ePM10 50 % (ex-M5)	"Støvfilter" - Groft 65 % (ex-G4)
A11027058	INSPIRAIR SIDE 300 CLASSIC FILTERSÆT	"Partikelfilter" ePM10 50 % (ex-M5)	"Støvfilter" - Groft 65 % (ex-G4)

Filtreringsfiltre af høj kvalitet fås som tilbehør

Aldes/Exhausto er eksperter i indendørs luftkvalitet og tilbyder en række filtre med forskellige niveauer

	Vare	Betegnelse	Filtreringsniveau
Side 180	**A11027060***	Småpartikelfilter Fines INSPIRAIR SIDE 180	ePM10 >85 % / ePM1 50 %
	A11027061*	Bakteriefilter INSPIRAIR SIDE 180	ePM1 80 %
	A11027062*	COV-filter INSPIRAIR SIDE 180	ePM10 > 85 % / ePM1 50 %

Side 300	**A11027064***	Småpartikelfilter INSPIRAIR SIDE 300	ePM10 >85 % /ePM1 50 %
	A11027065*	Bakteriefilter INSPIRAIR SIDE 300	ePM1 80 %
	A11027066*	Filter COV INSPIRAIR SIDE 300	ePM10 > 85 % / ePM1 50 %

*For at garantere deres levetid inkluderer Aldes/Exhausto det pågældende filter i de følgende referencer samt et støv-"forfilter", der skal monteres over hovedfilteret for at forlænge dets levetid.

7.2. Rengøring af veksleren

Rengør varmeveksleren hvert andet år med en støvsuger. Det faktiske behov for denne operation kan variere afhængigt af de indendørs og udendørs forhold og den hyppighed, hvormed filteret renses.

Det er ikke nødvendigt at fjerne veksleren for at rengøre den ordentligt.

Anslået tid: mindre end 20 minutter.

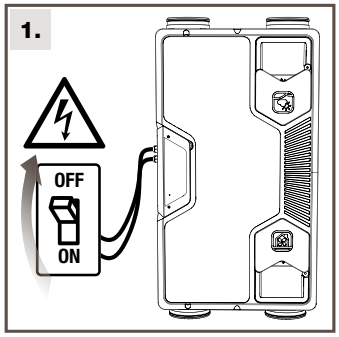

Afbryd strømforsyningen til produktet

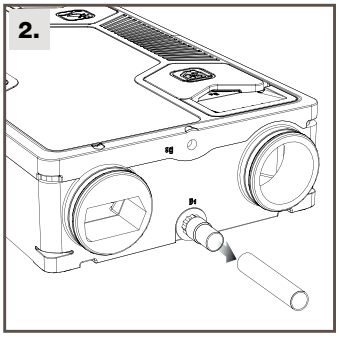

Hvis produktet er installeret i loftet > afmontere vandlåsen

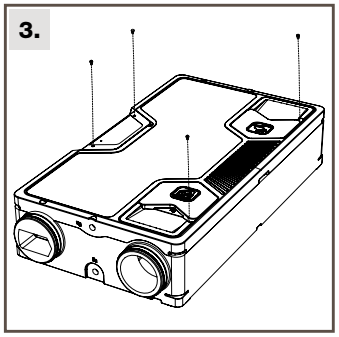

Skru de 4 skruer, der holder dækslet på plads, ud

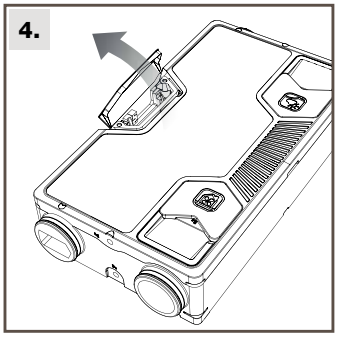

Åbn kabinettet til det elektroniske kort

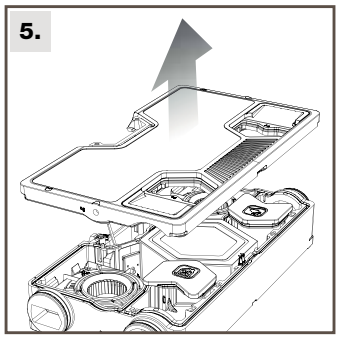

Fjern produktdækslet

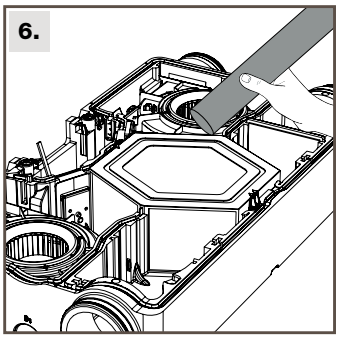

Rengør varmeveksleren med en støvsuger

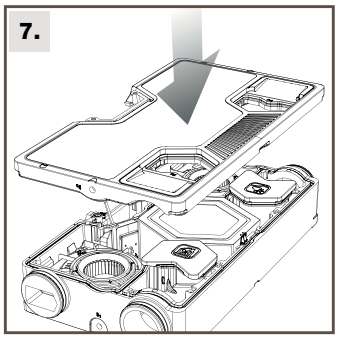

Sæt dækslet på igen, og tryk først hårdt hele vejen rundt og derefter i midten af dækslet

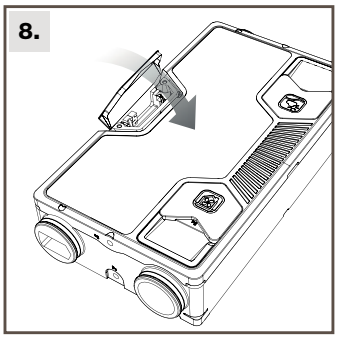

Luk og skru elektronikkabinettet fast

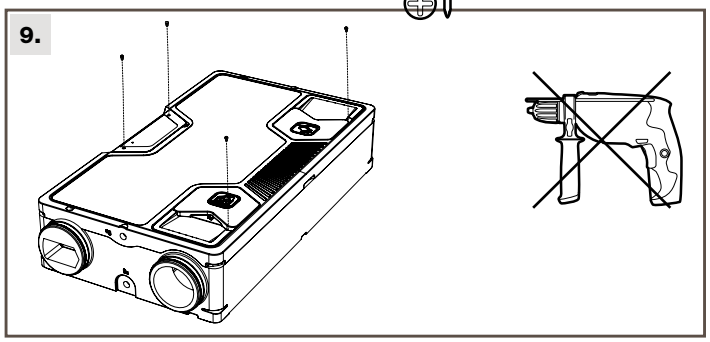

Spænd de 4 dækselskruer

⚠ **Det er strengt forbudt at spænde disse skruer med en batteriskruetrækker**.
En manuel skruetrækker er nødvendig for at undgå at beskadige produktets indsatser.

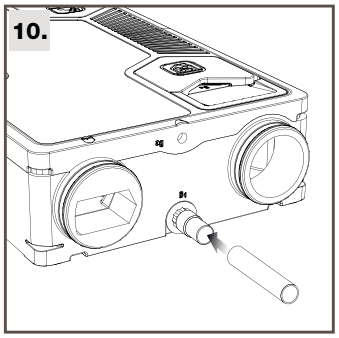

Tilslut kondensafløbet igen

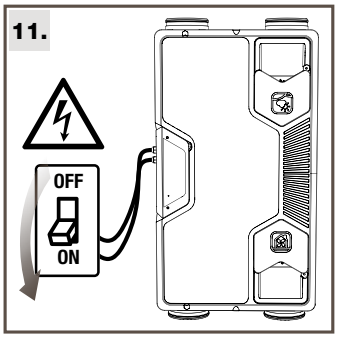

Tænd for enheden igen

7.3. Andre vedligeholdelsesoperationer

Kontakt Exhausto

7.4. Alarmliste

Nr.	Diagnose	Afhjælpning
49	Produkt-ID mangler	Oplys produkt-ID
50	Produktet er ikke konfigureret	Kontroller, at der er foretaget en produktkonfiguration (mindst kontroltype og A/B valgt)
70	Ekstern start/stop (evt. brand)	Kontroller tilstand indgang X8 (Brand)
72	Fugtfølerfejl	Kontroller at dens T stemmer overens med de andre temperaturfølere, må afvige +/- 3°C
76	HMI CO2-sensorfejl	Udskiftning af fjernbetjeningen
81	Manglende eksternvarmeflade	- Se funktionsdiagram for nedbrud for alarm 81 - Kontroller bus forbindelse for varmefladen -Kontroller indblæsningsfølger ved varmeflade (se modstandsværdi nedensfor)
83	Ekstern forvarmeflade virker ikke	Kontroller varmeflade og temperatur føler
85	Eftervarmeflade defekt	Kontroller varmeflade og installation
90	Brandspjældstest ikke OK	Kontroller at brandspjældstesten er OK
91	Brandspjældskontrol udløst	Kontroller status for brandspjældets position
182	Afkastmotor - ventilatorfejl - frakoblet eller motor ude af drift	- Se funktionsdiagram for nedbrud for alarm 182/183 - Sluk for strømmen i 30 min., og tænd derfter igen - Kontroller motorkablerne
183	Indblæsningsmotor-ventilatorfejl frakoblet eller motro ude af drift	
239	Fejl på afkast Tr-føler	- Kontroller føleres placering - Kontroller følerens ohmske modstandsværdi -S e funktiosdiagram for nedbrud alarm 239, 240,241, 243, 251
240	Fejl på ekstern Te-føler	
241	Fejl på indblæsnings Ti-føler	
243	Fejl ekstern indblæsningsføler (eksternvarmeflade)	
251	CMV-temperaturføler Tv-føler	

Alle disse fejlnumre forsvinder, når fejlen er udbedret. Hvis du har problemer, bedes du kontakte din forhandler.

7.5. Tilslutnings diagram

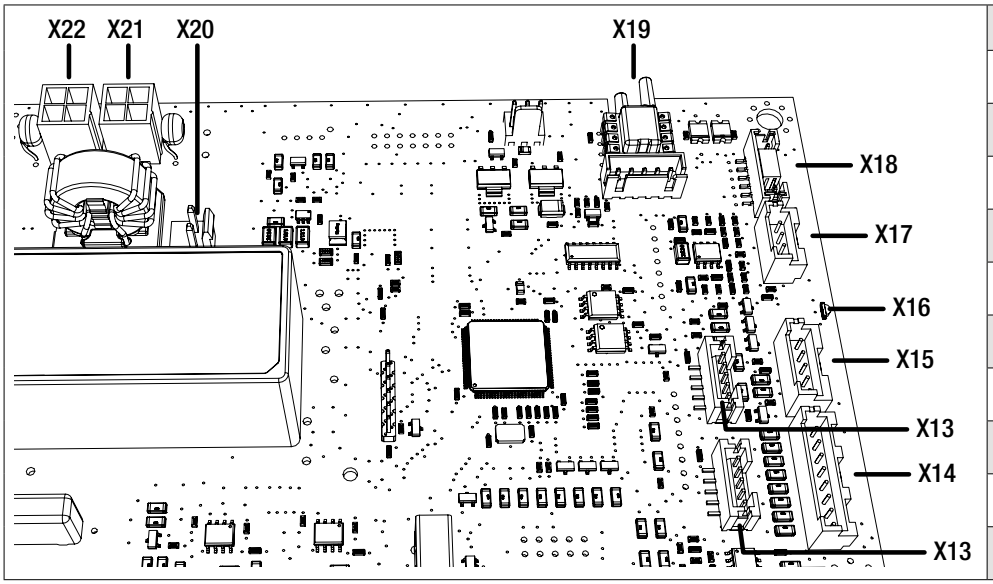

Mærke	Funktion
X13	HR-sensorer
X14	Temperatursensorer
X15	Motorstyring til venstre ventilator
X16	Lyssignal (LED)
X17	Motorstyring til højre vetilator
X18	Bypass
X19	Tryksensor (afhængigt af version)
X20	Selv
X21	Højre motorforsyning
X22	Venstre motorforsyning

8. GARANTI

8.1. Generelle garantibetingelser

Der henvises til de generelle salgsbetingelser på "www.exhausto.dk". Systemet skal installeres af en kvalificeret fagmand i overensstemmelse med god praksis, gældende standarder og instruktionerne i vores manualer. Systemet skal bruges normalt og vedligeholdes regelmæssigt af en specialist.

8.2. Garantiens varighed

Produktet leveres med 2 års garanti på dele (ekskl. arbejdskraft). Garantien træder i kraft fra købsdatoen for produktet, som det fremgår af fakturaen.

8.3. Hvad er ikke omfattet af garanti

Denne garanti dækker ikke eventuelle fejl i installationen, der skyldes manglende overholdelse af producentens anbefalinger, herunder manglende luftspærre, manglende overholdelse af gældende standarder og forskrifter eller manglende vedligeholdelse

9. TEKNISKE SPECIFIKATIONER

		
Leverandørens varemærke		
Betegnelse	Side 180 Classic DHU	Side 180 Classic ERV DHU
Referencer	A11027132	A11027133
Energiklasse - Gennemsnitsklima	A	A
Gennemsnitsklima - TØRT - Specifikt energiforbrug (SEC) (kWh/(m^2/ år)	-38,80	-37,58
Koldt klima - TØRT - Specifikt energiforbrug (SEC) (kWh/(m^2/ år)	-76,66	-75,44
Varmt klima - TØRT - Specifikt energiforbrug (SEC) (kWh/(m^2/ år)	-14,48	-13,26
Anført typologi	RVU	RVU
Luftstrømstype	Tovejs ventilationsenhed	Tovejs ventilationsenhed
Planlagt eller installeret motortype	4/ Variabel hastighed	4/ Variabel hastighed
Type varmeveksler	Modstrøm	Entalpi
Termisk varmegenvindingseffektivitet (i %)	87	79
Maksimal volumenstrøm på URV (100Pa) (m^3/h)	180	180
Tilført elektrisk effekt ved maksimal volumenstrøm (W)	65	75
LwA - Lydeffektniveau (dB)	50,9	53,7
Referencevolumenstrøm (m^3/s)	0,035	0,035
Referencetrykforskel (Pa)	50	50
SEL (W/(m^3/h))	0,26	0,32
Reguleringsfaktor (%)	0,85	0,85
Automatiktype	Lokal anmodningskontrol	Lokal anmodningskontrol
Maksimal intern lækage ved undertryk for tovejsventilationsaggregater (%)	2,2	2,5
Maksimal intern lækage ved overtryk for tovejsventilationsaggregater (%)	2	2,3
Maksimal intern lækage ved undertryk for envejs- og tovejsventilationsaggregater (%)	3,3	2,8
Maksimal intern lækage ved overtryk for envejs- og tovejsventilationsaggregater (%)	4,5	4,6
Blandingshastighed for decentrale dobbeltstrømsenheder uden perforering (%)	NA	NA
Placering af visuelt filteralarmsignel	se side 131	se side 131
Beskrivelse af det visuelle alarmsignal	se side 140	se side 140
Filteret/filtrene skal skiftes regelmæssigt for at sikre enhedens ydeevne og energieffektivitet	se side 138	se side 138
Installationsvejledning til ny luftindgang	NA	NA
Følsomhed for luftstrøm for trykvariationer ved + 20 Pa	NA	NA
Følsomhed for luftstrøm for trykvariationer ved + 20 Pa	NA	NA
Indendørs / udendørs lufttæthed (m^3/h)	NA	NA
Årligt elforbrug - AEC (kWh/100 m^3)	257	305
Gennemsnitligt klima - AHS - Årlig varmebesparelse (kWh/100 m^3)	4521	4521
Koldt klima - AHS - Årlig varmebesparelse (kWh/100 m^3)	8845	8845
Varmt klima - AHS - Årlig varmebesparelse (kWh/100 m^3)	2045	2045

		
Leverandørens varemærke		
Betegnelse	Side 300 Classic DHU	Side 300 Classic ERV DHU
Referencer	A11027135	A11027136
Energiklasse - Gennemsnitsklima	A	A
Gennemsnitsklima - TØRT - Specifikt energiforbrug (kWh/(m^2/ år)	-39,25	-38,20
Koldt klima - TØRT - Specifikt energiforbrug (kWh/(m^2/ år)	-77,10	-76,06
Varmt klima - TØRT - Specifikt energiforbrug (kWh/(m^2/ år)	-14,93	-13,88
Anført typologi		
Luftstrømstype	Tovejs ventilationsenhed	Tovejs ventilationsenhed
Planlagt eller installeret motortype	4/ Variabel hastighed	4/ Variabel hastighed
Type varmeveksler	Modstræm	Entalpi
Termisk varmegenvindingseffektivitet (i %)	86	79
Maksimal volumenstrøm på URV (m^3/h)	300	300
Tilført elektrisk effekt ved maksimal volumenstrøm (W)	135	160
LwA - Lydeffektniveau (dB)	51,2	53,1
Referencevolumenstrøm (m^3/s)	0,058	0,058
Referencetrykforskel (Pa)	50	50
SEL (W/(m^3/h))	0,24	0,29
Reguleringsfaktor (%)	0,85	0,85
Automatiktype	Lokal anmodningskontrol	Lokal anmodningskontrol
Maksimal intern lækage ved undertryk for tovejsventilationsaggregater (%)	1,7	1,3
Maksimal intern lækage ved overtryk for tovejsventilationsaggregater (%)	1,7	1,2
Maksimal intern lækage ved undertryk for envejs- og tovejsventilationsaggregater (%)	2,1	1,5
Maksimal intern lækage ved overtryk for envejs- og tovejsventilationsaggregater (%)	2,4	1,5
Blandingshastighed for decentrale dobbeltstrømsenheder uden perforering (%)	NA	NA
Placering af visuelt filteralarmsignel	se side 131	se side131
Beskrivelse af det visuelle alarmsignal	se side 140	se side 140
Filteret/filtrene skal skiftes regelmæssigt for at sikre enhedens ydeevne og energieffektivitet	se side 138	se side 138
Installationsvejledning til ny luftindgang	NA	NA
Følsomhed for luftstrøm for trykvariationer ved + 20 Pa	NA	NA
Følsomhed for luftstrøm for trykvariationer ved + 20 Pa	NA	NA
Indendørs / udendørs lufttæthed (m^3/h)	NA	NA
Årligt elforbrug - AEC (kWh/100 m^3)	239	280
Gennemsnitligt klima - AHS - Årlig varmebesparelse (kWh/100 m^3)	4521	4521
Koldt klima - AHS - Årlig varmebesparelse (kWh/100 m^3)	8845	8845
Varmt klima - AHS - Årlig varmebesparelse (kWh/100 m^3)	2045	2045



FRANCE

Besoin d'une assistance technique après-vente ou d'une demande de prestation service Aldes ?
• Vous êtes un client professionnel : 04 12 39 11 97 • ata.stve@aldes.com
• Vous êtes un client particulier : 09 69 32 39 74 • service-conso@aldes.com

BELGIUM

Besoin d'une assistance technique après-vente ?
Rendez-vous sur notre site web pour plus d'informations : www.aldesbenelux.com/fr/sav/
Technische after sales ondersteuning nodig?
Bezoek onze website voor meer informatie: www.aldesbenelux.com/nl/dienst-na-verkoop/

ITALY

Per ulteriori informazioni : www.aldes.it • aldes.italia@aldes.com
Per supporto post-vendita : service.italia@aldes.com

SPAIN

¿Necesidad de una asistencia técnica posventa?
www.aldes.es/documentacion-y-soporte/postventa-repuestos • sat.es@aldes.com • +34 91 174 37 86

GERMANY

Technische Unterstützung notwendig?
- Sie sind Profi-Kunde:+49 (0) 6721-9178 112 • service@exhausto.de • +49 (0) 6721-9178 112
- Sie sind Privatkunde: Bitte wenden Sie sich an Ihren örtlichen Installateur oder einen Lüftungsprofi Ihrer Wahl.

DENMARK

Har du behov for teknisk support?
Find kontaktoplysninger til EXHAUSTO her: www.exhausto.dk

OTHER COUNTRIES

Need after sales technical support?
Visit our website for more information: www.aldes.com/en/contact/



Séparez les éléments avant de trier
Separate elements before sorting

Aldes-InspirAIRSide-Inst-Corp
11027972 A
032025
RCS Lyon 956 506 828

Aldes se réserve le droit d'apporter à ses produits toutes modifications liées à l'évolution de la technique. Visuels non contractuels Crédits photos: AldesGroupe
Aldes reserves the right to make any changes necessary to its products resulting from technical developments. Images not contractually binding Photo credits: AldesGroupe

20, boulevard Irène Joliot-Curie
69694 Vénissieux Cedex - France

aldes